Universidad Nacional Mayor de San Marcos
Universidad del Perú. Decana de América

Dirección General de Estudios de Posgrado
Facultad de Ingeniería Industrial
Unidad de Posgrado

Gestión del patrimonio cultural inmaterial en el desarrollo turístico de la provincia de Chimborazo – Ecuador

TESIS

Para optar el Grado Académico de Doctor en Gestión de Empresas

AUTOR

Víctor Medardo VELASCO SAMANIEGO

ASESOR

Alfonso Ramón CHUNG PINZÁS

Lima, Perú

2017



Reconocimiento - No Comercial - Compartir Igual - Sin restricciones adicionales

https://creativecommons.org/licenses/by-nc-sa/4.0/

Usted puede distribuir, remezclar, retocar, y crear a partir del documento original de modo no comercial, siempre y cuando se dé crédito al autor del documento y se licencien las nuevas creaciones bajo las mismas condiciones. No se permite aplicar términos legales o medidas tecnológicas que restrinjan legalmente a otros a hacer cualquier cosa que permita esta licencia.

Referencia bibliográfica

Velasco, V. (2017). *Gestión del patrimonio cultural inmaterial en el desarrollo turístico de la provincia de Chimborazo - Ecuador*. [Tesis de doctorado, Universidad Nacional Mayor de San Marcos, Facultad de Ingeniería Industrial, Unidad de Posgrado]. Repositorio institucional Cybertesis UNMSM.

1118

14(2)

243.

UNIVERSIDAD NACIONAL
MAYOR DE SAN MARCOS
Universidad del Perú, DECANA DE AMERICA

UNIDAD DE POSGRADO

ACTA DE SUSTENTACIÓN Nº 28-UPG-FII-2017

SUSTENTACIÓN DE TESIS PARA OPTAR EL GRADO ACADÉMICO DE DOCTOR EN GESTIÓN DE EMPRESAS

En la ciudad de Lima, del día catorce del mes de setiembre del dos mil diecisiete siendo las nueve horas, en acto público se instaló el Jurado Examinador para la Sustentación de la Tesis titulada: **"GESTIÓN DEL PATRIMONIO CULTURAL INMATERIAL EN EL DESARROLLO TURÍSTICO DE LA PROVINCIA DE CHIMBORAZO-ECUADOR"** para optar el Grado Académico de Doctor en Gestión de Empresas.

Luego de la exposición y absueltas las preguntas del Jurado Examinador se procedió a la calificación individual y secreta, habiendo sido APROBADO con la calificación de MUY BUENO (18)

El Jurado recomienda que la Facultad acuerde el otorgamiento del Grado Académico de Doctor en Gestión de Empresas, al **Mg. VÍCTOR MEDARDO VELASCO SAMANIEGO.**

En señal de conformidad, siendo las 10:30 horas se suscribe la presente acta en cuatro ejemplares, dándose por concluido el acto.

Dr. CEVALLOS AMPUERO, JUAN MANUEL
Presidente

Dr. ÁLVAREZ MERINO, JOSE CARLOS
Miembro

Dr. TINOCO GÓMEZ, OSCAR RAFAEL
Miembro

Dr. WONG CABANILLAS, FRANCISCO JAVIER
Miembro

Dr. CHUNG PINZÁS, ALFONSO RAMÓN
Asesor

DEDICATORIA

A mi amada esposa Vivi compañera de sueños y de vida, a mis hijos Melita y Victítor amor de mis amores por ser la razón de mi existencia perdón haberles robado el tiempo de su niñez por conseguir este grado académico, a mi madre amada Socorro que ha cuidado de mí y me ha demostrado su amor incondicional, eternamente a mi amado padre Víctor que desde el cielo guía mis pasos y me envía sus bendiciones.

AGRADECIMIENTOS

Agradezco a Dios por la vida, por las bendiciones, por las oportunidades de superación, por la esperanza que me concede en los momentos más críticos de mi vida; y por la certeza de que estará a mi lado cuando más lo necesite.

A la Decana de América, mi querida Universidad Nacional Mayor de San Marcos que me acogió en éstos años de permanencia de formación profesional.

A mi asesor Dr. Alfonso Chung que desempeñó un papel muy importante en este trabajo, por su respuesta rápida en el proceso de desarrollo de la investigación, por sus aportes, por ser mi asesor, por el apoyo incondicional e interés personal que trascendieron de la relación asesor-tesista y amigo-amigo.

A mi alma máter la Universidad Nacional de Chimborazo que me ha apoyado en ésta superación profesional para mejorar la calidad de la educación en el Ecuador.

Víctor

ÍNDICE GENERAL

DEDICATORIA ii
AGRADECIMIENTOS iii
ÍNDICE GENERAL iv
ÍNDICE CUADROS vii
ÍNDICE TABLAS ix
ÍNDICE DE FIGURAS xi
RESUMEN xiii
ABSTRACT xiv
CAPITULO I: INTRODUCIÓN 1
1.1 Situación Problemática 1
1.2 Formulación del Problema 3
1.2.1 Problemas Específicos 3
1.3 Justificación del Problema 3
1.3.1 Conveniencia de la investigación 3
1.3.2 Utilidad Metodológica 4
1.3.3 Relevancia Económica 4
1.3.4 Relevancia Social 4
1.3.5 Valor Teórico 5
1.4 Objetivos de la Investigación 6
1.4.1 Objetivo General 6
1.4.2 Objetivos Específicos 6
CAPITULO II: MARCO TEÓRICO 8
2.1 Marco filosófico de la investigación 8
2.1.1 Turismo y Epistemología. Presupuestos básicos. 8
2.1.2 Importancia de la dimensión cultural en el desarrollo del turismo y su relación con la epistemología del turismo. 9
2.1.3 El patrimonio cultural inmaterial y el desarrollo del turismo. 11
2.2 Antecedentes de la Investigación 14
2.3 Bases Teóricas 18
2.3.1 Gestión del Patrimonio Cultural 18
2.3.2 Gestión del Patrimonio Cultural Inmaterial 19
2.3.3 Instrumentos legales de cooperación internacional en la protección y salvaguarda del patrimonio cultural 25
2.3.4 Turismo y Patrimonio Cultural 26
2.3.5 El turismo como actividad económica 27

2.3.6 Los retos de la actividad turística 29
2.3.7 Entorno Social y Cultural del turismo en el Ecuador 30
2.3.8 Código Ético Mundial para el Turismo. 30
2.3.9 Líneas de Productos y Variedades de Productos Específicos del Ecuador 32
2.3.10 Plan de Desarrollo Provincial. 32
2.3.11 Desarrollo turístico 32
2.3.12. Los viajes y turismo como sector de servicios. 35
CAPITULO III. METODOLOGÍA 38
3.1 Hipótesis y Variables 38
3.1.1 Hipótesis General 38
3.1.2 Hipótesis Específicas 38
3.1.3 Variables 38
3.1.4 Indicadores 39
3.1.4.1 Indicadores para la Hipótesis General 39
3.1.4.2 Indicadores para las Hipótesis Específicas 42
3.2 Matriz de Consistencia 52
3.3 Tipo y diseño de Investigación 56
3.3.1 Modalidad o enfoque de la investigación 56
3.3.2 Tipo de investigación por su diseño 56
3.3.3 Tipo de investigación por su alcance 57
3.3.4 Métodos de investigación 58
3.4 Unidad de Análisis 58
3.5 Población de Estudio 58
3.6 Selección de Muestra 59
3.6.1 Técnicas de Recolección de Datos 61
3.7 Análisis e interpretación de la información 61
3.8 Confiabilidad de los instrumentos de investigación 61
3.9 Validación de los instrumentos de investigación 65
3.10 Resultados descriptivos 70
3.11 Diferencias entre los subgrupos (cantones) por cada dimensión 74
CAPITULO IV. RESULTADOS Y DISCUSIÓN 75
4.1 Descripción de las características de la población en estudio 75
4.1.1 Descripción de las características de los pobladores de los cantones 75
4.1.2 Descripción de las características de la población de los turistas 87
4.2 Comprobación de la hipótesis general por cantón 103
4.2.1 Comprobación de hipótesis general del cantón Penipe 105

4.2.2 Comprobación de hipótesis general del cantón Chunchi 106
4.2.3 Comprobación de hipótesis general del cantón Cumandá 108
4.2.4 Comprobación de hipótesis general del cantón Alausí 109
4.2.5 Comprobación de hipótesis general del cantón Colta 111
4.2.6 Comprobación de hipótesis general del cantón Pallatanga 112
4.2.7 Comprobación de hipótesis general del cantón Chambo 114
4.2.8 Comprobación de hipótesis general del cantón Guamote 115
4.2.9 Comprobación de hipótesis general del cantón Guano 117
4.2.10 Comprobación de hipótesis general del cantón Riobamba 118
4.3 Comprobación de hipótesis específicas por cantón 121
4.3.1 Comprobación de hipótesis específicas del cantón Penipe 121
4.3.2 Comprobación de hipótesis específicas del cantón Chunchi 131
4.3.3 Comprobación de hipótesis específicas del cantón Cumandá 141
4.3.4 Comprobación de hipótesis específicas del cantón Alausí 151
4.3.5 Comprobación de hipótesis específicas del cantón Colta 161
4.3.6 Comprobación de hipótesis específicas del cantón Pallatanga 171
4.3.7 Comprobación de hipótesis específicas del cantón Chambo 181
4.3.8 Comprobación de hipótesis específicas del cantón Guamote 191
4.3.9 Comprobación de hipótesis específicas del cantón Guano 201
4.3.10 Comprobación de hipótesis específicas del cantón Riobamba 211
CAPITULO V. IMPACTOS 221
5.1. Estrategia de Gestión del Patrimonio Cultural Inmaterial por diagramas de influencia 221
5.2 Beneficios que aporta la propuesta 240
CONCLUSIONES 241
RECOMENDACIONES 244
REFERENCIAS BIBLIOGRÁFICAS 245
ANEXOS 251
A. Matriz del instrumento de investigación científica 251
B. Cuestionarios 251
C. Consideraciones para la encuesta: principales manifestaciones culturales de la provincia de Chimborazo. 251

ÍNDICE CUADROS

Cuadro 3.1: Indicadores para la Hipótesis General 39
Cuadro 3.2: Indicadores para la Hipótesis Específica 1 42
Cuadro 3.3: Indicadores para la Hipótesis Específica 2 44
Cuadro 3.4: Indicadores para la Hipótesis Específica 3 46
Cuadro 3.5: Indicadores para la Hipótesis Específica 4 48
Cuadro 3.6: Indicadores para la Hipótesis Específica 5 50
Cuadro 3.7: Grupo poblacional por variable 59
Cuadro 3.8: Estadísticas de fiabilidad constructo DT 62
Cuadro 3.9: Estadísticas de fiabilidad constructo PCI 62
Cuadro 3.10: Prueba de KMO y Bartlett (PCI) 64
Cuadro 3.11: Prueba de KMO y Bartlett (DT) 65
Cuadro 3.12: Análisis factorial exploratorio de las sub-escalas del constructo del PCI 65
Cuadro 3.13: Análisis factorial exploratorio de las sub-escalas del constructo de desarrollo turístico 68
Cuadro 3.14: Resultados estadísticos por cada pregunta PCI 71
Cuadro 3.15: Resultados estadísticos por cada pregunta D.T. 73
Cuadro 3.16: Resultados estadísticos del ANOVA 74
Cuadro 4.1: Distribución de frecuencia según el género de los pobladores de los cantones de la provincia de Chimborazo. 75
Cuadro 4.2: Distribución de frecuencia según la edad de los pobladores de los cantones de la provincia de Chimborazo. 76
Cuadro 4.3: Distribución de frecuencia según el estado civil de los pobladores de los cantones de la provincia de Chimborazo. 77
Cuadro 4.4: Distribución de frecuencia según el grado de instrucción de los pobladores de los cantones de la provincia de Chimborazo 78
Cuadro 4.5: Distribución de frecuencia según el lugar de procedencia de los pobladores de los cantones de la provincia de Chimborazo 79
Cuadro 4.6: Distribución de frecuencia según el nivel de apertura de la población para el desarrollo de la actividad turística. 80
Cuadro 4.7: Distribución de frecuencia según el nivel de importancia otorgada el lugar o zona en el que se oferten productos turísticos culturales donde se conozca las tradiciones y costumbres de los pobladores de los cantones de la provincia de Chimborazo 81
Cuadro 4.8: Distribución de frecuencia según el nivel de interés de las comunidades locales en desarrollar la actividad turística. 82
Cuadro 4.9: Distribución de frecuencia según la generación de inventarios patrimoniales, publicaciones, estudios sobre el patrimonio y la cultura local de la región de los pobladores de los cantones de la provincia de Chimborazo. 83
Cuadro 4.10: Distribución de frecuencia según la existencia de programas de educación ambiental para los cantones de la provincia de Chimborazo. 84
Cuadro 4.11: Distribución de frecuencia según el presupuesto designado a programas de educación ambiental para los pobladores de los cantones de la provincia de Chimborazo 85

Cuadro 4.12: Distribución de frecuencia según la implementación de un programa de uso y aprovechamiento del Patrimonio Cultural Inmaterial de la provincia de Chimborazo. 86
Cuadro 4.13: Distribución de frecuencia según el género de los turistas que han visitado uno o más cantones de la provincia de Chimborazo. 87
Cuadro 4.14: Distribución de frecuencia según la edad de los turistas que han visitado uno o más cantones de la provincia de Chimborazo. 88
Cuadro 4.15: Distribución de frecuencia según el estado civil de los turistas que han visitado uno o más cantones de la provincia de Chimborazo. 89
Cuadro 4.16: Distribución de frecuencia por nivel de instrucción de los turistas que han visitado uno o más cantones de la provincia de Chimborazo. 90
Cuadro 4.17: Distribución de frecuencia según canal que se han informado los turistas que ha visitado uno o más de los cantones de la provincia de Chimborazo. 91
Cuadro 4.18: Distribución de frecuencia según motivo de viaje de los turistas. 92
Cuadro 4.19: Distribución de frecuencia según el tipo de compañía que de los turistas que han visitado uno o más cantones de la provincia de Chimborazo..... 93
Cuadro 4.20: Distribución de frecuencia según las estaciones del año en la cual se prefiere viajar a la provincia de Chimborazo. 94
Cuadro 4.21: Distribución de frecuencia según la actividad que a los turistas les gustaría realizar en la provincia de Chimborazo. 95
Cuadro 4.22: Distribución de frecuencia según el tipo de comida que prefiere consumir los turistas en sus visitas a los cantones de la provincia de Chimborazo. 96
Cuadro 4.23: Distribución de frecuencia según la frecuencia de veces que ha visitado los cantones de la provincia de Chimborazo. 97
Cuadro 4.24: Distribución de frecuencia según los servicios que requiere en los cantones de la provincia de Chimborazo 98
Cuadro 4.25: Distribución de frecuencia según el precio de la tarifa de alojamiento de los cantones de la provincia de Chimborazo 99
Cuadro 4.26: Distribución de frecuencia según el precio de los pasajes para trasladarse. .. 100
Cuadro 4.27: Distribución de frecuencia según el precio de la comida de los cantones de la provincia de Chimborazo 101
Cuadro 4.28: Distribución de frecuencia según la forma habitual de pago 102
Cuadro 4.29 Nomenclatura para los Modelos de ecuaciones estructurales estimaciones estandarizadas 103
Cuadro 4.30: Resumen de estadígrafos 120
Cuadro 5.1: Estrategia 222

ÍNDICE TABLAS

Tabla 3.1: Población por cantones 59
Tabla 3.2: Tamaño de la muestra 60
Tabla 3.3: Análisis Factorial Exploratorio de componentes principales PCI. 63
Tabla 4.1: Resumen del modelo. Estimación por máxima verosimilitud 105
Tabla 4.2 Resumen del modelo. Estimación por máxima verosimilitud 107
Tabla 4.3: Resumen del modelo. Estimación por máxima verosimilitud 108
Tabla 4.4: Resumen del modelo. Estimación por máxima verosimilitud 110
Tabla 4.5: Resumen del modelo. Estimación por máxima verosimilitud 111
Tabla 4.6: Resumen del modelo. Estimación por máxima verosimilitud 113
Tabla 4.7: Resumen del modelo. Estimación por máxima verosimilitud 114
Tabla 4.8: Resumen del modelo. Estimación por máxima verosimilitud 116
Tabla 4.9: Resumen del modelo. Estimación por máxima verosimilitud 117
Tabla 4.10: Resumen del modelo. Estimación por máxima verosimilitud 119
Tabla 4.11: Resumen del modelo. Estimación por máxima verosimilitud 122
Tabla 4.12: Resumen del modelo. Estimación por máxima verosimilitud 123
Tabla 4.13: Resumen del modelo. Estimación por máxima verosimilitud 125
Tabla 4.14: Resumen del modelo. Estimación por máxima verosimilitud 127
Tabla 4.15: Resumen del modelo. Estimación por máxima verosimilitud 129
Tabla 4.16: Resumen del modelo. Estimación por máxima verosimilitud 131
Tabla 4.17: Resumen del modelo. Estimación por máxima verosimilitud 133
Tabla 4.18: Resumen del modelo. Estimación por máxima verosimilitud 135
Tabla 4.19: Resumen del modelo. Estimación por máxima verosimilitud 137
Tabla 4.20: Resumen del modelo. Estimación por máxima verosimilitud 139
Tabla 4.21: Resumen del modelo. Estimación por máxima verosimilitud 141
Tabla 4.22: Resumen del modelo. Estimación por máxima verosimilitud 143
Tabla 4.23: Resumen del modelo. Estimación por máxima verosimilitud 145
Tabla 4.24: Resumen del modelo. Estimación por máxima verosimilitud 147
Tabla 4.25: Resumen del modelo. Estimación por máxima verosimilitud 149
Tabla 4.26: Resumen del modelo. Estimación por máxima verosimilitud 151
Tabla 4.27: Resumen del modelo. Estimación por máxima verosimilitud 153
Tabla 4.28: Resumen del modelo. Estimación por máxima verosimilitud 155
Tabla 4.29: Resumen del modelo. Estimación por máxima verosimilitud 157
Tabla 4.30: Resumen del modelo. Estimación por máxima verosimilitud 159
Tabla 4.31: Resumen del modelo. Estimación por máxima verosimilitud 161
Tabla 4.32: Resumen del modelo. Estimación por máxima verosimilitud 163
Tabla 4.33: Resumen del modelo. Estimación por máxima verosimilitud 165
Tabla 4.34: Resumen del modelo. Estimación por máxima verosimilitud 167
Tabla 4.35: Resumen del modelo. Estimación por máxima verosimilitud 169
Tabla 4.36: Resumen del modelo. Estimación por máxima verosimilitud 171
Tabla 4.37: Resumen del modelo. Estimación por máxima verosimilitud 173
Tabla 4.38: Resumen del modelo. Estimación por máxima verosimilitud 175
Tabla 4.39: Resumen del modelo. Estimación por máxima verosimilitud 177
Tabla 4.40: Resumen del modelo. Estimación por máxima verosimilitud 179
Tabla 4.41: Resumen del modelo. Estimación por máxima verosimilitud 181

Tabla 4.42: Resumen del modelo. Estimación por máxima verosimilitud 183
Tabla 4.43: Resumen del modelo. Estimación por máxima verosimilitud 185
Tabla 4.44: Resumen del modelo. Estimación por máxima verosimilitud 187
Tabla 4.45: Resumen del modelo. Estimación por máxima verosimilitud 189
Tabla 4.46: Resumen del modelo. Estimación por máxima verosimilitud 191
Tabla 4.47: Resumen del modelo. Estimación por máxima verosimilitud 193
Tabla 4.48: Resumen del modelo. Estimación por máxima verosimilitud 195
Tabla 4.49: Resumen del modelo. Estimación por máxima verosimilitud 197
Tabla 4.50: Resumen del modelo. Estimación por máxima verosimilitud 199
Tabla 4.51: Resumen del modelo. Estimación por máxima verosimilitud 201
Tabla 4.52: Resumen del modelo. Estimación por máxima verosimilitud 203
Tabla 4.53: Resumen del modelo. Estimación por máxima verosimilitud 205
Tabla 4.54: Resumen del modelo. Estimación por máxima verosimilitud 207
Tabla 4.55: Resumen del modelo. Estimación por máxima verosimilitud 209
Tabla 4.56: Resumen del modelo. Estimación por máxima verosimilitud 211
Tabla 4.57: Resumen del modelo. Estimación por máxima verosimilitud 213
Tabla 4.58: Resumen del modelo. Estimación por máxima verosimilitud 215
Tabla 4.59: Resumen del modelo. Estimación por máxima verosimilitud: 217
Tabla 4.60: Resumen del modelo. Estimación por máxima verosimilitud 219

ÍNDICE DE FIGURAS

Figura 2.1: Cabeza de Luterano 21
Figura 2.2: Danza típica de la provincia 22
Figura 2.3: Niño Rey de Reyes 22
Figura 2.4: Pato típico, Hornado 23
Figura 2.5: Artesanías de la provincia (alfombras de Guano) 24
Figura 3.1: Modelo óptimo de constructo PCI 67
Figura 3.2: Modelo óptimo del constructo Desarrollo turístico 70
Figura 4.1: Modelo de ecuaciones estructurales estimaciones estandarizadas para el cantón Penipe 106
Figura 4.2: Modelo de ecuaciones estructurales estimaciones estandarizadas para el cantón Chunchi 107
Figura 4.3: Modelo de ecuaciones estructurales estimaciones estandarizadas para el cantón Cumandá 109
Figura 4.4: Modelo de ecuaciones estructurales estimaciones estandarizadas para el cantón Alausí 110
Figura 4.5: Modelo de ecuaciones estructurales estimaciones estandarizadas para el cantón Colta 112
Figura 4.6: Modelo de ecuaciones estructurales estimaciones estandarizadas para el cantón Pallatanga 113
Figura 4.7: Modelo de ecuaciones estructurales estimaciones estandarizadas para el cantón Chambo 115
Figura 4.8 Modelo de ecuaciones estructurales estimaciones estandarizadas para el cantón Guamote 116
Figura 4.9: Modelo de ecuaciones estructurales estimaciones estandarizadas para el cantón Guano 118
Figura 4.10: Modelo de ecuaciones estructurales estimaciones estandarizadas para el cantón Riobamba 119
Figura 4.11: Modelo de ecuaciones estructurales Factor 1 del PCI. Penipe 122
Figura 4.12: Modelo de ecuaciones estructurales Factor 2 del PCI. Penipe 124
Figura 4.13: Modelo de ecuaciones estructurales Factor 3 del PCI. Penipe 126
Figura 4.14: Modelo de ecuaciones estructurales Factor 4 del PCI. Penipe 128
Figura 4.15: Modelo de ecuaciones estructurales Factor 5 del PCI. Penipe 130
Figura 4.16: Modelo de ecuaciones estructurales Factor 1 del PCI. Chunchi 132
Figura 4.17: Modelo de ecuaciones estructurales Factor 2 del PCI. Chunchi 134
Figura 4.18: Modelo de ecuaciones estructurales Factor 3 del PCI. Chunchi 136
Figura 4.19: Modelo de ecuaciones estructurales Factor 4 del PCI. Chunchi 138
Figura 4.20: Modelo de ecuaciones estructurales Factor 5 del PCI. Chunchi 140
Figura 4.21: Modelo de ecuaciones estructurales Factor 1 del PCI. Cumandá 142
Figura 4.22: Modelo de ecuaciones estructurales Factor 2 del PCI. Cumandá 144
Figura 4.23: Modelo de ecuaciones estructurales Factor 3 del PCI. Cumandá 146
Figura 4.24: Modelo de ecuaciones estructurales Factor 4 del PCI. Cumandá 148
Figura 4.25: Modelo de ecuaciones estructurales Factor 5 del PCI. Cumandá 150
Figura 4.26: Modelo de ecuaciones estructurales Factor 1 del PCI. Alausí 152
Figura 4.27: Modelo de ecuaciones estructurales Factor 2 del PCI. Alausí 154

Figura 4.28: Modelo de ecuaciones estructurales Factor 3 del PCI. Alausí..... 156
Figura 4.29: Modelo de ecuaciones estructurales Factor 4 del PCI. Alausí..... 158
Figura 4.30: Modelo de ecuaciones estructurales Factor 5 del PCI. Alausí..... 160
Figura 4.31: Modelo de ecuaciones estructurales Factor 1 del PCI. Colta 162
Figura 4.32: Modelo de ecuaciones estructurales Factor 2 del PCI. Colta 164
Figura 4.33: Modelo de ecuaciones estructurales Factor 3 del PCI. Colta 166
Figura 4.34: Modelo de ecuaciones estructurales Factor 4 del PCI. Colta 168
Figura 4.35: Modelo de ecuaciones estructurales Factor 5 del PCI. Colta 170
Figura 4.36: Modelo de ecuaciones estructurales Factor 1 del PCI. Pallatanga 172
Figura 4.37: Modelo de ecuaciones estructurales Factor 2 del PCI. Pallatanga 174
Figura 4.38: Modelo de ecuaciones estructurales Factor 3 del PCI. Pallatanga 176
Figura 4.39: Modelo de ecuaciones estructurales Factor 4 del PCI. Pallatanga 178
Figura 4.40: Modelo de ecuaciones estructurales Factor 5 del PCI. Pallatanga 180
Figura 4.41: Modelo de ecuaciones estructurales Factor 1 del PCI. Chambo 182
Figura 4.42: Modelo de ecuaciones estructurales Factor 2 del PCI. Chambo 184
Figura 4.43: Modelo de ecuaciones estructurales Factor 3 del PCI. Chambo 186
Figura 4.44: Modelo de ecuaciones estructurales Factor 4 del PCI. Chambo 188
Figura 4.45: Modelo de ecuaciones estructurales Factor 5 del PCI. Chambo 190
Figura 4.46: Modelo de ecuaciones estructurales Factor 1 del PCI. Guamote 192
Figura 4.47: Modelo de ecuaciones estructurales Factor 2 del PCI. Guamote 194
Figura 4.48: Modelo de ecuaciones estructurales Factor 3 del PCI. Guamote 196
Figura 4.49: Modelo de ecuaciones estructurales Factor 4 del PCI. Guamote 198
Figura 4.50: Modelo de ecuaciones estructurales Factor 5 del PCI. Guamote 200
Figura 4.51: Modelo de ecuaciones estructurales Factor 1 del PCI. Guano 202
Figura 4.52: Modelo de ecuaciones estructurales Factor 2 del PCI. Guano 204
Figura 4.53: Modelo de ecuaciones estructurales Factor 3 del PCI. Guano 206
Figura 4.54: Modelo de ecuaciones estructurales Factor 4 del PCI. Guano 208
Figura 4.55: Modelo de ecuaciones estructurales Factor 5 del PCI. Guano 210
Figura 4.56: Modelo de ecuaciones estructurales Factor 1 del PCI. Riobamba..... 212
Figura 4.57: Modelo de ecuaciones estructurales Factor 2 del PCI. Riobamba..... 214
Figura 4.58: Modelo de ecuaciones estructurales Factor 3 del PCI. Riobamba..... 216
Figura 4.59: Modelo de ecuaciones estructurales Factor 4 del PCI. Riobamba..... 218
Figura 4.60: Modelo de ecuaciones estructurales Factor 5 del PCI. Riobamba..... 220
Figura 5.1: Diagnóstico Situacional..... 221

RESUMEN

Los estudios sobre el Patrimonio Cultural Inmaterial usualmente están asociados con la gastronomía, fiestas, artes, la producción de poesía, literatura; los usos rituales y actos festivos y deportivos; los conocimientos y usos relacionados con la naturaleza (medicina natural) y el universo; las técnicas artesanales tradicionales, gastronomía y otras que por sus características lo amerite pero no se da una relación y /o influencia con el Desarrollo Turístico. Por tanto resulta novedosa la posibilidad de incorporar una estrategia que integre el Patrimonio Cultural Inmaterial (PCI) de la provincia de Chimborazo (en cada uno de sus cantones) con relación directa al Desarrollo Turístico. En la presente investigación se analizó el PCI, como potenciador de la actividad turística y al desarrollo turístico, como generador de mejoramiento de la calidad de vida de los habitantes del sector. Concluyendo que el nivel de la gestión del patrimonio cultural inmaterial de cada uno de los cantones de la provincia de Chimborazo están relacionados con los niveles del desarrollo del turismo. De acuerdo a los resultados de los modelo estructurales de cada uno de los cantones de la provincia de Chimborazo, la relación entre las 4 dimensiones del desarrollo turístico son significativas, siendo sus relaciones positivas y significantes. Sin embargo, no en todos los casos presenta valores positivos lo cual señala que se deben fortalecer aquellos indicadores, motivo de investigaciones futuras.

ABSTRACT

The researches about Intangible Cultural Heritage are usually associated with gastronomy, festivals, arts, poetry production, literature; Ritual, festive and sporting events; The knowledge and uses related to nature (natural medicine) and the universe; Traditional craft techniques, gastronomy and others that due to its characteristics merit it but there is no relationship and / or influence with Tourism Development. It is therefore a novelty to incorporate a strategy that integrates the Intangible Cultural Heritage (CIP) of the province of Chimborazo (in each of its ten cantons) with direct relation to Tourism Development. Intangible Cultural Heritage (CIP) was analized in the present study, as an enhancer of tourism activity and tourism development, as a generator of improvement of the quality of life of the inhabitants of the sector. Concluding that the level of management of the intangible cultural heritage of each of the cantons of Chimborazo province are closely related to the levels of tourism development. According to the results of the structural models of each of the cantons of Chimborazo province, the relationship between the four dimensions of tourism development are significant, and their relationships are positive and significant. However, it does not present positive values in all the cases, which indicates that these indicators should be strengthened, as a reason for future research.

.

CAPITULO I: INTRODUCIÓN

1.1 Situación Problemática

Hablar de Patrimonio Cultural Inmaterial se piensa usualmente en la gastronomía, fiestas, artes del espectáculo (como la música tradicional, la danza, y el teatro); la producción de poesía, literatura; los usos rituales y actos festivos y deportivos; los conocimientos y usos relacionados con la naturaleza (medicina natural) y el universo; las técnicas artesanales tradicionales, gastronomía y otras que por sus características lo amerite pero no se da una relación con la actividad turística.

Haciendo referencia a la posición geográfica de la provincia ésta se encuentra en la zona central del Ecuador siendo sus vías una ruta obligatoria para muchos traslados hacia los distintos destinos del país, con lo cual se aprovecharía para la captación del flujo turístico atraído por un producto propio de la provincia que no requeriría mayor inversión.

El Comité de gestión turística de la provincia de Chimborazo realizó un ejercicio participativo de situaciones estructurales que limitan el desarrollo del turismo en las zonas turísticas de éste sector. (MINTUR, 2014)

Requiriéndose estudios que relacionen el Patrimonio Cultural Inmaterial (PCI) con la actividad turística en la provincia de Chimborazo, así como también una estrategia que las integre para su aprovechamiento en el sector del turismo.

Siendo la provincia de Chimborazo aquella que presenta un porcentaje alto de población indígena en realidad la mayor del país de acuerdo a los datos publicados del Censo de población y vivienda, conllevando una riqueza en manifestaciones culturales autóctonas en cada una de las zonas de ésta mágica provincia. (INEC, 2010)

El PCI, en el caso de la presente investigación, no es netamente originario, pues son producto de la estrecha vinculación de las culturas indígena y española y que en la actualidad se relacionan dinámicamente con la

globalidad de los pueblos que conforman el mundo según la Revista Patrimonio Cultural Inmaterial No.12, (INPC, 2014).

El Plan Nacional De Salvaguarda Del Patrimonio Cultural Inmaterial de Octubre de 2011 refiere a los diversos aspectos que integran y contribuyen al desarrollo local, como son los requerimientos procedentes del turismo cultural, o las demandas de las audiencias de los medios de comunicación de gran difusión o el interés que han despertado en grandes públicos foráneos que han vuelto a valorar los productos y las prácticas tradicionales. (IPCE, 2011)

También existen riesgos en su supervivencia, si las políticas culturales de protección y salvaguarda no llegan a un consenso acerca de los elementos propios de dichas manifestaciones que estén dotados de mayor valor o que se manifiesten como más frágiles frente a estos cambios. Enclavado en un marco histórico nuevo en constante transformación e interferido por nuevas demandas reclamadas desde diversos ámbitos, el Patrimonio Cultural Inmaterial está afectado en la actualidad por una serie de riesgos, entre los cuales se pueden mencionar:

- La pérdida de especificidad motivada por políticas globalizadoras
- La apropiación indebida del PCI por parte de sectores que carecen de legitimidad
- Riesgos procedentes de agentes externos a la comunidad, cuando llevan a cabo réplicas.
- La modificación de la naturaleza del PCI mediante acciones inadecuadas de difusión y promoción.
- Las dificultades en la perpetuación y la transmisión
- Una actuación descoordinada entre administraciones y en relación a los portadores de la tradición.

Frente a lo expuesto se formula las siguientes interrogantes de investigación:

1.2 Formulación del Problema

¿La gestión del patrimonio cultural inmaterial es un factor que promueve el desarrollo turístico de la Provincia de Chimborazo, Ecuador?

1.2.1 Problemas Específicos

1. ¿Las tradiciones y expresiones orales es un factor que promueve la gestión del patrimonio cultural inmaterial, en el desarrollo turístico de la Provincia de Chimborazo, Ecuador?
2. ¿Las artes del espectáculo es un factor que promueve la gestión del patrimonio cultural inmaterial, en el desarrollo turístico de la Provincia de Chimborazo, Ecuador?
3. ¿Los usos sociales, rituales y actos festivos es un factor que promueve la gestión del patrimonio cultural inmaterial, en el desarrollo turístico de la Provincia de Chimborazo, Ecuador?
4. ¿Los conocimientos y usos relacionados con la naturaleza y el universo es un factor que promueve la gestión del patrimonio cultural inmaterial, en el desarrollo turístico de la Provincia de Chimborazo, Ecuador?
5. ¿Las técnicas tradicionales artesanales es un factor que promueve la gestión del patrimonio cultural inmaterial, en el desarrollo turístico de la Provincia de Chimborazo, Ecuador?

1.3 Justificación del Problema

1.3.1 Conveniencia de la investigación

El presente trabajo de investigación se justifica ya que mediante la gestión del Patrimonio Cultural Inmaterial se fortalecerá la actividad turística en la provincia de Chimborazo. Conservando de ésta manera sus costumbres, tradiciones y saberes populares.

1.3.2 Utilidad Metodológica

Considerando el aporte metodológico de la investigación, éste radica en la identificación de las dimensiones e indicadores del Patrimonio Cultural Inmaterial y Desarrollo Turístico en la provincia de Chimborazo y la relación existente de éstas con el interés asociada al ocio de los turistas.

Es necesario distinguir que la investigación asoció como beneficiarios todos los cantones de la provincia de Chimborazo; dejando una estrategia para poderla replicar considerando las peculiaridades del entorno a las otras provincias del Ecuador por ejemplo; siendo un antecedente para la toma de decisiones en los departamentos de turismo de los Gobiernos Autónomos Descentralizados GADs municipales y provinciales.

1.3.3 Relevancia Económica

Sin embargo, los mayores beneficiarios serán los pobladores de los cantones de la provincia de Chimborazo que mediante una estrategia de gestión del PCI se impulse el desarrollo turístico y por consiguiente, una dinamización del mercado en cada uno de los cantones.

Se viabiliza la investigación ya que tanto prestadores de servicios turísticos interesados en el incremento de flujo turístico y las autoridades seccionales comprometidos en la generación de productividad en cada uno de los cantones estuvieron predispuestos a la colaboración necesaria en la presente investigación.

1.3.4 Relevancia Social

De este modo se coadyuvará al desarrollo de la actividad turística en la provincia de Chimborazo, incidiendo positivamente en su gestionar.

Es de interés de los GADs municipales el turismo, un sector estratégico del desarrollo del gobierno ecuatoriano en uso de las atribuciones que le confiere en los Arts. 54, 64, 84, 133, 144, 498 del Código Orgánico Organización Territorial Autonomía Descentralización COOTAD, por lo que la actividad turística es una problemática en función de desarrollo. (Ministerio de Coordinación de la Política y Gobiernos Autónomos Descentralizados, 2011)

1.3.5 Valor Teórico

Se justifica además con la reflexión realizada en la investigación “Turismo, Cultura y Desarrollo” (Moragues, 2006): el autor nos menciona que desde hace muchos años la relación entre el turismo, la cultura y el desarrollo claramente evidente ha sido tratada en artículos, libros y publicaciones desde muchas perspectivas, la mayoría, sin embargo, en el contexto de la simple reflexión académica. Moragues presenta la acepción Turismo Cultural, que parece haberse convertido, improvisada y precipitadamente, en la concreción práctica de todas las disquisiciones teóricas, tiene una amplia literatura e infinidad de asociaciones y entidades que, con mayor o menor fortuna, discurren por un amplio campo de actuación, impreciso en ocasiones y extremadamente específico en otras. Para el autor la aceptación del Turismo Cultural como la suma absoluta del compendio de relaciones entre turismo, cultura y desarrollo puede considerarse, en todo caso, como restrictiva de las potencialidades que implica la interacción entre estos tres ámbitos y como arriesgada, también, por un cierto estilo elitista.

Así como lo manifestado por el investigador Edgardo J. Venturini (2003) en su trabajo “Patrimonio Cultural, Turismo y Desarrollo Local: el camino de las estancias jesuítica de Córova”; el patrimonio cultural se ha convertido en elemento básico de la atractividad turística regional. Como la experiencia turística es esencialmente cultural, el turismo demanda crecientemente del patrimonio, y lo requiere siempre en sus mejores condiciones, aunque, sometiéndolo a procesos de usura, puede colocarlo al borde del deterioro y afectación de sus valores. Para el autor se requiere una adecuada integración del patrimonio en la organización del producto, para garantizar una experiencia inolvidable al turista, la generación de recursos que reviertan en calidad de vida local y la conservación del patrimonio del cual ambos dependen (turistas y comunidad local), nos manifiesta Venturini.

Ayala (2002) en su obra Ecuador: Patria de todos, manifiesta que el Ecuador un país rico en costumbres pero que debido a su no explotación se puede evidenciar un sub desarrollo y no es la excepción en el ámbito turístico.

A partir de la literatura, generar un ordenamiento de la misma que permita aportar desde la teoría en el planteamiento de la propuesta: diseño de una estrategia que integre el Patrimonio Cultural Inmaterial de la provincia de Chimborazo (en cada uno de sus cantones) con relación directa en el incremento del Desarrollo Turístico;

- El PCI, como potenciador de la actividad turística
- El desarrollo turístico, como generador de mejoramiento de la calidad de vida de los habitantes del sector
- Planteamiento de estrategia que integre el PCI y desarrollo turístico.

1.4 Objetivos de la Investigación

1.4.1 Objetivo General

Estructurar los componentes de una estrategia de gestión del patrimonio cultural inmaterial que permita promover el desarrollo turístico de la Provincia de Chimborazo, Ecuador.

1.4.2 Objetivos Específicos

1. Determinar si, las tradiciones y expresiones orales de la gestión del patrimonio cultural inmaterial, es un factor que promueve el desarrollo turístico de la Provincia de Chimborazo, Ecuador.
2. Determinar si, las artes del espectáculo de la gestión del patrimonio cultural inmaterial, es un factor que promueve el desarrollo turístico de la Provincia de Chimborazo, Ecuador.
3. Determinar si, los usos sociales, rituales y actos festivos de la gestión del patrimonio cultural inmaterial, es un factor que promueve el desarrollo turístico de la Provincia de Chimborazo, Ecuador.
4. Determinar si, los conocimientos y usos relacionados con la naturaleza y el universo de la gestión del patrimonio cultural inmaterial, es un factor que promueve el desarrollo turístico de la Provincia de Chimborazo- Ecuador.

5. Determinar si, las técnicas tradicionales artesanales de la gestión del patrimonio cultural inmaterial, es un factor que promueve el desarrollo turístico de la Provincia de Chimborazo, Ecuador.

CAPITULO II: MARCO TEÓRICO

2.1 Marco filosófico de la investigación

2.1.1 Turismo y Epistemología. Presupuestos básicos.

El concepto de epistemología se asocia con la rama de la filosofía que estudia el conocimiento (conocimiento y estudio respectivamente), por tanto se refiere ante todo a la disciplina científica que se conoce como Filosofía de la Ciencia. Son tres los problemas principales que centran la atención del objeto de estudio de la epistemología: las fuentes del conocimiento científico, las formas y métodos para la obtención de conocimiento científico donde resaltan las complejidades de las relaciones sujeto – objeto y sujeto – sujeto de conocimiento, y finalmente lo referido a los modos de validación del conocimiento científico.

Muchos representantes de la Filosofía de la Ciencia en sus distintas corrientes, siempre mediante profundos debates, han contribuido a establecer los criterios claves respecto a cada uno de los problemas anteriormente señalados (entre otros, R. Carnap, T. Kuhn, K. Poper, P. Feyerabend, K. Polanyi, E. Ilienkov y B. Rusell). En particular se atribuye el origen del término epistemología a Bertrand Rusell, el cual en una obra titulada “Fundamentos de Geometría” (1897) utiliza este término como sinónimo del concepto *wissenshaftleherer*, proveniente del idioma alemán y utilizado para hacer referencia a la teoría de la ciencia (Moscoso & Comparato, 2014).

Transferida toda esta reflexión anterior a las áreas específicas del conocimiento, habría que señalar que la epistemología se refiere a cómo abordar el objeto de estudio de cada ciencia o disciplina científica, a cuáles son las formas de pensamiento que participan en la construcción de ese conocimiento.

Y esto es válido para el turismo. Uno de los primeros aspectos a destacar en la construcción del conocimiento turístico se refiere a la diversidad de contextos disciplinarios que intervienen como fuentes de conocimientos para explicar el fenómeno turístico. El turismo es un campo de conocimientos y prácticas multi e interdisciplinario. En su explicación y desarrollo confluyen la Geografía, la Economía, la Psicología, la Antropología, la Gestión, la Ecología, entre otras (Castillo, 2005; Campodónico & Chalar, 2010).

En lo concerniente a las relaciones sujeto – objeto y sujeto – sujeto de conocimiento, en el caso del turismo es necesario abordar toda una complejidad de relaciones que hablan por sí mismas de las diferentes interpretaciones y orientaciones que adquiere esta actividad. El fenómeno turístico se desarrolla teniendo como sustrato real (objeto) un sistema formado por la naturaleza, la historia y la cultura de las regiones, localidades y comunidades. Pero lo fundamental en su desarrollo será el tipo de interrelación que de estas dimensiones de la realidad logren proyectar los dos tipos de sujetos que interactúan entre sí en el ámbito de la actividad turística: el turista y el no turista (provenientes o no de la comunidad anfitriona). Esto explica las distintas facetas del desarrollo del producto turístico, según la dimensión predominante en la política y gestión turística de cada entorno: turismo de sol y playa, de naturaleza, histórico, de cultura, o una combinación de las mismas. En función de esas especificidades se realiza la construcción del conocimiento turístico, el tipo de discurso científico utilizado, las prioridades en las temáticas investigadas y los modelos conceptuales y de políticas utilizados para concebir y desarrollar el fenómeno turístico (Castillo & Panosso, 2010).

El otro aspecto de epistemología del turismo que hoy cuenta con una relevante atención se refiere a los modos de validación del conocimiento y la práctica turísticos. Aunque no resulta sencillo establecer un criterio único para tal validación, es evidente que una proyección de la actividad turística donde queden potenciados pero a la vez protegidos los valores naturales, históricos y culturales de los entornos turísticos debe convertirse en el indicador principal de su desarrollo, o lo que es lo mismo, de su sustentabilidad (Pérez, 2012).

2.1.2 Importancia de la dimensión cultural en el desarrollo del turismo y su relación con la epistemología del turismo.

La importancia de la dimensión cultural para el turismo está fuera de toda duda hacia nuestros días, por tanto se requiere hacer la valoración de las principales acepciones del fenómeno cultura y analizar sus repercusiones para con el desarrollo del turismo como tipo de actividad social.

Una acepción está relacionada con lo cultural como los resultados de la acción de grupos humanos, en esta consideración la cultura es vista como conjunto de valores, creencias, tradiciones, entre otros aspectos. Como puede entenderse, se refiere a productos ya obtenidos y que se transmiten de generación en generación contribuyendo a modelar el desarrollo sociocultural (Johnson, 1997).

Otra acepción, mucho más relacionada con los análisis propios de la Filosofía de la Cultura, se refiere a que lo cultural es un proceso de desarrollo cualitativo intrínseco al ser humano, el cual indica el mayor o menor grado de realización de tal grupo o comunidad en función de las necesidades de progreso de su entorno social (que abarca tanto la relación con el entorno natural como con la organización social y política alcanzada). Esto demostraría el mayor o menor grado de humanización de ese grupo, comunidad, e incluso nacionalidad o nación. En este caso no se apunta a los productos de lo cultural, sino a la cultura como uno de los principales mecanismos del progreso humano (Geertz, 2005).

Relacionando ambas acepciones con el turismo como actividad social, habría que señalar que para los dos casos es posible establecer formas de repercusiones. En el primer caso, visto lo cultural como los productos de la actividad de un grupo o comunidad, lo valioso estaría en que esos productos (valores, creencias, tradiciones) constituyen una parte esencial del producto turístico que se ofrece y que se presenta en forma de: entornos naturales conservados, valores de la música, peculiaridades de un modo de alimentación, atractivos de sus realizaciones arquitectónicas, valores del conocimiento ancestral, logros de la ciencia y la técnica, entre otros. En relación a lo abordado en el epígrafe anterior, sobre aspectos epistemológicos del turismo, este lado de lo cultural en el desarrollo del turismo se refiere al sustrato real (objeto), con sus múltiples expresiones.

En el segundo caso, entendiendo lo cultural como grado de humanización, el impacto estaría en que las condiciones de organización social (económica, política y en lo espiritual) alcanzadas por ese grupo o comunidad permiten modelar una concepción y práctica del turismo mucho más avanzada, con

mayores elementos de sustentabilidad tanto para los requerimientos de progreso de tipo medio ambiental como de tipo social. A diferencia de lo anterior, este aspecto apunta al papel activo de los sujetos de la práctica turística como componente de epistemología (Barreto, 2007, Osorio, 2016).
Los estudios sobre la cultura desde marcos referenciales clásicos, postmodernos e interdisciplinarios reivindican su pertinencia científica y su funcionalidad teórica y práctica. Los estudios culturales ofrecen la oportunidad de entender la sociedad como un sistema, siempre partiendo de los condicionamientos económicos, políticos y propiamente socioculturales que la conforman, lo cual obliga a repensar la cultura y sus múltiples impactos, porque la cultura funciona como eje transversal del desarrollo social.

Esto aplica para el conocimiento y desarrollo del turismo, cualesquiera sean sus formas de desarrollo, pues la potencialidad cultural de cada pueblo (reflejado tanto en sus productos como en la calidad humana de sus individuos) será fundamental para proyectar y evaluar la calidad de su actividad turística.

2.1.3 El patrimonio cultural inmaterial y el desarrollo del turismo.

El turismo se convierte así en un elemento muy importante para el rescate y conservación del patrimonio cultural tanto material como inmaterial, al mostrar al turista los elementos que conforman la cultura de un pueblo. Además, no sólo aporta en la recuperación de estos bienes culturales sino que cumple un papel fundamental en la revalorización cultural y el rescate de la identidad de los pueblos, ya que éstos son los principales actores y responsables de su patrimonio y una adecuada estrategia de desarrollo turístico aporta en la generación de condiciones óptimas para su conservación y regeneración.
El turismo planificado, o epistemológicamente bien orientado, debe tender a no entrar en conflicto con los valores de la cultura, para no convertirlos en antivalores o valores negativos. Respecto a la dimensión cultural del turismo es necesario generar actitudes positivas en quienes la defienden cuando la ofrecen como parte del servicio turístico y en quienes la incorporan cuando lo disfrutan en calidad de turistas. Ello permite la revalorización del patrimonio

aprovechándolo con fines turísticos. Esto habla de la importancia de las sinergias que deben existir entre política cultural y política para el desarrollo turístico de una nación.

El patrimonio cultural se divide en material e inmaterial. El patrimonio material se refiere a los bienes culturales que adquieren significado y relevancia con el paso del tiempo y conforme se desarrollan los procesos históricos de los pueblos. En esta categoría se encuentran, entre otros, los objetos arqueológicos (incluyendo los restos fósiles), los edificios de valor histórico cultural como catedrales, conventos, haciendas, plazas, palacios de gobierno o arquitectura civil relevante por su estilo o por los hechos históricos que se le asocian. El patrimonio cultural material también se manifiesta a través de manuscritos históricos, obras de arte, instalaciones industriales significativas para procesos históricos o arquitectura vernácula representativa de pueblos y comunidades.

Por su parte, el patrimonio inmaterial se refiere a las diferentes expresiones y manifestaciones de la vida de los pueblos que se trasmiten de generación en generación, dependiendo de los portadores para su existencia y son fundamentales para mantener la cohesión social entre los miembros del grupo y su transmisión se realiza principalmente por vía oral. Con razón se plantea, que el patrimonio inmaterial es frágil y más vulnerable que otras manifestaciones del patrimonio cultural, ya que depende de actores y condiciones sociales y medioambientales que permitan su florecimiento y supervivencia (Ruiz Gil, 2005).

Algunos de los más representativos componentes del patrimonio inmaterial son:

- Tradición oral y narrativa.
- Conocimientos tradicionales sobre cocina, medicina tradicional, ciclos para cultivos agrícolas.
- Mitos y concepciones del universo y la naturaleza.
- Simbolismo de entornos geográficos.
- Expresiones musicales.

- Vida y festividades religiosas.
- Destrezas y habilidades de los creadores en las distintas artes y oficios, incluyendo las técnicas tradicionales.

Los componentes material e inmaterial del patrimonio cultural son dos dimensiones de un mismo fenómeno y ambos llevan el significado y la memoria de los pueblos. Sin embargo, mientras que el patrimonio material puede estar destinado a sobrevivir a las personas que lo construyeron, el patrimonio cultural inmaterial está mucho más ligado a sus creadores y depende, en la mayoría de los casos, de la tradición oral, ya que se relaciona con sistemas de valores, conocimientos y contextos socioculturales en los que fueron creados (Herrero, 2011).

Nuevamente en este punto se evidencia la importancia de que cualquier concepción y práctica del turismo que integre la dimensión cultural se apoye en presupuestos epistemológicos sólidos. En el caso de la realización del patrimonio cultural inmaterial a través del turismo ello requiere, entre otros aspectos:

-. La protección del lado objetual del patrimonio inmaterial (lenguas originarias, saberes ancestrales, conocimientos y destrezas asociadas a técnicas primitivas o tecnologías más avanzadas, simbolismo de manifestaciones artísticas y de los entornos naturales, entre otros).

-. Salvaguarda del lado subjetivo del patrimonio inmaterial, referido al sujeto portador y transmisor de este patrimonio, lo cual puede estar representado en un individuo, un colectivo, una comunidad.

-. Protección y desarrollo de las condiciones de vida en las que se crearon, puede existir y continuar su desarrollo esa relación de lo objetivo y lo subjetivo del patrimonio inmaterial.

-. Fortalecimiento en el conocimiento y la práctica turística de la dimensión cultural relacionada con el patrimonio inmaterial. Esto necesariamente debe estar asociado a la promoción de la investigación científica que relaciona el turismo y la cultura, en particular la dimensión inmaterial de la cultura, de lo cual es un vivo ejemplo la presente investigación en forma de tesis doctoral.

2.2 Antecedentes de la Investigación

Salvador (2007), en la tesis “Aprovechamiento Turístico del Patrimonio Cultural de Tulipe como un aporte para el desarrollo sostenible de la Parroquia de Nanegalito”, para optar el grado de guía profesional de turismo en la Escuela de Turismo y Preservación Ambiental de la Universidad Tecnológica Equinoccial.

Salvador menciona que con frecuencia, la arqueología ecuatoriana ha centrado sus estudios en las regiones que presentan evidencias de ocupación antigua. El autor indica que cada rincón de la serranía ecuatoriana tiene una incalculable riqueza cultural que sin duda constituye un gran legado para las presentes y futuras generaciones. La recuperación de la historia de un pueblo implica el redescubrimiento de su historia, de su memoria, sus leyes, su territorio, su cultura y su lengua. Implica retomar la espiritualidad ancestral estableciendo una relación armónica entre el hombre, el cosmos y la naturaleza generando un proceso propio de desarrollo, viendo el futuro sin olvidar el pasado. Se debe recuperar esta visión para evitar la destrucción de la naturaleza.

Salvador también menciona que cada vez son mayores las extensiones de territorio destruidas por el sistema imperante. Se contaminan los suelos, las aguas, el aire. Se destruye la naturaleza, se destruyen los seres humanos. Se destruyen las culturas. Se irrespeta y se ofende a la Pachamama. Actualmente, existe un constante incremento hacia la toma de conciencia de los valores que nuestro patrimonio cultural encierra en sí mismo y se ve reflejado en el desarrollo del llamado turismo cultural. En el Ecuador, la actividad turística ha empezado a dar sus primeros pasos en firme generando múltiples beneficios a sus habitantes, por lo que día a día la industria turística aumenta. Lastimosamente, debido a la falta de educación y capacitación, en algunos casos lo ha hecho desordenadamente, actuaciones que han incurrido en el incremento de la pobreza y la devastación de los espacios naturales.

Según el autor la ocupación del pueblo Yumbo abarca una extensión de 900Km2 de las actuales parroquias rurales pertenecientes al Distrito

Metropolitano de Quito: Nanegal, Nanegalito, Gualea y Pacto. La intención del presente estudio es establecer pautas para lograr un aprovechamiento sostenible del Centro Ceremonial de Tulipe mediante una adecuada planificación turística y el involucramiento de todos los actores de la sociedad, contribuyendo así a la reducción de problemas económicos, sociales y culturales del poblado de Nanegalito.

En la tesis “Programa de Aprovechamiento y uso Turístico del Patrimonio Cultural Inmaterial de la provincia de Chimborazo”, como requisito parcial para obtener el título de ingeniero en Ecoturismo en la Escuela Superior Politécnica de Chimborazo, Facultad de Recursos Naturales- Riobamba – Ecuador. (Lliquín, 2013)

El investigador explica que a través del tiempo el turismo como actividad ha tomado fuerza, convirtiéndose para la actualidad en una nueva alternativa y fuente de desarrollo económico, social, cultural y ambiental; teniendo como herramientas de apoyo el aprovechamiento sustentable y sostenible del patrimonio natural y cultural, la participación directa e indirecta de la población local, la eficiente prestación de servicios y la distribución equitativa de las utilidades.

Cultura es todo aquello que el ser humano hace para vivir y sobrevivir en un medio determinado. Pero cultura es también su sistema simbólico, su forma de ver el mundo es decir, su lengua particular, sus redes de parentesco, sus saberes, su mitología. Cultura es su expresión religiosa, como también sus formas de preparar los alimentos o de distraerse.

Para el autor la Convención para la Salvaguardia del Patrimonio Cultural Inmaterial (UNESCO, 2003), trata de las expresiones culturales que se transmiten en el seno de las comunidades. En la Lista Representativa del Patrimonio Cultural Inmaterial de la Humanidad, establecida por la Convención, figuran docenas de ejemplos de cultura tradicional y folclore, y de objetivos de la UNESCO como son:

1) Promover la diversidad cultural mediante la salvaguardia del patrimonio en sus diversas dimensiones y la valorización de las expresiones culturales;

2) Promover la cohesión social mediante el fomento del pluralismo, el diálogo entre culturas y una cultura de paz, así como la función central de la cultura en el desarrollo sostenible.

Lliquín (2013) refiere que las personas tienen derecho a construir y mantener su propia identidad cultural, a decidir sobre su pertenencia a una o varias comunidades culturales y a expresar dichas elecciones; a la libertad estética; a conocer la memoria histórica de sus culturas y a acceder a su patrimonio cultural; a difundir sus propias expresiones culturales y tener acceso a expresiones culturales diversas.

La población ecuatoriana goza de una amplia diversidad étnica. El Consejo de Desarrollo de las Nacionalidades y Pueblos Indígenas del Ecuador (CODENPE, 2003), señala que en el territorio ecuatoriano conviven trece nacionalidades y catorce pueblos indígenas con su propia cosmovisión del mundo, conjuntamente con mestizos, blancos y afro ecuatorianos.

El Ministerio de Cultura ha impulsado proyectos que permiten el fortalecimiento de la identidad, consientes que un pueblo sin identidad no es conocedor de sus raíces, creencias y costumbres. El Ecuador un país multiétnico en donde la riqueza cultural intangible se le puede proyectar en una oferta turística cultural y de esta manera consolidarla como un valor agregado de los productos turísticos consolidados en la provincia de Chimborazo.

El Turismo Cultural es una modalidad de turismo que hace hincapié en aquellos aspectos culturales que oferta un determinado destino turístico, ya sea un pequeño pueblo, una ciudad, una región o un país. El turismo cultural se ha transformado en una tendencia mundial en crecimiento, lo que implica nuevos retos y desafíos. Partiendo por la revalorización de los recursos culturales en el territorio y el diseño de modelos que dinamicen y potencien estos recursos como un elemento más en la oferta atrayendo más visitantes y fortaleciendo los destinos. Los retos claves son la puesta en valor de los recursos, la creación de productos, su promoción y comercialización. Es importante considerar que el recurso del que se habla tiene una sensibilidad

especial, pues se refiere a quiénes y cómo son los habitantes del territorio. Por lo mismo, el tratamiento de este recurso debe hacerse bajo la premisa de ser consecuente con la identidad del lugar, el respeto en el tratamiento del patrimonio y la racionalidad en la explotación.

También se hace referencia a otros trabajos de investigación que preceden a la presente;

Lima, Becerra, Fernández (2014), en su investigación "La ventaja competitiva a través del turismo cultural", realizan un análisis según la percepción de los gestores del municipio de Ceará-Mirim, Natal – Brasil" 2014, que manifiestan que su artículo tuvo como objetivo principal analizar de qué forma los principales agentes responsables por la dinamización del turismo en Ceará-Mirim, Natal, Brasil, percibieron la relevancia de los atractivos turísticos culturales como diferencial competitivo para el municipio.

En la investigación "Patrimonialización de valores territoriales: turismo, sistemas productivos y desarrollo local" se expresa que la Identidad, cultura, patrimonio y territorio son conceptos convergentes que abren para los estudios de Turismo, como disciplina de reflexión, un campo de estudio creciente cuando se orientan hacia los procesos sociales que los sustentan. (Bustos, 2004)

Troncoso y Almirón (2005) en su obra: "Turismo y patrimonio hacia una relectura de sus relaciones", manifiestan que en los últimos años el turismo viene adquiriendo una notoria importancia que se manifiesta no solo en el aumento del número de personas que se desplazan con fines turísticos de un lugar a otro, sino también en la búsqueda permanente de nuevas modalidades turísticas y en la expansión de la oferta turística que se procesa a través de la formulación de nuevos productos. A su vez, se advierte un notable interés y preocupación por la preservación y puesta en valor turístico de objetos y lugares patrimoniales. Así el carácter patrimonial de objetos y lugares es una de las características de los destinos turísticos valorizados por la demanda actual.

En la investigación “El papel del patrimonio en la diversificación de la oferta turística", los autores manifiestan que la hipótesis principal del proyecto es que es posible diversificar la oferta turística a partir de la identificación y puesta en valor de bienes pertenecientes al patrimonio cultural y natural, contribuyendo de este modo al desarrollo integral de las comunidades locales. (Conti, Charne, Moscoso, & Comparato, El papel del patrimonio en la diversificación de la oferta turística, 2013)

Conti, Charne, Moscoso, Comparato y Cassani (2014), en la investigación “Nuevos productos turísticos en base al patrimonio cultural, el rol de las comunidades locales” aporta que se permiten arribar a algunas reflexiones acerca de los procesos por los cuales determinados componentes del entorno físico o de las actividades desarrolladas por el ser humano pasan a convertirse en referentes simbólicos de la identidad cultural de la comunidad y ejercen una atracción sobre personas que desean vivir nuevas experiencias a través de la visita y la interpretación de sus valores.

En la investigación “Comunidad local, Patrimonio, Ocio y Desarrollo Sustentable”; los autores tienen como objetivo desarrollar un modelo de gestión y participación comunitaria para la puesta en valor del patrimonio cultural local a través de actividades de ocio sustentable. El programa propone la interrelación y convergencia entre los mundos del patrimonio y del ocio en el ámbito comunitario, más específicamente en poblados de pequeña escala, en los que la relación estrecha entre sus habitantes hace posible una gestión consensuada. (Mahieu, Bozzano, Toselli, & Hoeve, 2003)

2.3 Bases Teóricas

2.3.1 Gestión del Patrimonio Cultural

El autor al reflexionar sobre la gestión cultural como “una palanca del desarrollo humano si se fundamenta en un concepto abierto y operativo de cultura y si se toma en cuenta los rasgos identitarios de las sociedades en que se ejerce. Identidad ni rígida ni anclada en esencias inmarcesibles sino cambiante, conflictiva, en un marco de interculturalidad”, sin duda el concepto

que tendremos de gestión del patrimonio cultural tendrá un significado totalmente diferente al solo hecho de la conservación. (Olmos, 2008)

Coronel (2017), menciona que la gestión del patrimonio cultural se vierte en un proceso participativo construido en la cotidianeidad y de forma conjunta y abierta, a través de la interacción de diferentes actores que cooperan entre sí para disfrutar de ese patrimonio, y asegurar al mismo tiempo su transmisión a las generaciones futuras y su viabilidad en el tiempo. Porque el patrimonio es un legado, y sólo tiene valor en la medida en que es reconocido y tiene significado en la vida de un individuo, grupo o comunidad, fortaleciendo su identidad. Además, si tenemos en consideración que estos individuos, grupos y comunidades se expresan de forma diferente, caemos en la cuenta de que las expresiones tangibles e intangibles del patrimonio cultural son tan disímiles como disímiles son los individuos, grupos y comunidades.

2.3.2 Gestión del Patrimonio Cultural Inmaterial

González (2009), manifiesta que la gestión turística del patrimonio cultural es la aplicación de conocimientos específicos para la adecuación de bienes de patrimonio cultural en recursos turísticos. El punto de partida es, en razón de los bienes de los que estamos hablando, la conservación de los mismos y la preservación del espíritu que representan. Pero esto ha de ser combinado con el hecho de que el patrimonio vive una creciente presión para ser adaptado a un uso turístico, hecho relacionado con el progresivo aumento del turismo cultural. La utilización de algunos instrumentos básicos permitirá que los procesos de interacción entre el sector turístico y el sector del patrimonio cultural permitan, no solo encontrar el equilibrio entre ambos, sino mejorar el rendimiento de los dos sectores.

Durante las últimas décadas la preocupación efectiva por la cultura como dimensión importante en el desarrollo sostenible de los pueblos y la lucha contra la pobreza ha venido incrementándose en los ámbitos tanto nacional como internacional. La Conferencia Mundial sobre Políticas Culturales realizada en México, hacía ya hincapié en la importancia de humanizar el desarrollo, considerando como fin último a la persona; y que la cultura contribuye a fortalecer la independencia, la soberanía y la identidad de las

naciones, siendo su constitución fundamental como marco del proceso de desarrollo. (UNESCO, 1982)

La diversidad cultural en el ámbito mundial conforma un legado valioso, patrimonio común de la humanidad, cuya salvaguarda es un deber compartido de la cooperación internacional, pues solo la cooperación efectiva de los países garantizará el pleno respeto a la diferencia, la diversidad creativa de nuestros pueblos y su transmisión a las generaciones venideras.

El concepto de patrimonio abarca una variada significación según el campo temático del que se esté ocupando. Según el Diccionario de la Real Academia Española (2009), la palabra patrimonio provendría de la palabra latina patrimonium. En su acepción más general, se define como la "hacienda que una persona ha heredado de sus ascendientes". El patrimonio debe, de hecho, ser considerado como un legado que recibimos de nuestros ancestros y debemos transmitir a las generaciones futuras. (Aslan & Ardemagni, 2006)

Esta herencia, que se transmite de generación en generación, en el caso del patrimonio cultural "comprende las obras de artistas, arquitectos, músicos, escritores y sabios, así como las creaciones anónimas, surgidas del alma popular, y el conjunto de valores que dan un sentido a la vida. Es decir, las obras materiales y no materiales que expresan la creatividad: la lengua, los ritos, las creencias, los lugares y monumentos históricos, la literatura, las obras de arte y los archivos y bibliotecas", entre otras creaciones de los pueblos. (UNESCO, 1982)

El Patrimonio Cultural de un pueblo comprende las obras de sus artistas, arquitectos, músicos, escritores y sabios, así como las creaciones anónimas, surgidas del alma popular, y el conjunto de valores que dan sentido a la vida, es decir, las obras materiales y no materiales que expresan la creatividad de ese pueblo; la lengua, los ritos, las creencias, los lugares y monumentos históricos, la literatura, las obras de arte y los archivos y bibliotecas

Se entiende como los usos, representaciones, expresiones, conocimientos y técnicas junto con los instrumentos, objetos, artefactos y espacios culturales que le son inherentes que las comunidades, los grupos y en algunos casos los individuos reconozcan como parte integrante de su patrimonio cultural. Este

patrimonio cultural inmaterial, que se transmite de generación en generación, es recreado constantemente por las comunidades y grupos en función de su entorno, su interacción con la naturaleza y su historia, infundiéndoles un sentimiento de identidad y continuidad y contribuyendo así a promover el respeto a la diversidad cultural y la creatividad humana. (INPC, 2014).

Como signatario de la convención para la salvaguardia del PCI (UNESCO, 2003), la República del Ecuador ha considerado como parte de la metodología de la identificación del PCI las cinco categorías que a continuación se detalla:

- Tradiciones y expresiones orales;
- Artes del espectáculo
- Usos sociales, rituales y actos festivos;
- Conocimientos y usos relacionados con la naturaleza y el universo;
- Técnicas artesanales tradicionales

Ámbito 1.- Tradiciones y expresiones orales: conjunto de conocimientos y saberes expresados en mitos leyendas, cuentos, plegarias, expresiones literarias, así como narraciones de la memoria local y otras que tengan un valor simbólico para la comunidad y que se transmiten oralmente de generación en generación. Por ejemplo la leyenda de Luterano.



Figura 2.1: **Cabeza de Luterano**

Fuente: Escudo de la provincia

Ámbito 2.- Artes del Espectáculo: categoría referente a las representaciones de la danza, música, teatro, juegos y otras expresiones vinculadas a espacios rituales o cotidianos, públicos y privados que tengan un valor simbólico para la comunidad y que se transmiten de generación en generación.



Figura 2.2: **Danza típica de la provincia**
Fuente:

Ámbito 3.- Usos sociales, rituales y actos festivos: conjunto de prácticas, manifestaciones y representaciones culturales y desarrolladas en un contexto espacial y temporal, como celebraciones religiosas y profanas. Son ritualidades asociadas al ciclo vital de grupos e individuos que se transmiten de generación en generación con la finalidad de propiciar la cohesión social de los grupos. Por ejemplo el pase del Niño Rey de Reyes de la ciudad de Riobamba.



Figura 2.3: **Niño Rey de Reyes**
Fuente: imágenes del Pase del niño año 2015

Ámbito 4.- Conocimientos y usos relacionados con la naturaleza y el universo: conjunto de conocimientos, técnicas y prácticas que las comunidades desarrollan y mantienen en interacción con su entorno natural y que se vinculan a su sistema de creencias referentes a la gastronomía (sobresale el hornado como plato típico en toda la provincia Fig. 4), medicina tradicional, espacios simbólicos, técnicas productivas y sabiduría ecológica entre otros. Se transmiten de generación en generación y tienen un valor simbólico para la comunidad.



Figura 2.4: **Pato típico, Hornado**
Fuente: Consejo provincial de Chimborazo

Ámbito 5.- Técnicas artesanales tradicionales: Referente a las técnicas tradicionales y constructivas tradicionales y a su dinamismo. Son un conjunto de actividades de carácter esencialmente manual que incluyen los instrumentos para su elaboración. Este ámbito constituye el más tangible del patrimonio inmaterial; sin embargo, interesa destacar los conocimientos y el saber hacer que se transmite de generación en generación, más que los objetos o productos de la actividad artesanal.



Figura 2.5: **Artesanías de la provincia (alfombras de Guano)**
Fuente: Municipalidad del cantón Guano

El Patrimonio Cultural Inmaterial está ligado a la memoria y la herencia en medida que su vigencia y representatividad genera procesos identitarios y de pertenencia en la comunidad; en éste sentido el PCI está conformado por aquellas expresiones y manifestaciones cuyos saberes, conocimientos, técnicas y prácticas han sido transmitidas de generación en generación tiene vigencia y son pertinentes para una comunidad ya que han sido recreadas constantemente en función de los contextos sociales y naturales en proceso vivo y dinámico que legitima de resignificación de los sentidos. (INPC, 2013)

De acuerdo a la definición de la UNESCO para el PCI, determina que el patrimonio cultural no se limita a monumentos y colecciones de objetos, sino que comprende también tradiciones o expresiones vivas heredadas de nuestros antepasados y transmitidas a nuestros descendientes, como tradiciones orales, artes del espectáculo, usos sociales, rituales, actos festivos, conocimientos y prácticas relativos a la naturaleza y el universo, y saberes y técnicas vinculados a la artesanía tradicional.

Cuando se trata del patrimonio cultural inmaterial abarca:

- Tradicional, contemporáneo y viviente a un mismo tiempo: el patrimonio cultural inmaterial no solo incluye tradiciones heredadas del pasado, sino

también usos rurales y urbanos contemporáneos característicos de diversos grupos culturales.

- Integrador: podemos compartir expresiones del patrimonio cultural inmaterial que son parecidas a las de otros. Tanto si son de la aldea vecina como si provienen de una ciudad en las antípodas o han sido adaptadas por pueblos que han emigrado a otra región, todas forman parte del patrimonio cultural inmaterial: se han transmitido de generación en generación, han evolucionado en respuesta a su entorno y contribuyen a infundirnos un sentimiento de identidad y continuidad, creando un vínculo entre el pasado y el futuro a través del presente. El patrimonio cultural inmaterial no se presta a preguntas sobre la pertenencia de un determinado uso a una cultura, sino que contribuye a la cohesión social fomentando un sentimiento de identidad y responsabilidad que ayuda a los individuos a sentirse miembros de una o varias comunidades y de la sociedad en general.

- Representativo: el patrimonio cultural inmaterial no se valora simplemente como un bien cultural, a título comparativo, por su exclusividad o valor excepcional. Florece en las comunidades y depende de aquellos cuyos conocimientos de las tradiciones, técnicas y costumbres se transmiten al resto de la comunidad, de generación en generación, o a otras comunidades.

- Basado en la comunidad: el patrimonio cultural inmaterial sólo puede serlo si es reconocido como tal por las comunidades, grupos o individuos que lo crean, mantienen y transmiten. Sin este reconocimiento, nadie puede decidir por ellos que una expresión o un uso determinado forma parte de su patrimonio.

2.3.3 Instrumentos legales de cooperación internacional en la protección y salvaguarda del patrimonio cultural

La UNESCO es el organismo especializado de la Organización de las Naciones Unidas (ONU) en lo que se refiere al patrimonio cultural, con una acción y ejecución normativa internacional importante, afirmada por la cooperación internacional de una gran cantidad de países. Una vez ratificados por los Estados Parte, los instrumentos legales impulsados por la UNESCO

se tornan en marco importante para la elaboración de normativa específica en cada país.

El tratamiento del patrimonio cultural a nivel internacional está asociado básicamente a seis convenciones de la UNESCO, que corresponden a tratados multilaterales con compromisos jurídicos vinculantes, a los cuales se encuentran adscritos varios Estados Parte. Estas son:

a. - Convención para la Protección de los Bienes Culturales en Caso de Conflicto Armado y su Reglamento (UNESCO, 1954).

b. - Convención sobre las Medidas que deben Adoptarse para Prohibir e Impedir la Importación, la Exportación y la Transferencia de Propiedad Ilícita de Bienes Culturales (UNESCO, 1970).

c. - Convención sobre la Protección del Patrimonio Mundial Cultural y Natural (UNESCO, 1972).

d. - Convención para la Protección del Patrimonio Cultural Subacuático (UNESCO, 2001).

e. - Convención para la Salvaguarda del Patrimonio Cultural Inmaterial (UNESCO, 2003).

f. - Convención sobre la Protección y Promoción de la Diversidad de las Expresiones Culturales (UNESCO, 2005).

2.3.4 Turismo y Patrimonio Cultural

El Patrimonio Cultural debe ser protegido para recuperar la identidad pero también para mostrarlo a las corrientes turísticas. Gestionar los recursos de manera que las necesidades económicas, sociales y estéticas puedan ser satisfechas mientras se mantiene la integridad cultural, los procesos ecológicos esenciales, la diversidad biológica y los sistemas de vida, es la clave para la sustentación de proyectos turísticos. Por tanto, el objetivo fundamental del turismo sostenible es mantenerse en el tiempo, necesitando para ello obtener la máxima rentabilidad pero protegiendo los recursos naturales que lo sostienen y respetando e involucrando a la población.

Esta es una tendencia mundial y el Ecuador no puede disociarse de esta realidad; se debe mostrar a las nuevas corrientes turísticas la riqueza cultural de nuestras civilizaciones aborígenes. Para nadie son desconocidos los beneficios que acarrea el turismo, por algo le llaman la industria sin humo. En base a las experiencias internacionales y nacionales es necesario tomar en cuenta la presencia de proyectos sustentables que no afecten al patrimonio inmaterial ni impidan el desarrollo de la actividad turística.

Algunas definiciones contemporáneas de turismo:

Existen algunos autores que valoran de manera distinta el fenómeno turístico y otros que han agregado aspectos sobresalientes de las nuevas tendencias. A continuación se presentan algunas definiciones:

Ziperovich (2006), la define como una actividad esencialmente relacionada con el placer, el descanso y la recreación.

Boullón (1999), determina a la actividad turística como un fenómeno de los tiempos modernos, basado en la creciente necesidad de recuperación y cambio de ambientes, el conocimiento y la apreciación de las bellezas escénicas, el goce del contacto con la naturaleza y producto de la creciente fusión de las naciones o países.

Haulot (1994), afirma que el turismo continúa siendo esencialmente función de la fantasía humana, del gusto del hombre por lo desconocido; de su entusiasmo por lo pueril, por las imágenes y por lo maravilloso. No se conoce a nadie que emprenda un viaje con la esperanza de contribuir al equilibrio económico del país visitado. Es válido aclarar que el espacio de acción primaria de la actividad turística se refiere al aprovechamiento del tiempo libre y se ha extendido hacia los aspectos económicos.

2.3.5 El turismo como actividad económica

Según la Organización Mundial de Turismo, el turismo es la mayor fuente de exportación, por consiguiente, es considerado como un importante factor en la balanza de pagos de muchos países. Además, crea dos veces y media más empleo que en cualquier otra área industrial. Los viajes y el turismo estimulan grandes inversiones estatales y, consecuentemente, los Gobiernos recaudan

cientos de millones de dólares anuales en materia de impuestos fiscales. (OMT, 2001)

Si estos tributos son recaudados y distribuidos de manera adecuada, se esperan mejoras en las condiciones de vida de las comunidades y en la atención de los turistas, por lo que se hace indispensable la capacitación de personal local en servicios de atención para satisfacer la creciente llegada de turistas.

Como cualquier otra actividad económica, es la estructura de producción y de oferta la que finalmente habrá de definir al turismo dentro del contexto macroeconómico. En las zonas rurales menos desarrolladas, el turismo puede crear negocios y empleos, ayudar a igualar las oportunidades económicas y proveer un inventivo para habitantes permanentes de las áreas rurales, evitando que migren a las ciudades superpobladas.

Hernández (2005), en su obra Planificación Turística argumenta que una gran proporción del movimiento turístico actual sigue exhibiendo el perfil de consumo que corresponde a los estratos sociales de mayor ingreso dentro de las economías de mercado.

Esto perece ser una simple expresión de las estructuras distributivas que rigen a dichas economías y no necesariamente un rasgo esencial de la actividad en cuanto a tal, ya que se ha observado que no es un imperativo el que la gente tenga un excedente considerable de dinero para realizar actividades turísticas. El hecho comprobable de que, generalmente en los países occidentales bajo economías de mercado, no son los trabajadores los que participan mayoritariamente en los movimientos turísticos (internos e internacionales), debe comprenderse como un resultado y una manifestación externa de la estructura social y distributiva de las economías, y no como una característica inherente al fenómeno mismo del turismo. Es imposible dejar de remarcar la importancia de los aspectos económicos de la actividad turística, ya que esta implica una actividad económica con una distribución, no igualitaria pero si extendida, de los ingresos para la comunidad. Los turistas que participan de esta actividad requieren satisfacer sus necesidades personales, ya que no solamente utilizan servicios de hospedaje, sino también de transporte y

alimentación o compran productos representativos de la zona. De esta forma, el turismo receptivo produce ingreso de divisas sin entregar como valor de cambio la materia prima.

La expansión geográfica y la gran cantidad de mano de obra que por naturaleza utiliza el sector turístico extienden las oportunidades de empleo, un hecho particularmente relevante en las zonas remotas y rurales donde más pobreza existe. La atenuación de la pobreza se ha convertido en una condición indispensable para la paz, la conservación del medio ambiente y el desarrollo sostenible, además de ser una obligación moral para un mundo próspero, en el que las diferencias entre naciones pobres y ricas parecen haberse ampliado en los últimos años. El turismo es uno de los principales sectores de exportación de los países en vías de desarrollo y una fuente principal de divisas en 46 de los 49 países menos adelantados

2.3.6 Los retos de la actividad turística

Frangialli (2007), Secretario General de la OMT, afirmó que “en los últimos años, dirigentes de todo el mundo han señalado una serie de retos de repercusión claramente mundial, siendo la pobreza extrema y el cambio climático los más acuciantes.

Para responder a ellos es preciso innovar y cambiar los comportamientos, y el turismo puede y debe contribuir a dar solución a ambos problemas”. Explicó también que “la OMT ha trabajado activamente en estas cuestiones durante algunos años y está decidida a buscar políticas equilibradas y equitativas para alentar un consumo responsable de energía, así como unas pautas de actuación que promuevan la lucha contra la pobreza. (Caribbeannewsdigital, 2015)

Este compromiso puede y debe conducir a un crecimiento verdaderamente sostenible, enmarcado en los objetivos de desarrollo del Milenio”. El turismo mundial se adentra en una nueva fase histórica de crecimiento, que comenzó hace tres años. En el año 2005, traspasó la barrera de los 800 millones de llegadas internacionales. El año pasado, llegó a los 842. Esta nueva fase se caracteriza por un tipo de crecimiento más sólido y más responsable, según el Secretario General de la OMT, Francesco Frangialli (2005), en su discurso

durante la inauguración de la ITB en la Feria Internacional de Berlín, de acuerdo con las cifras de la OMT, este incremento representa un crecimiento superior al 20% en el espacio de tres años, lo que equivale a 150 millones de visitantes adicionales. África registró el crecimiento más sobresaliente, como ocurrió también en 2005. Asia y el Pacífico y América Latina también obtuvieron resultados destacados y Oriente Medio demostró una resistencia notable a pesar de las convulsiones sufridas por la región.

2.3.7 Entorno Social y Cultural del turismo en el Ecuador

La población ecuatoriana goza de una amplia diversidad étnica. El Consejo de Desarrollo de las Nacionalidades y Pueblos Indígenas del Ecuador (CODENPE, 2003) señala que en el territorio ecuatoriano conviven trece nacionalidades y catorce pueblos indígenas con su propia cosmovisión del mundo, conjuntamente con mestizos, montubios, blancos, afroecuatorianos y otros.

En el área urbana nuestro país cuenta con atractivos turísticos reconocidos por la UNESCO como Patrimonios Culturales de la Humanidad: Quito y Cuenca. Del mismo modo, las ciudades portuarias como Guayaquil y Manta han entrado en los últimos años en un proceso de renovación y modernización urbana que ofrece nuevos atractivos turísticos. Existe una amplia gama de ciudades intermedias que vinculan sus atractivos culturales con los naturales. Mientras que en la zona rural se puede apreciar la diversidad de costumbres y tradiciones de vida a pequeña escala con expresiones artísticas y culturales en las que predominan las culturas indígenas y afroecuatorianas.

2.3.8 Código Ético Mundial para el Turismo.

El Código Ético Mundial para el Turismo fue aprobado por la Asamblea General de la Organización Mundial del Turismo, en el que se enuncian los principios que deben guiar el desarrollo del turismo y que sirve de marco de referencia para los diferentes interesados en el sector del turismo, con el objetivo de promover el orden turístico mundial equitativo, reducir al mínimo los efectos negativos del turismo sobre el medio ambiente y el patrimonio cultural al tiempo que se aprovechan al máximo los beneficios del turismo en

la promoción del desarrollo sostenible y el alivio de la pobreza, así como el entendimiento entre las naciones. Subraya la necesidad de promover un turismo responsable y sostenible que pueda ser beneficioso para todos los sectores de la sociedad.

Invita a los gobiernos y a otros interesados en el sector del turismo a estudiar la posibilidad de introducir, el contenido del Código Ético Mundial para el Turismo en las correspondientes leyes, normas y prácticas profesionales y, expresa su reconocimiento por los esfuerzos desplegados y las medidas adoptadas por algunos Estados.

El Código Ético Mundial para el Turismo está comprendido por 10 artículos, que se enumeran a continuación:

Artículo 1: Contribución del turismo al entendimiento y al respeto mutuos entre hombres y sociedades.

Artículo 2: El turismo, instrumento de desarrollo personal y colectivo.

Artículo 3: El turismo, factor de desarrollo sostenible.

Artículo 4: El turismo, factor de aprovechamiento y enriquecimiento del patrimonio cultural de la humanidad.

Artículo 5: El turismo, actividad beneficiosa para los países y las comunidades de destino.

Artículo 6: Obligaciones de los agentes del desarrollo turístico.

Artículo 7: Derecho al turismo.

Artículo 8: Libertad de desplazamientos turísticos.

Artículo 9: Derechos de los trabajadores y de los empresarios del sector turístico.

Artículo 10: Aplicación de los principios del Código Ético Mundial para el Turismo. (UNWTO, 2001)

2.3.9 Líneas de Productos y Variedades de Productos Específicos del Ecuador

El Ministerio de Turismo del Ecuador (MINTUR, 2007) determinó en su planificación estratégica al año 2020 las líneas de productos y variedades de productos de acuerdo específicos del Ecuador integran varios tipos de turismo cultural de los cuales se describirá, son: Patrimonios naturales y culturales; Mercados y artesanías; Gastronomía; Shamanismo; Fiestas populares; Turismo religioso; Turismo urbano; Turismo arqueológico; CAVE: científico, académico, voluntario y educativo, y Haciendas históricas.

Definiéndose como producto turístico a una propuesta de viaje, estructurada desde los recursos, a la que se incorporan servicios turísticos - transporte, alojamiento, guías de viajes, entre otros (Chías, 2003).

Por lo tanto, el producto deberá reunir como requisitos tres atributos fundamentales que son: atractivo, facilidades y accesibilidad. De modo genérico en el Ecuador existen tres líneas de productos claves: Ecoturismo-Turismo de Naturaleza, Turismo Cultural y Turismo de deportes-Aventura, que configuran el mayor volumen de la oferta.

2.3.10 Plan de Desarrollo Provincial.

En el Plan de Desarrollo Provincial se incluye el Plan Turístico Provincial: Programa de Turismo Ecológico co-administrados por los gobiernos seccionales, organizaciones comunitarias y empresa privada y de Fomento a la CULTURA con su Programa de revitalización cultural, circunscrita en el plan de desarrollo "minga por la vida" que está integrado en: ejes y programas priorizados por el plan estratégico minga por la vida eje producción y empleo.

2.3.11 Desarrollo turístico

Según la autora el desarrollo turístico puede definirse específicamente como la provisión y el mejoramiento de las instalaciones y servicios idóneos para satisfacer las necesidades del turista, y definido de una manera más general, puede también incluir los efectos asociados, tales como la creación de empleos o la generación de ingresos. (Armendáriz, 2016)

Esta definición, puede dividirse en dos partes: la primera hace referencia a la estructura socio-productiva que en los centros receptores hace posible que el

visitante disfrute de los recursos que han motivado su desplazamiento. La segunda parte se refiere al impacto económico de la actividad turística, que genera ingresos económicos provenientes de los centros emisores de turismo, y empleos.

Una característica esencial del turismo, es que su desarrollo no se presenta de manera homogénea en el espacio, sino que genera concentraciones de la actividad, siempre en relación a la materia prima del turismo, esto es, los atractivos naturales o culturales. Esto significa que si bien el turismo se conceptualiza a partir del desplazamiento de los visitantes desde un centro emisor hacia uno receptor, la unidad de análisis del desarrollo turístico es el destino.

El turismo es una actividad compleja que se ha venido estudiando desde distintos enfoques, destacando su conceptualización como industria, sistema y fenómeno social. Dicha complejidad, radica en la relación del turismo con diversos sectores que permiten su existencia, y que se define habitualmente como las actividades que realizan las personas durante sus viajes y estancias, en lugares distintos al de su entorno habitual, por un período de tiempo consecutivo inferior a un año con fines de ocio, por negocio y otros motivos. (OMT, 1998)

García & Palacios (2003), en su investigación “Desarrollo sostenible y turismo en Ecuador. Espacio y Desarrollo”, mencionan que en la actualidad, los países en desarrollo, entre los que se encuentra Ecuador, necesitan mejorar sus ingresos y productividad, con el fin de eliminar la pobreza de un modo que sea ambiental y socialmente sostenible; además expresan que Ecuador, país de la Comunidad Andina, posee, a pesar de su escaso nivel económico, una sorprendente naturaleza con una elevada biodiversidad. Esta, junto con sus diversas culturas, constituye un potencial turístico de primer orden en aventura, arte, cultura y naturaleza, características que permite desarrollar importantes proyectos de ecoturismo.

En la primera parte se enuncia la relación del desarrollo con la productividad y la economía; lo cual implícitamente refiere la importancia del espacio geográfico, el turismo, cultura y el ser humano que lo provoca; seguidamente,

refiere la importancia de la naturaleza del país por su mega diversidad y de las expresiones culturales por el aporte humano en la actividad turística. De hecho; naturaleza, lo que el ser humano transforma y genera de ella que es la cultura y su mayor protagonista son fundamentales en el quehacer turístico.

Desde el enfoque como industria para la actividad turística, se lo define como "la suma de los fenómenos y relaciones que surgen de la interrelación de turistas, comerciantes, gobiernos anfitriones y comunidades anfitrionas en el proceso de atraer y hospedar a esos turistas y otros visitantes". (McIntosh & Gupta, 1989)

Molina (1986), manifiesta que la industria turística se sustenta en dos pilares fundamentales, la producción y el consumo, ya que se producen bienes y servicios intangibles que los turistas consumen al hacer uso de ellos. Así es que se le conoce como una "industria sin chimeneas", que si bien por el término se puede pensar que ésta no contamina, los productos que genera el turismo propician repercusiones en el medio natural como todas las demás industrias, aunque de diferente manera. Así mismo el turismo visto como una industria, es planteado como una sólida estrategia para la reducción de profundas problemáticas sociales como la pobreza, a partir de los beneficios esencialmente económicos que genera, y entre los que destaca la creación de empleos, el desarrollo de las compañías locales y su integración al mercado. Sin embargo, es común que la mayoría de las empresas que conforman dicha industria señalen que su objetivo no se orienta a la solución de esta problemática, a pesar que más que otro tipo de industria depende de la estabilidad natural y sociocultural del destino, al tiempo que dada su propia dinámica puede incrementar la pobreza, violencia e inseguridad en los espacios periféricos. (Roe, Goodwin, & Ashley, 2002)

Zamorano (2002), manifiesta que los principios de desarrollo son los siguientes:

- Respetar y cuidar la comunidad de los seres vivos.
- Mejorar la calidad de la vida humana.
- Conservar la vitalidad y diversidad de la tierra.

- Reducir al mínimo el agotamiento de los recursos no renovables.
- Mantenerse dentro de la capacidad de la carga de la tierra.
- Modificar las acciones y prácticas personales.
- Facultar a las comunidades para que cuiden de su propio medio ambiente.
- Proporcionar un marco nacional para la integración del desarrollo y la conservación, y
- Forjar una alianza mundial.

2.3.12. Los viajes y turismo como sector de servicios.

Los servicios no se poseen, sino se usan; por ejemplo no poseen un asiento en un vuelo ni un camarote en un crucero, sino que hacen uso de ellos. Los productos de viajes y turismo presentan diversas características de importancia para su gestión.

Características de los servicios turísticos:

- Intangibilidad: Normalmente los servicios no pueden verse, tocarse, olerse, gustarse, probarse ni almacenarse en una estantería antes de su compra. La intangibilidad dificulta su compra pero facilita su distribución.
- Inseparabilidad: La producción y el consumo de los servicios son inseparables. Por ejemplo para hacer uso de un viaje aéreo o un servicio de autobús, tanto la persona como el medio de transporte han de realizar el viaje al mismo tiempo. La consecuencia de ésta inseparabilidad es que los consumidores tiene una experiencia directa de la producción del servicio. En efecto en el momento de la producción se encuentran en la "fábrica de servicios", lo tiene implicaciones profundas para el personal de estos sectores.
- Carácter perecedero: Como la producción y el consumo son simultáneos, los servicios son instantáneamente perecederos si no se han vendido en el momento de su producción. El asiento vacío del tren, la cama vacía del hotel o la vacación no vendida representan oportunidades perdidas. Son ventas perdidas que nunca podrán recuperarse.

- Heterogeneidad: Los servicio a diferencia de los bienes manufacturados producidos en masa, nunca son idénticos. Un hotel de una cadena de hoteles, o las vacaciones de una persona nunca serán idénticos a otros. El elemento humano y otros factores de la prestación de servicios, aseguran que estos factores serán heterogéneos, es decir, variados.

- Propiedad: Cuando un cliente compra un producto manufacturado normalmente existirá un documento, como un recibo, que transfiere la propiedad del vendedor al comprador. Cuando un consumidor compra un servicio, normalmente no recibe la propiedad de nada tangible. Se alquila el auto pero no se transfiere su propiedad.

Características de los servicios específicos de viajes y turismo:

- Costo elevado: Los productos de viajes y turismo normalmente representan una compra relativamente alto para el consumidor. Disfrutar de unas vacaciones, comprar un pasaje de avión o alojarse en un hotel. En realidad en algunos casos estas compras representarán el principal concepto de gasto del consumidor en año determinado.

- Estacionalidad: El turismo presenta una de las pautas de demanda más estacionales de todos los productos, con menos variación que la demanda de tarjetas de Navidad o aparatos de aire acondicionado pero más que casi todas las compras de gran valor

- Facilidad de entrada y salida en el mercado: En algunas áreas del sector de viajes y turismo es relativamente fácil de crear o cerrar una empresa; es decir los costos de entrada y salida en el mercado son relativamente bajos (en relación con otros sectores). Por ejemplo para un tour operador la mayoría de los servicios de viajes incluidos en las vacaciones son alquilados o adquiridos cuando son necesarios

- Interdependencia: Se puede considerar que el sector de viajes y turismo está formado por los siguientes elementos: alojamiento, restauración, transporte, organizadores de viajes, organizaciones de destinos. Todos estos segmentos están vinculados entre sí y dependen unos de otros, es decir son interdependientes.

- Impacto del turismo. Un aspecto que tal vez sea exclusivo del turismo es su impacto sobre la sociedad. Probablemente sea razonable afirmar que ningún otro sector se le acerca, ya que el turismo por definición implica el transporte de personas a destinos alejados de sus hogares. Ahora bien, los efectos del turismo son de gran alcance y polémicos, positivos y negativos.

- Efecto de las crisis externas: El sector de los viajes y el turismo es especialmente vulnerable a crisis externas que están más allá de los gestores. Las huelgas, huracanes, terremotos, publicidad negativa, accidentes, pueden tener un efecto espectacular y veloz sobre los niveles de actividad. (Evans, Campbell, & Stonehouse, 2003)

CAPITULO III. METODOLOGÍA

3.1 Hipótesis y Variables

3.1.1 Hipótesis General

La gestión del patrimonio cultural inmaterial está relacionada con los niveles del desarrollo turístico de la Provincia de Chimborazo- Ecuador

3.1.2 Hipótesis Específicas

1. Las tradiciones y expresiones orales de la gestión del patrimonio cultural inmaterial es un factor que está relacionado con los niveles de desarrollo turístico de la provincia de Chimborazo, Ecuador.

2. Las artes del espectáculo de la gestión del patrimonio cultural inmaterial es un factor que está relacionado con los niveles de desarrollo turístico de la provincia de Chimborazo, Ecuador.

3. Los usos sociales, rituales y actos festivos de la gestión del patrimonio cultural inmaterial, es un factor que está relacionado con los niveles de desarrollo turístico de la provincia de Chimborazo, Ecuador.

4. Los conocimientos y usos relacionados con la naturaleza y el universo de la gestión del patrimonio cultural inmaterial, es un factor que está relacionado con los niveles de desarrollo turístico de la provincia de Chimborazo, Ecuador.

5. Las técnicas tradicionales artesanales de la gestión del patrimonio cultural inmaterial, es un factor que está relacionado con los niveles de desarrollo turístico de la provincia de Chimborazo, Ecuador.

3.1.3 Variables

Independiente:

Gestión del Patrimonio Cultural Inmaterial

Dependiente:

Desarrollo turístico

3.1.4 Indicadores

3.1.4.1 Indicadores para la Hipótesis General

Cuadro 3.1: **Indicadores para la Hipótesis General**

Variable independiente	**Dimensión 1: Tradición y expresiones orales**	
Patrimonio cultural inmaterial	**Indicadores**	Importancia de trasmitir relatos
		Conservación de lo aprendido
		Interés en preservar sus tradiciones
		Conservación del idioma nativo
		Entidad que impulsa la trasmisión de las tradiciones y expresiones orales
	Dimensión 2. Artes del espectáculo	
	Indicadores	Organización de eventos que conserva las danzas típicas
		Importante de enseñar música tradicional
		Práctica de juegos festivos
		Práctica de teatro
		Importante de trasmitir la literatura tradicional
		Entidad que impulsa la trasmisión del arte de espectáculo
	Dimensión 3: Usos sociales, rituales y actos festivos	
	Indicadores	Difusión cultural
		Conservación de las fiestas tradicionales
		Importancia del uso del calendario agrícola e indicadores climáticos
		Significado de las creencias
		Frecuencia de práctica de los ritos
		Variedad de vestimenta
		Importancia del uso de vestimenta

		Entidad que impulsa la trasmisión y practica de los ritos, actos festivos, ceremonias religiosas o usos sociales
	Dimensión 4: Conocimientos y usos relacionados con la naturaleza y el universo	
	Indicadores	Difusión de la gastronomía
		Poco interés por rescatar los saberes ancestrales de la tradición culinaria
		Faltan productos turísticos articulados con la gastronomía tradicional
		Pérdida de identidad cultural en la gastronomía tradicional
		Importancia de conocimientos adquiridos de la medicina tradicional
		Conocimientos y prácticas relacionadas con fenómenos astronómicos y naturales
		Proteger los sitios sagrados
		Entidad que impulsa la transmisión de los conocimientos y usos relacionados con la naturaleza y el universo
	Dimensión 5: Técnicas artesanales tradicionales	
	Indicadores	Técnicas tradicionales en la producción artesanal
		Producción artesanal incorporada al comercio turístico
		Venta de productos artesanales
		Entidad que impulsa la difusión de las técnicas artesanales

Variable Dependiente	**Dimensión 1: Cognitiva**	
Desarrollo Turístico	**Indicadores**	Lugares turísticos
		Seguridad Ciudadana
		Servicios de Transporte
		Servicios de alojamiento
		Clima
		Gastronomía
		Cultura de servicios del lugar
		Oficina de información turística
	Dimensión 2: Afectiva	
	Indicadores	Lugar preferido
		Expectativas
		Experiencia
		Satisfacción
	Dimensión 3: Conativa	
	Indicadores	Recomendación
		Hablar bien
		Motivaciones
		Referencias
	Dimensión 4: Acción	
	Indicadores	Frecuencia de visita
		Monto gastado
		Probabilidad de volver
		Preferencia

Fuente. Elaboración propia del autor

3.1.4.2 Indicadores para las Hipótesis Específicas

En lo referente a los indicadores para cada una de las hipótesis específicas del presente estudio que relacionan Variables, Dimensiones e Indicadores se indica mediante los siguientes cuadros:

Cuadro 3.2: **Indicadores para la Hipótesis Específica 1**

Variable independiente	**Dimensión 1: Tradición y expresiones orales**	
Patrimonio cultural inmaterial	**Indicadores**	Importancia de trasmitir relatos
		Conservación de lo aprendido
		Interés en preservar sus tradiciones
		Conservación del idioma nativo
		Entidad que impulsa la trasmisión de las tradiciones y expresiones orales
Variable Dependiente	**Dimensión 1: Cognitiva**	
Desarrollo Turístico	**Indicadores**	Lugares turísticos
		Seguridad Ciudadana
		Servicios de Transporte
		Servicios de alojamiento
		Clima
		Gastronomía
		Cultura de servicios del lugar
		Oficina de información turística

	Dimensión 2: Afectiva	
	Indicadores	Lugar preferido
		Expectativas
		Experiencia
		Satisfacción
	Dimensión 3: Conativa	
	Indicadores	Recomendación
		Hablar bien
		Motivaciones
		Referencias
	Dimensión 4: Acción	
	Indicadores	Frecuencia de visita
		Monto gastado
		Probabilidad de volver
		Preferencia

Fuente. Elaboración propia del autor

Cuadro 3.3: **Indicadores para la Hipótesis Específica 2**

Variable independiente	**Dimensión 2. Artes del espectáculo**	
Patrimonio cultural inmaterial	**Indicadores**	Organización de eventos que conserva las danzas típicas
		Importante de enseñar música tradicional
		Práctica de juegos festivos
		Práctica de teatro
		Importante de trasmitir la literatura tradicional
		Entidad que impulsa la trasmisión del arte de espectáculo
Variable dependiente	**Indicadores por Dimensión**	
	Dimensión 1: Cognitiva	
Desarrollo Turístico	**Indicadores**	Lugares turísticos
		Seguridad Ciudadana
		Servicios de Transporte
		Servicios de alojamiento
		Clima
		Gastronomía
		Cultura de servicios del lugar
		Oficina de información turística
	Dimensión 2: Afectiva	
	Indicadores	Lugar preferido
		Expectativas
		Experiencia
		Satisfacción

	Dimensión 3: Conativa	
	Indicadores	Recomendación
		Hablar bien
		Motivaciones
		Referencias
	Dimensión 4: Acción	
	Indicadores	Frecuencia de visita
		Monto gastado
		Probabilidad de volver
		Preferencia

Fuente. Elaboración propia del autor

Cuadro 3.4: **Indicadores para la Hipótesis Específica 3**

Variable independiente	**Dimensión 3: Usos sociales, rituales y actos festivos**	
Patrimonio cultural inmaterial	**Indicadores**	Difusión cultural
		Conservación de las fiestas tradicionales
		Importancia del uso del calendario agrícola e indicadores climáticos
		Significado de las creencias
		Frecuencia de práctica de los ritos
		Variedad de vestimenta
		Importancia del uso de vestimenta
		Entidad que impulsa la trasmisión y practica de los ritos, actos festivos, ceremonias religiosas o usos sociales
Variable dependiente	**Indicadores por Dimensión**	
	Dimensión 1: Cognitiva	
Desarrollo Turístico	**Indicadores**	Lugares turísticos
		Seguridad Ciudadana
		Servicios de Transporte
		Servicios de alojamiento
		Clima
		Gastronomía
		Cultura de servicios del lugar
		Oficina de información turística

	Dimensión 2: Afectiva	
	Indicadores	Lugar preferido
		Expectativas
		Experiencia
		Satisfacción
	Dimensión 3: Conativa	
	Indicadores	Recomendación
		Hablar bien
		Motivaciones
		Referencias
	Dimensión 4: Acción	
	Indicadores	Frecuencia de visita
		Monto gastado
		Probabilidad de volver
		Preferencia

Fuente. Elaboración propia del autor

Cuadro 3.5: **Indicadores para la Hipótesis Específica 4**

Variable independiente	**Dimensión 4: Conocimientos y usos relacionados con la naturaleza y el universo**	
Patrimonio cultural inmaterial	**Indicadores**	Difusión de la gastronomía
		Poco interés por rescatar los saberes ancestrales de la tradición culinaria
		Faltan productos turísticos articulados con la gastronomía tradicional
		Pérdida de identidad cultural en la gastronomía tradicional
		Importancia de conocimientos adquiridos de la medicina tradicional
		Conocimientos y prácticas relacionadas con fenómenos astronómicos y naturales
		Proteger los sitios sagrados
		Entidad que impulsa la transmisión de los conocimientos y usos relacionados con la naturaleza y el universo
Variable dependiente	**Indicadores por Dimensión**	
	Dimensión 1: Cognitiva	
Desarrollo Turístico	**Indicadores**	Lugares turísticos
		Seguridad Ciudadana
		Servicios de Transporte
		Servicios de alojamiento
		Clima
		Gastronomía
		Cultura de servicios del lugar
		Oficina de información turística

	Dimensión 2: Afectiva	
	Indicadores	Lugar preferido
		Expectativas
		Experiencia
		Satisfacción
	Dimensión 3: Conativa	
	Indicadores	Recomendación
		Hablar bien
		Motivaciones
		Referencias
	Dimensión 4: Acción	
	Indicadores	Frecuencia de visita
		Monto gastado
		Probabilidad de volver
		Preferencia

Fuente. Elaboración propia del autor

Cuadro 3.6: **Indicadores para la Hipótesis Específica 5**

Variable independiente	**Dimensión 5: Técnicas artesanales tradicionales**	
Patrimonio cultural inmaterial	**Indicadores**	Técnicas tradicionales en la producción artesanal
		Producción artesanal incorporada al comercio turístico
		Venta de productos artesanales
		Entidad que impulsa la difusión de las técnicas artesanales
Variable dependiente	**Indicadores por Dimensión**	
	Dimensión 1: Cognitiva	
Desarrollo Turístico	**Indicadores**	Lugares turísticos
		Seguridad Ciudadana
		Servicios de Transporte
		Servicios de alojamiento
		Clima
		Gastronomía
		Cultura de servicios del lugar
		Oficina de información turística
	Dimensión 2: Afectiva	
	Indicadores	Lugar preferido
		Expectativas
		Experiencia
		Satisfacción

	Dimensión 3: Conativa	
	Indicadores	Recomendación
		Hablar bien
		Motivaciones
		Referencias
	Dimensión 4: Acción	
	Indicadores	Frecuencia de visita
		Monto gastado
		Probabilidad de volver
		Preferencia

Fuente. Elaboración propia del autor

3.2 Matriz de Consistencia

GESTIÓN DEL PATRIMONIO CULTURAL INMATERIAL EN EL DESARROLLO TURÍSTICO DE LA PROVINCIA DE CHIMBORAZO-ECUADOR

PROBLEMA	OBJETIVOS	HIPÓTESIS	VARIABLES	DIMENSIONES
General ¿La gestión del patrimonio cultural inmaterial es un factor que promueve el desarrollo turístico de la Provincia de Chimborazo, Ecuador?	General Estructurar los componentes de una estrategia de gestión del patrimonio cultural que permita promover el desarrollo turístico de la Provincia de Chimborazo, Ecuador	General La gestión del patrimonio cultural inmaterial está relacionada con los niveles del desarrollo turístico de la Provincia de Chimborazo- Ecuador	X: Gestión del Patrimonio Cultural Inmaterial	- Patrimonio Cultural inmaterial
			Y: Desarrollo Turístico de la provincia de Chimborazo.	- Cognitiva - Afectiva - Conativa - Acción
Específicos 1.¿Las tradiciones y expresiones orales es un factor que promueve la gestión del patrimonio cultural inmaterial, en el desarrollo turístico de la Provincia de Chimborazo, Ecuador?	Específicos 1. Determinar si, las tradiciones y expresiones orales de la gestión del patrimonio cultural inmaterial, es un factor que promueve el desarrollo turístico de la Provincia de Chimborazo, Ecuador.	Específicas 1. Las tradiciones y expresiones orales de la gestión del patrimonio cultural inmaterial es un factor que está relacionado con los niveles de desarrollo	X: Gestión del Patrimonio Cultural Inmaterial	-Tradición y expresiones orales

		turístico de la provincia de Chimborazo, Ecuador.	Y: Desarrollo Turístico de la provincia de Chimborazo.	- Cognitiva - Afectiva - Conativa - Acción
2¿Las artes del espectáculo es un factor que promueve la gestión del patrimonio cultural inmaterial, en el desarrollo turístico de la Provincia de Chimborazo, Ecuador?	2. Determinar si, las artes del espectáculo de la gestión del patrimonio cultural inmaterial, es un factor que promueve el desarrollo turístico de la Provincia de Chimborazo, Ecuador.	2. Las artes del espectáculo de la gestión del patrimonio cultural inmaterial es un factor que está relacionado con los niveles de desarrollo turístico de la provincia de Chimborazo, Ecuador.	X: Gestión del Patrimonio Cultural Inmaterial	-Usos sociales, rituales y actos festivos
			Y: Desarrollo Turístico de la provincia de Chimborazo.	- Cognitiva - Afectiva - Conativa - Acción
3. ¿Los usos sociales, rituales y actos festivos es un factor que promueve la gestión del	3. Determinar si, los usos sociales, rituales y actos festivos de la gestión del patrimonio cultural	3. Los usos sociales, rituales y actos festivos de la gestión del patrimonio cultural	X:	- Los usos sociales, rituales y actos festivos

patrimonio cultural inmaterial, en el desarrollo turístico de la Provincia de Chimborazo, Ecuador?	inmaterial, es un factor que promueve el desarrollo turístico de la Provincia de Chimborazo, Ecuador.	inmaterial, es un factor que está relacionado con los niveles de desarrollo turístico de la provincia de Chimborazo, Ecuador.	Gestión del Patrimonio Cultural Inmaterial	
			<u>Y:</u> Desarrollo Turístico de la provincia de Chimborazo.	- Cognitiva - Afectiva - Conativa - Acción
4. ¿Los conocimientos y usos relacionados con la naturaleza y el universo es un factor que promueve la gestión del patrimonio cultural inmaterial, en el desarrollo turístico de la Provincia de Chimborazo, Ecuador?	4.Determinar si, los conocimientos y usos relacionados con la naturaleza y el universo de la gestión del patrimonio cultural inmaterial, es un factor que promueve el desarrollo turístico de la provincia de Chimborazo-Ecuador	4. Los conocimientos y usos relacionados con la naturaleza y el universo de la gestión del patrimonio cultural inmaterial, es un factor que está relacionado con los niveles de desarrollo turístico de la provincia de Chimborazo, Ecuador.	<u>X</u>: Gestión del Patrimonio Cultural Inmaterial	- Los conocimientos y usos relacionados con la naturaleza y el universo
			<u>Y:</u> Desarrollo Turístico de la provincia de Chimborazo.	- Cognitiva - Afectiva - Conativa - Acción
5. ¿Las técnicas tradicionales artesanales es un factor	5. Determinar si, las técnicas tradicionales artesanales de la gestión	5. Las técnicas tradicionales artesanales de la gestión del	<u>X</u>:	

que promueve la gestión del patrimonio cultural inmaterial, en el desarrollo turístico de la Provincia de Chimborazo, Ecuador?	del patrimonio cultural inmaterial, es un factor que promueve el desarrollo turístico de la Provincia de Chimborazo, Ecuador.	patrimonio cultural inmaterial, es un factor que está relacionado con los niveles de desarrollo turístico de la provincia de Chimborazo, Ecuador.	Gestión del Patrimonio Cultural Inmaterial Y: Desarrollo Turístico de la provincia de Chimborazo.	Las técnicas tradicionales artesanales - Cognitiva - Afectiva - Conativa - Acción

3.3 Tipo y diseño de Investigación

Siguiendo a Hernández Sampieri (2014) se establecieron los aspectos más trascendentales del diseño metodológico de la investigación.

3.3.1 Modalidad o enfoque de la investigación

El Enfoque es Mixto; Cualitativo porque estudia la relación causa- efecto sobre el objeto de investigación y se realizó un estudio diagnóstico situacional con la intervención de grupos humanos. Además se plantea una propuesta del PCI en la provincia de Chimborazo que permita impulsar el desarrollo turístico, es cuantitativo porque en el estudio diagnóstico se establece tendencias en el comportamiento de los indicadores de las variables estudiadas con la determinación del grado de las relaciones entre las variables de estudio.

De la combinación de ambos enfoques (cuali y cuantitativo), surge la investigación mixta, misma que incluye las mismas características de cada uno de ellos.

Ambos se entremezclan o combinan en todo el proceso de investigación, o al menos, en la mayoría de sus etapas. Requiere de un manejo completo de los dos enfoques y una mentalidad abierta. Agrega complejidad al diseño de estudio; pero contempla todas las ventajas de cada uno de los enfoques. (Hernández & Fernández, 2006)

3.3.2 Tipo de investigación por su diseño

El Diseño de Investigación [I1]es no experimental, con diagnóstico situacional transversal, con elementos de investigación acción. No experimental porque se realizó sin manipular deliberadamente las variables. Es decir, en esta investigación no hace variar intencionalmente las variables independientes. Lo que se hizo en la investigación no experimental es recopilar la información tal y como se dan en su contexto natural, para después analizarlos (Kerlinger, 1979), se busca encontrar las relaciones de las dimensiones de la gestión del Patrimonio Cultural Inmaterial con el Desarrollo Turístico.

El diseño de la investigación es transversal - no experimental porque la recolección, el análisis de los datos y la evaluación de la situación se realizó entre los años 2015 - 2016 con estudios exploratorios ya que identificó el PCI de la provincia de Chimborazo con potencial turístico.

3.3.3 Tipo de investigación por su alcance

La investigación es de tipo descriptivo- explicativo debido a que se tomó información bibliográfica de las variables en investigación para luego levantar información y realizar un diagnóstico de las variables de estudio. (Mejía, 2008). Descriptivo porque determinó la relación que existe entre el PCI y el desarrollo turístico en la provincia de Chimborazo; y explicativo porque se desarrolló los elementos de gestión que integre las variables investigadas.

Esquema 3.1 **Diseño de la investigación**

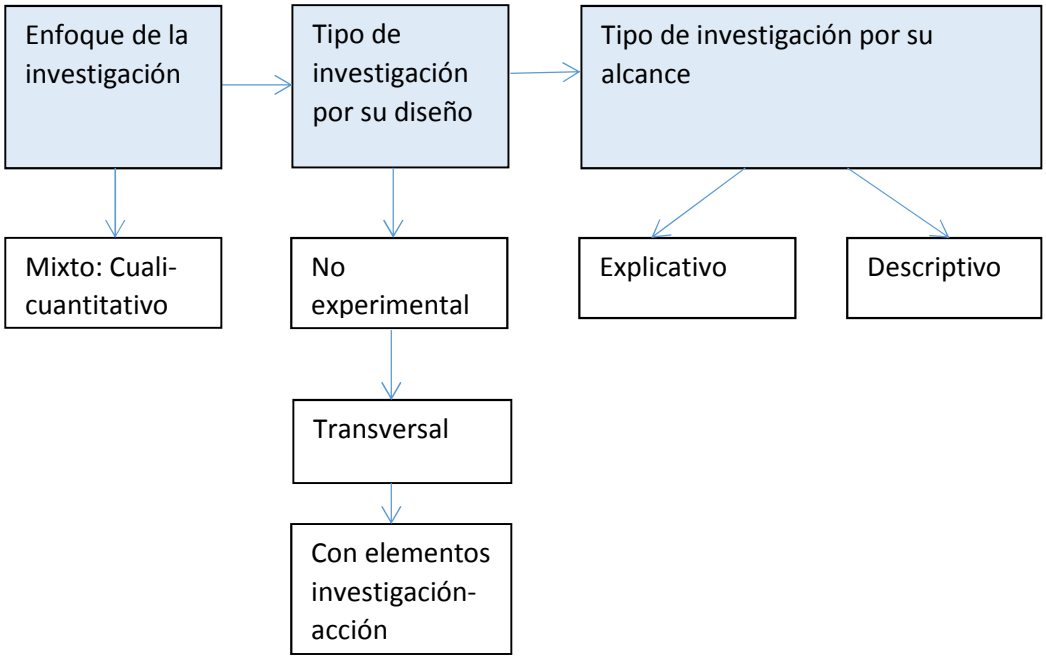

Fuente. Elaboración propia del autor

3.3.4 Métodos de investigación

Para la presente investigación se han integrado varios métodos del nivel teórico y empírico del conocimiento, siendo el predominante el método hipotético- deductivo que trata de la observación del fenómeno a estudiar, creación de las hipótesis para explicar dicho fenómeno, verificación o comprobación de la verdad de los enunciados que relacionan al PCI y el desarrollo Turístico mediante la deducción**.**

3.4 Unidad de Análisis

Entendido la unidad de análisis como "las personas, organizaciones, periódicos, comunidades, situaciones, eventos, etc. El sobre que o quienes se van a recolectar datos, depende del planteamiento del problema a investigar y de los alcances del estudio". (Hernández & Fernández, 2006)

La presente investigación tiene como unidad de análisis a los pobladores que conocen la realidad del lugar y a los turistas que visitaron los cantones de la provincia de Chimborazo.

3.5 Población de Estudio

La población es el conjunto de todos los elementos de la misma especie que presentan una característica determinada o que corresponden a una misma definición y a cuyos elementos se estudiaron sus características y relaciones. (Lema, 2009)

La población estuvo compuesta por los habitantes de cada cantón de la provincia que aportaron sobre el PCI y turistas que visitaron algún cantón de los 10 de la provincia de Chimborazo los cuales facilitaron la información sobre el desarrollo turístico..

Cuadro 3.7: **Grupo poblacional por variable**

Grupo poblacional	**Variable tributable**
Habitantes que conocen la realidad de cada cantón correspondiente a la provincia de Chimborazo	Gestión del Patrimonio Cultural Inmaterial
Turistas que visitaron los cantones de la provincia de Chimborazo.	Desarrollo Turístico

Fuente. Elaboración propia del autor

Tabla 3.1: **Población por cantones**

RIOBAMBA	143419	0,5315
ALAUSI	23020	0,0853
COLTA	23020	0,0853
CHAMBO	7178	0,0266
CHUNCHI	6628	0,0246
GUAMOTE	24094	0,0893
GUANO	25001	0,0927
PALLATANG	6200	0,0230
PENIPE	3749	0,0139
CUMANDA	7519	0,0279
total	269828	

Fuente. (INEC, 2010)

Autor. Elaboración propia del autor

3.6 Selección de Muestra

La técnica de muestra es intencional y por conveniencia por la naturaleza de la investigación y de las variables de estudio.

a) **Criterios de inclusión:** Pobladores de los cantones de la provincia de Chimborazo que conocen bien el entorno y la gestión de su cantón donde viven. En cuanto a los turistas, se ha considerado a los turistas que aceptaron de manera voluntaria participar en responder el cuestionario, y visitado por lo menos un lugar turístico en un tiempo razonable para que puedan dar su opinión.

b) **Criterios de exclusión:** No se han considerado a los pobladores que están de visita porque no se encontraban en condiciones de dar información actualizada del cantón. Con respecto a los turistas, no se han considerado aquellos turistas que solo estaban de paso por la zona.

c) **Criterios de eliminación:** Se han eliminado a los pobladores que no han respondido en una o más dimensiones de las encuestas ya que podrían ocasionar sesgo en la información. Con respecto a los turistas, se ha eliminado a aquellos que no han respondido de manera completa el cuestionario.

Tabla 3.2: **Tamaño de la muestra**

Grupo poblacional	Tamaño total de la muestra	Cantón	Tamaño de la muestra
Habitantes que conocen la realidad de cada cantón correspondiente, de la provincia de Chimborazo	1101 habitantes	Penipe	99
		Chunchi	104
		Cumandá	106
		Alausí	60
		Colta	119
		Pallatanga	107
		Chambo	107
		Guamote	119
		Guano	118
		Riobamba	162
Turistas que visitan los cantones de la provincia de Chimborazo.	1060 turistas	Penipe	118
		Chunchi	64
		Cumandá	107
		Alausí	119
		Colta	93
		Pallatanga	113
		Chambo	119
		Guamote	115
		Guano	95
		Riobamba	117

Fuente. Elaboración propia del autor.

3.6.1 Técnicas de Recolección de Datos

Para recopilar los datos de la presente investigación se utilizó la técnica de la encuesta; es decir, se entregó a los pobladores y a los turistas las encuestas por un periodo de 15 minutos, se dieron las explicaciones necesarias de acuerdo a las consideraciones sobre las principales manifestaciones culturales de la provincia de Chimborazo (Anexo C) para que contesten las preguntas de los cuestionarios y luego se procedió a recoger la información.

El levantamiento de la información se realizó en un solo periodo del año definido por el investigador.

3.7 Análisis e interpretación de la información

Para el procesamiento de la información se utilizó el software informático de SPSS V 20.0. Bajo el siguiente procedimiento: primero se dio un número correlativo a cada encuesta, luego se preparó la plantilla que consiste en configurar los indicadores en el software estadístico SPSS, y se registró la información de las encuestas. Para obtener información se ha procesado en base a la matriz de operacionalización de las variables el valor de cada dimensión del PCI así como el de desarrollo turístico para obtener información detallada de cada variable de estudio.

La investigación realizada, aborda la Gestión del Patrimonio Cultural Inmaterial que por sus características podrían calificarse como variable cualitativa pero en el presente estudio se la ha caracterizado desde una forma cuantitativa mediante la escala ordinal de Likert y de acuerdo a Hernández, Fernández, & Baptista (2010), se utilizó modelos estructurales para contrastar las hipótesis generales y las hipótesis específicas.

3.8 Confiabilidad de los instrumentos de investigación

Para validar la consistencia interna del constructo del PCI y desarrollo turístico se ha utilizado el método de Alfa de Crombach, evidenciando un alfa de 0,911 para el constructo del PCI y 0,917 para el constructo de desarrollo turístico.

De estos resultados se puede concluir con la fiabilidad de los instrumentos de investigación son confiables al momento de recopilar la información puesto que los valores de alfa están por encima de 0.75 que es el estándar, como se puede apreciar:

Cuadro 3.8: **Estadísticas de fiabilidad constructo DT**

Alfa de Cronbach	N de elementos
,917	20

Fuente. Elaboración propia del autor

Cuadro 3.9: **Estadísticas de fiabilidad constructo PCI**

Alfa de Cronbach	N de elementos
,911	31

Fuente. Elaboración propia del autor

De acuerdo con Hernández, Fernández, & Baptista (2010) hay dos opciones con respecto a la utilización del instrumento de medición:

1. Elegir un instrumento ya desarrollado y disponible, el cual se adapta a los requerimientos del estudio en particular.
2. Construir un nuevo instrumento de medición de acuerdo con la técnica apropiada para ello.

Para medir el constructo de Patrimonio Cultural Inmaterial (PCI) se aplicó un cuestionario basado en descripción de PCI de la UNESCO. Se trata de un instrumento diseñado con la técnica de Likert comprendido en su versión final un total de 31 ítems que exploran la variable de patrimonio cultural inmaterial definida operacionalmente en cinco dimensiones son: tradiciones y expresiones orales, artes del espectáculo, usos sociales, rituales y actos festivos, conocimientos y usos relacionados con la naturaleza y el universo, técnicas artesanales tradicionales, mediante Análisis Factorial Exploratorio, como se aprecia en la tabla 3.3.

Tabla 3.3: **Análisis Factorial Exploratorio de componentes principales PCI.**

	1	2	3	4	5	Comp	Dimensión
PC1	-,012	,047	,800	,028	,039	3	Teo
PC2	-,051	-,006	,825	,005	-,012	3	Teo
PC3	,073	-,042	,830	,026	-,026	3	Teo
PC4	,155	-,037	,806	-,014	-,003	3	Teo
PC5	,028	-,007	,806	-,014	,050	3	Teo
PC6	-,039	,038	,000	,588	,104	4	AE
PC7	-,008	,046	-,031	,581	,180	4	AE
PC8	-,068	,087	,068	,636	,100	4	AE
PC9	-,020	-,006	,042	,705	,121	4	AE
PC10	-,023	-,052	,003	,705	-,008	4	AE
PC11	,046	-,066	-,051	,658	,023	4	AE
PC12	-,056	,825	-,024	,025	-,011	2	USRA
PC13	-,044	,873	-,041	,050	-,008	2	USRA
PC14	-,035	,901	-,018	,020	-,025	2	USRA
PC15	-,026	,906	-,006	,021	,006	2	USRA
PC16	-,056	,871	-,019	,016	-,017	2	USRA
PC17	-,026	,906	-,006	,021	,006	2	USRA
PC18	-,029	,808	,043	-,064	-,008	2	USRA
PC19	-,005	,726	,012	-,050	-,029	2	USRA
PC20	,894	-,044	,020	-,045	-,005	1	CUNO
PC21	,884	-,015	,028	,023	-,013	1	CUNO
PC22	,894	-,044	,020	-,045	-,005	1	CUNO
PC23	,844	-,051	,043	-,049	-,028	1	CUNO
PC24	,884	-,015	,028	,023	-,013	1	CUNO
PC25	,894	-,044	,020	-,045	-,005	1	CUNO
PC26	,844	-,051	,043	-,049	-,028	1	CUNO
PC27	,884	-,015	,028	,023	-,013	1	CUNO
PC28	-,025	,050	-,011	,102	,834	5	TAT
PC29	-,034	-,016	,018	,112	,830	5	TAT
PC30	-,012	-,041	,034	,186	,677	5	TAT
PC31	-,009	-,096	,009	,380	,461	5	TAT

Fuente: Método de extracción: análisis de componentes principales.

Se evidencia en el cuadro 3,10 la Medida Kaiser-Meyer-Olkin (KMO) de adecuación de muestreo un valor 0,906 por lo que con el análisis factorial presentado se puede proporcionar conclusiones satisfactorias.

Cuadro 3.10: **Prueba de KMO y Bartlett (PCI)**

Medida Kaiser-Meyer-Olkin de adecuación de muestreo		,906
Prueba de esfericidad de Bartlett	Aprox. Chi-cuadrado	12319,852
	Gl	465
	Sig.	,000

Fuente: Método de extracción: análisis de componentes principales.

Para medir el constructo de desarrollo turístico (DT) se aplicó un cuestionario basado en las características del desarrollo turístico. Se trata de un instrumento diseñado con la técnica de Likert comprendido en su versión final un total de 20 ítems que exploran la variable de desarrollo turístico definida operacionalmente con cuatro dimensiones que son: cognitivo, afectivo, conativo y acción, mediante Análisis Factorial Exploratorio, como se aprecia en la tabla 3.4

Tabla 3.4 **Análisis Factorial Exploratorio de componentes principales DT.**

Pregunta	1	2	3	4	comp	DIMENSIÓN
Conocía los sitios turísticos de este lugar	,610	-,003	-,046	-,043	1	COG
Sabía si el lugar es zona segura o peligrosa	,634	,005	-,034	,001	1	COG
Sabía como es el servicio de transporte	,669	,000	-,030	,131	1	COG
Sabia como son los servicios de alojamiento	,767	-,013	-,078	,084	1	COG
Sabía de las condiciones climatológicas del lugar	,800	-,026	-,068	,064	1	COG
Sabía la variedad de platos que se ofrecen en el lugar	,812	-,047	-,057	,059	1	COG
Sabía de la cultura de servicios del lugar	,737	-,002	-,043	,211	1	COG
Sabía que existe una oficina de información turística	,019	,669	-,384	-,193	2	AFEC
Considera a este lugar como su preferido	-,009	,719	-,293	-,168	2	AFEC
Cree que sus expectativas se han cumplido en todo momento	,017	,709	-,342	-,179	2	AFEC
Visitar este lugar ha sido una grata experiencia	,037	,677	-,289	-,170	2	AFEC
Estoy satisfecho con mi decisión de visitar este lugar	,002	,649	-,249	-,150	2	AFEC
Recomendare este lugar a cualquiera que busque mi consejo	,095	,314	,764	-,090	3	CON
Contare a otras personas cosas positivas de este lugar	,078	,338	,781	-,068	3	CON
Fueron alcanzadas sus motivaciones como turista	,116	,377	,787	-,069	3	CON
Esta dispuesto a dar referencias acerca de este lugar a las personas que lo requieran	,097	,362	,735	-,065	3	CON
Con que frecuencia visita el lugar	,100	,150	-,069	,578	4	ACC
Cree que valió la pena haber gastado en este lugar	-,186	,253	,021	,806	4	ACC
Volvería a visitar este lugar en su próximo viaje	-,147	,260	,004	,833	4	ACC
Prefiere visitar este lugar antes que cualquier otro	-,165	,250	-,002	,759	4	ACC

Fuente: Método de extracción: análisis de componentes principales.

Se evidencia en el cuadro 3,11 la Medida Kaiser-Meyer-Olkin (KMO) de adecuación de muestreo un valor 0,906 por lo que con el análisis factorial presentado se puede proporcionar conclusiones satisfactorias.

Cuadro 3.11: **Prueba de KMO y Bartlett (DT)**

Medida Kaiser-Meyer-Olkin de adecuación de muestreo		,929
Prueba de esfericidad de Bartlett	Aprox. Chi-cuadrado	14078,401
	gl	190
	Sig.	,000

Fuente: Método de extracción: análisis de componentes principales.

3.9 Validación de los instrumentos de investigación

La Validación de los instrumentos se realizó mediante el uso del análisis factorial exploratorio (AFE) se procedió a identificar aquellos ítems que no están adheridos a su dimensión usando análisis factorial de componentes principales con rotación varimax, en cada una de las dimensiones de los constructos. (Hair, Anderson, Tatham, & Black, 1998). Se ha retirado los ítems cuyas cargas factoriales (extracciones) no superan el 0,4 como se plantea en el cuadro 3.12 se presentan los resultados obtenidos y las preguntas que presentaron un buen grado de unidimensionalidad. (Larwood, Falbe, Kriger, & Miesing, 1995)

Cuadro 3.12: **Análisis factorial exploratorio de las sub-escalas del constructo del PCI**

Dimensión	**Pregunta**	**Extracción**	
TEO: Tradiciones y expresiones orales	P2_1	,781	
	P2_2	,802	
	P2_3	,600	
	P2_4	,530	
	P2_5	,723	

AE: Artes del espectáculo	P2_6	,423	
	P2_7	,481	
	P2_8	,499	
	P2_9	,561	
	P2_10	,473	
	P2_11	,258	<0,4
USRA: Usos sociales, rituales y actos festivos	P2_12	,538	
	P2_13	,619	
	P2_14	,571	
	P2_15	,480	
	P2_16	,571	
	P2_17	,688	
	P2_18	,571	
	P2_19	,434	
CUNO: Conocimientos y usos relacionados con la naturaleza y el universo	P2_20	,588	
	P2_21	,528	
	P2_22	,658	
	P2_23	,455	
	P2_24	,395	
	P2_25	,671	
	P2_26	,277	<0,4
	P2_27	,577	
TAT: Técnicas artesanales tradicionales	P2_28	,665	
	P2_29	,743	
	P2_30	,761	
	P2_31	,623	

Fuente. Elaboración propia del autor

A partir de estos resultados se aplica un análisis factorial confirmatorio, usando el programa Amos (versión AMOS18) para la eliminación de las variables se consideró los criterios propuestos por Jöreskog y Sörbom, 1993 se eliminan aquellos indicadores que presentaban una relación lineal R^2

menor a 0,3 debido a que cada uno de ellos mostró una fuerte convergencia (presentan valores muy altos) con su correspondiente variable latente, no se vio la necesidad de eliminar los indicadores (preguntas), los resultados se muestran en la figura 3.1.

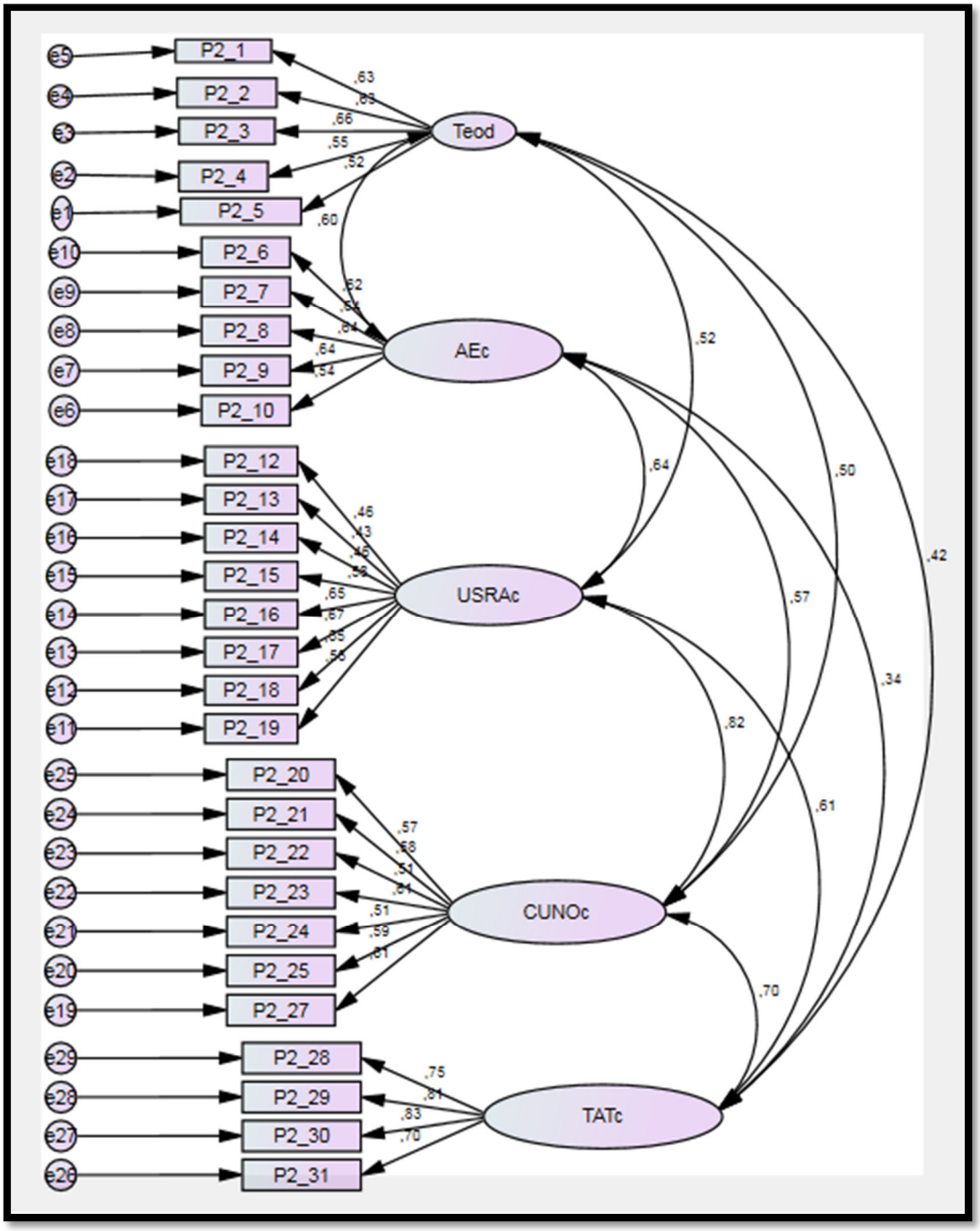

Figura 3.1: **Modelo óptimo de constructo PCI**

Fuente. Elaboración propia del autor

El mismo procedimiento se realizó con la encuesta aplicada para medir el desarrollo del turismo, de los cuales dos de las preguntas fueron eliminadas: COG - Conocías los sitios turísticos de este lugar y AC_P17 - Con qué frecuencia visita el lugar, ya que sus coeficientes no superan el 0,4 planteado por Larwood (cuadro 3.13), el análisis factorial confirmatorio demostró una fuerte convergencia entre las variables por lo que no fue necesaria eliminar otra variable observable.

Cuadro 3.13: **Análisis factorial exploratorio de las sub-escalas del constructo de desarrollo turístico**

Dimensión	Detalle	Pregunta	Extracción	
Cognitivo	Conocía los sitios turísticos de este lugar	COG_P1	,260	<0,4
	Sabía si el lugar es zona segura o peligrosa	COG_P2	,640	
	Sabia como es el servicio de transporte	COG_P3	,694	
	Sabia como son los servicios de alojamiento	COG_P4	,601	
	Sabia de las condiciones climatológicas del lugar	COG_P5	,453	
	Sabia la variedad de platos que se ofrecen en el lugar	COG_P6	,557	
	Sabia de la cultura de servicios del lugar	COG_P7	,592	
Afectivo	Sabía que existe una oficina de información turística	AF_P8	,885	
	Considera a este lugar como su preferido	AF_P9	,739	

	Cree que sus expectativas se han cumplido en todo momento	AF_P10	,788	
	Visitar este lugar ha sido una grata experiencia	AF_P11	,811	
	Estoy satisfecho con mi decisión de visitar este lugar	AF_P12	,792	
Conativo	Recomendare este lugar a cualquiera que busque mi consejo	CON_P13	,823	
	Contare a otras personas cosas positivas de este lugar	CON_P14	,876	
	Fueron alcanzadas sus motivaciones como turista	CON_P15	,841	
	Esta dispuesto a dar referencias acerca de este lugar a las personas que lo requieran	CON_P16	,818	
Acción	Con que frecuencia visita el lugar	AC_P17	,148	<0,4
	Cree que valió la pena haber gastado en este lugar	AC_P18	,703	
	Volvería a visitar este lugar en su próximo viaje	AC_P19	,810	
	Prefiere visitar este lugar antes que cualquier otro	AC_P20	,650	

Fuente. Elaboración propia del autor

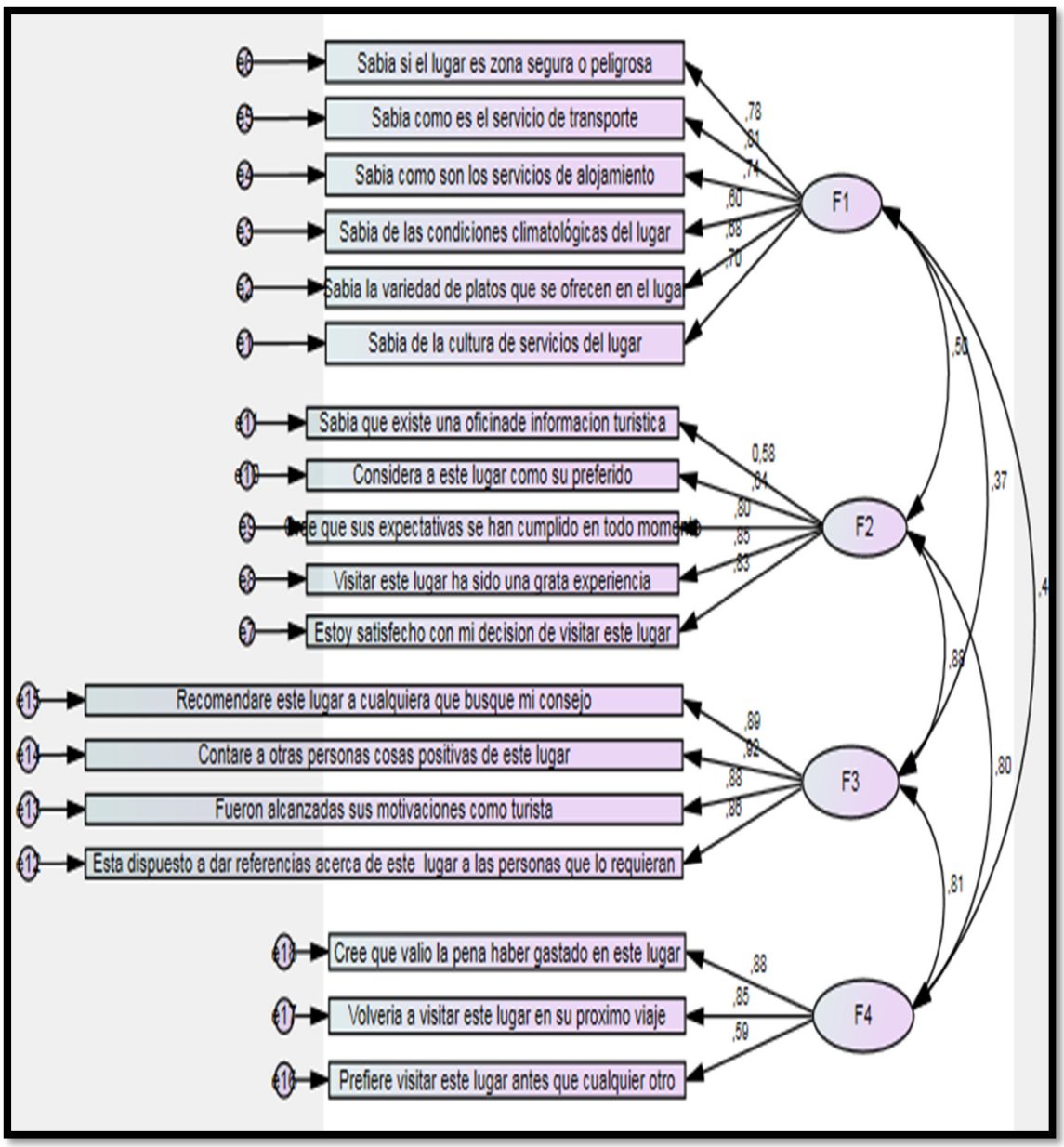

Figura 3.2: **Modelo óptimo del constructo Desarrollo turístico**

Fuente. Elaboración propia del autor

3.10 Resultados descriptivos

Si se consideran los valores para las opciones de respuesta de 1 que implica una evaluación pésima del servicio hasta 5 que se relaciona con una excelente evaluación; los resultados mostrados en los Cuadros 3.12 y 3.13 respecto a la media aritmética y desviación estándar por cada pregunta de los constructos:

- **Para el constructo de patrimonio cultural inmaterial;**

Cuadro 3.14: **Resultados estadísticos por cada pregunta PCI**

Pregunta	Penipe		Chunchi		Cumandá		Alausí		Colta	
	μ	σ	μ	σ	μ	σ	μ	σ	μ	σ
PC1	4,18	,747	4,18	0,747	3,94	0,475	4,47	0,623	4,09	0,45
PC2	4,26	,750	4,26	0,75	4,03	0,525	4,13	0,389	4,19	0,49
PC3	3,88	,872	3,88	0,872	3,84	0,794	3,78	0,976	4,13	0,64
PC4	3,09	1,02	3,09	1,021	3,93	0,707	4,13	0,769	4,08	0,78
PC5	3,62	,923	3,62	0,923	3,6	0,858	3,25	0,985	3,76	0,86
PC6	3,76	,882	3,76	0,882	3,49	0,842	3,3	0,944	3,57	0,86
PC7	4,01	,614	4,01	0,614	3,56	0,863	3,72	0,993	3,59	1,00
PC8	3,91	,640	3,91	0,64	3,25	0,947	3,43	1,226	3,15	1,06
PC9	4,00	,639	4	0,639	3,58	0,883	3,55	1,185	3,29	1,11
PC10	3,88	,773	3,88	0,773	3,7	0,841	3,63	1,089	3,44	1,02
PC11	3,06	,967	3,06	0,967	3,58	0,872	3,43	0,89	3,23	1,02
PC12	3,63	,777	3,63	0,777	3,59	0,837	3,5	1,033	3,13	1,07
PC13	4,00	,535	4	0,535	3,6	0,739	4	0,844	3,47	0,91
PC14	3,95	,691	3,95	0,691	3,54	0,819	3,45	1,126	3,31	0,95
PC15	3,69	,841	3,69	0,841	3,56	0,757	3,95	0,891	3,65	0,81
PC16	2,81	1,037	2,81	1,037	3,41	0,881	3,33	1,16	3,43	0,88
PC17	2,72	1,050	2,72	1,05	3,45	0,863	3,62	1,316	3,66	0,81
PC18	3,72	,809	3,72	0,809	3,59	0,848	3,67	1,084	3,77	0,74
PC19	3,69	,955	3,69	0,955	3,45	0,863	3,4	0,785	2,99	0,90
PC20	3,85	,676	3,85	0,676	3,52	0,938	3,1	0,951	3,44	0,78
PC21	3,00	1,069	3	1,069	3,53	0,795	3,07	1,118	3,44	0,82
PC22	3,86	,756	3,86	0,756	3,58	0,904	3,55	1,016	3,66	0,82
PC23	2,63	1,075	2,63	1,075	3,59	0,826	3,57	0,909	3,55	0,89
PC24	3,96	,621	3,96	0,621	3,54	0,83	3,7	0,809	3,66	0,88
PC25	2,67	1,030	2,67	1,03	3,46	0,719	3,57	0,789	3,43	1,05
PC26	4,01	,580	4,01	0,58	3,57	0,884	3,88	0,885	4,18	0,76
PC27	2,72	1,040	2,72	1,04	3,48	0,733	3,32	1,157	3,48	1,19
PC28	2,95	1,073	2,95	1,073	3,45	0,874	3,97	0,974	4,29	0,62
PC29	2,84	1,149	2,84	1,149	3,37	0,854	4,02	0,854	4,36	0,61
PC30	2,67	1,059	2,67	1,059	3,34	0,827	4,12	0,846	4,45	0,62
PC31	2,76	1,070	2,76	1,07	3,26	0,887	4,02	0,792	4,29	0,64

Pregunta	Pallatanga		Chambo		Guamote		Guano		Riobamba	
	μ	σ	μ	σ	μ	σ	μ	σ	μ	σ
PC1	3,82	0,70	4,45	0,68	4,39	0,58	4,22	0,95	4,16	0,94
PC2	3,71	0,78	4,26	0,72	4,35	0,58	4,28	0,86	4,06	0,88
PC3	3,76	0,73	4,30	0,87	4,36	0,65	4,04	1,05	3,99	0,91
PC4	3,87	0,86	4,36	0,78	4,05	0,85	4,11	0,87	4,01	0,96
PC5	3,93	0,74	4,17	0,99	3,99	0,93	3,86	1,09	3,77	1,03
PC6	3,93	0,74	4,17	1,04	4,25	0,75	3,75	0,89	3,78	1,03
PC7	4,05	0,77	4,01	1,03	4,25	0,74	3,95	0,83	3,88	0,93
PC8	4,02	0,80	4,07	1,06	4,06	0,91	3,97	0,88	3,76	0,97
PC9	3,93	0,70	4,10	0,90	4,10	0,81	4,06	0,87	3,76	0,98
PC10	4,00	0,79	4,04	0,97	4,08	0,70	4,02	0,77	3,77	0,97
PC11	3,90	0,90	3,94	1,16	3,83	0,98	3,47	1,04	3,77	0,96
PC12	3,93	0,84	3,94	1,11	3,73	0,98	4,00	0,82	3,77	0,97
PC13	3,95	0,79	4,10	0,94	4,11	0,70	4,08	0,85	3,84	0,86
PC14	3,95	0,73	4,08	1,03	4,16	0,87	3,98	0,91	3,96	0,88
PC15	4,08	0,68	4,07	1,00	4,10	0,85	3,91	0,88	3,90	0,95
PC16	4,09	0,72	4,05	0,98	4,04	0,76	3,71	0,85	3,67	0,99
PC17	4,04	0,70	3,98	1,01	4,14	0,71	3,64	0,92	3,62	1,02
PC18	4,04	0,74	4,15	1,01	4,21	0,65	3,59	1,07	3,71	0,97
PC19	3,94	0,76	4,10	0,96	3,18	1,03	3,52	1,04	3,64	1,04
PC20	4,06	0,76	4,21	0,95	3,91	0,69	3,81	1,00	3,68	0,97
PC21	3,99	0,75	3,97	1,07	4,15	0,61	3,79	0,96	3,65	0,98
PC22	4,06	0,68	4,28	0,81	4,31	0,59	4,01	0,80	3,80	0,98
PC23	4,18	0,68	4,21	0,76	4,36	0,52	3,75	1,01	3,72	0,98
PC24	4,09	0,83	4,27	0,98	4,22	0,67	3,97	0,90	3,83	0,92
PC25	3,98	0,73	4,01	0,92	4,07	0,73	3,86	0,90	3,88	0,97
PC26	4,04	0,76	4,14	0,94	4,08	0,63	4,31	0,81	3,86	0,99
PC27	4,06	0,80	4,15	0,89	3,65	0,99	3,74	1,01	3,69	1,05
PC28	4,03	0,81	4,12	0,89	4,06	0,72	4,58	0,65	3,74	1,05
PC29	4,00	0,70	4,23	0,93	4,23	0,56	4,55	0,75	3,69	1,09
PC30	3,94	0,81	4,27	0,88	4,22	0,60	4,58	0,68	3,67	1,09
PC31	4,07	0,68	4,15	0,86	3,23	1,10	4,27	0,85	3,81	1,10

Fuente. Elaboración propia del autor

- **Para el constructo de Desarrollo Turístico;**

Cuadro 3.15: **Resultados estadísticos por cada pregunta D.T.**

Pregunta	Penipe		Chunchi		Cumandá		Alausí		Colta	
DT1	3.31	1.098	3.05	.942	3.31	.884	3.34	1.068	4.59	.726
DT2	3.20	1.121	2.84	1.027	3.21	.786	3.76	1.102	3.87	.741
DT3	3.07	1.076	2.84	.996	3.21	.789	3.75	.993	3.87	.837
DT4	3.31	1.090	2.84	.996	3.34	.812	3.72	1.221	3.60	.911
DT5	3.30	1.096	2.72	.983	3.26	.793	3.40	1.092	3.48	.916
DT6	2.64	.967	2.84	.946	3.03	.841	3.62	1.295	3.88	.987
DT7	3.29	1.163	2.89	.994	3.07	.730	3.52	1.111	4.09	.880
DT8	3.68	1.183	3.44	1.180	3.02	.858	3.86	1.137	4.18	.793
DT9	2.75	.773	2.61	.828	3.08	.848	3.39	1.051	4.28	.785
DT10	2.73	.792	2.52	.734	3.19	.729	3.75	1.019	4.39	.608
DT11	2.51	.782	2.36	.698	3.24	.811	3.66	.838	4.26	.690
DT12	2.00	.506	2.02	.488	3.17	.795	4.00	.792	4.17	.524
DT13	2.10	.709	2.36	.675	3.06	.822	3.82	.870	4.27	.610
DT14	2.03	.647	2.34	.672	3.16	.803	4.01	.970	4.25	.747
DT15	2.08	.621	2.44	.710	3.10	.823	3.71	1.018	4.32	.725
DT16	2.00	.679	2.28	.678	3.05	.829	3.84	1.089	4.25	.868
DT17	3.03	1.105	3.77	.707	2.54	.883	3.48	1.104	3.40	.899
DT18	2.08	.674	2.44	.710	3.04	.726	4.04	.924	4.01	.827
DT19	2.08	.718	2.36	.675	3.11	.805	3.93	.918	3.77	.910
DT20	2.35	.810	2.45	.754	3.04	.910	3.89	1.148	3.53	.916
Pregunta	Pallatanga		Chambo		Guamote		Guano		Riobamba	
DT1	2.62	1.188	3.58	.863	3.60	.869	3.71	.944	3.24	1.400
DT2	3.86	1.034	3.69	.834	2.44	.948	3.22	.814	3.09	1.297
DT3	3.64	.887	4.04	.910	2.32	.932	3.37	.876	3.09	1.300
DT4	3.77	.973	3.25	1.124	2.30	.984	3.06	.873	3.03	1.224
DT5	3.80	.792	4.19	.809	3.23	1.18	3.88	.898	2.56	1.348
DT6	3.78	.842	3.67	.925	2.68	1.04	4.25	.743	2.79	1.186
DT7	3.61	.901	3.43	.852	2.35	0.85	3.73	1.005	2.91	1.345
DT8	3.57	.999	2.95	1.036	2.47	1.25	2.68	1.214	3.01	1.368
DT9	3.71	.764	3.29	.979	3.17	1.08	3.13	.992	2.87	1.118
DT10	3.74	.704	3.52	.824	3.83	1.01	3.49	.742	2.60	1.067
DT11	3.62	.760	3.69	.734	3.82	1.06	3.45	.755	2.63	1.080
DT12	3.73	.658	3.92	.601	3.89	0.80	4.00	.461	2.38	1.082
DT13	3.73	.685	3.76	.792	3.92	0.97	3.71	.599	2.68	1.105
DT14	3.74	.704	3.81	.826	3.80	1.14	3.73	.643	2.46	1.111
DT15	3.79	.807	3.67	.887	3.70	1.11	3.58	.662	2.68	1.188
DT16	3.79	.761	3.68	.738	3.86	0.97	3.51	.698	2.51	1.142
DT17	3.35	.998	3.42	1.194	1.93	0.98	2.92	.883	3.67	1.426
DT18	3.71	.740	3.60	.818	3.38	0.97	3.36	.698	2.66	1.205
DT19	3.75	.750	3.54	.735	3.22	0.93	3.29	.756	3.03	1.429
DT20	3.59	.727	3.14	.998	2.36	.716	2.97	1.015	3.32	1.563

Fuente. Elaboración propia del autor

3.11 Diferencias entre los subgrupos (cantones) por cada dimensión

Se realizó una comparación de medias con Anova de un factor con el fin de detectar diferencias estadísticamente significativas ($p<0.05$) en cada una de las dimensiones del constructo del PCI:

Cuadro 3.16: **Resultados estadísticos del ANOVA**

		Suma de cuadrados	gl	Media cuadrática	F	Sig.
Promedio TEO	Entre grupos	43,436	9	4,826	14,374	,000
	Dentro de grupos	366,309	1091	,336		
	Total	409,745	1100			
Promedio AE	Entre grupos	65,020	9	7,224	17,932	,000
	Dentro de grupos	439,540	1091	,403		
	Total	504,560	1100			
Promedio USRA	Entre grupos	55,494	9	6,166	19,140	,000
	Dentro de grupos	351,463	1091	,322		
	Total	406,957	1100			
Promedio CUNO	Entre grupos	88,531	9	9,837	31,747	,000
	Dentro de grupos	338,043	1091	,310		
	Total	426,574	1100			
Promedio TAT	Entre grupos	252,049	9	28,005	53,432	,000
	Dentro de grupos	571,828	1091	,524		
	Total	823,876	1100			

Fuente. Elaboración propia del autor

En el caso del contraste entre los cantones en cada una de las dimensiones del cuestionario de PCI, los resultados indican que el supuesto de homocedasticidad de varianza no se cumple para todas las dimensiones además los resultados indican que en las cinco dimensiones se encuentran diferencias estadísticamente significativas en el puntaje promedio de cada dimensión entre los distintos cantones. Es por ello que para la creación de los modelos estructurales se los realizó de acuerdo al cantón en el que fue realizada a encuesta.

CAPITULO IV. RESULTADOS Y DISCUSIÓN

En este capítulo se presenta el análisis y la interpretación de los resultados de acuerdo a los objetivos planteados en la investigación. Se ha estructurado en dos partes principales; primero se presenta las características de la población de estudio que son dos: los pobladores de los cantones de la provincia de Chimborazo y los turistas que han visitado los mismos. En la segunda parte se presenta la contrastación de las hipótesis de investigación para el cual se ha utilizado el análisis de variancia para ver la influencia de la gestión del patrimonio cultural en desarrollo del turismo. Se ha considerado a todo los cantones de la provincia de Chimborazo que son: Penipe, Chunchi, Cumandá, Alausí, Colta, Pallatanga, Chambo, Guamote, Guano y Riobamba.

4.1 Descripción de las características de la población en estudio

4.1.1 Descripción de las características de los pobladores de los cantones

En esta sección se presenta las características de la población de estudio de los pobladores de los cantones de la provincia de Chimborazo, información levantada mediante la aplicación del cuestionario de Patrimonio Cultural Inmaterial sobre *datos socio demográficos*. **Anexo 1**

Pregunta 1. Sexo: *( ) 1* Masculino *( ) 2* Femenino

Cuadro 4.1: **Distribución de frecuencia según el género de los pobladores de los cantones de la provincia de Chimborazo.**

	Frecuencia	Porcentaje
Masculino	562	51,0
Femenino	539	49,0
Total	1101	100,0

Fuente. Elaboración propia del autor

En el cuadro 4.1 se presenta la distribución de frecuencia según el género de los pobladores de los cantones de la provincia de Chimborazo**.** Y, de los resultados se observa que 51% de los pobladores son de género masculino y solo un 49% son de género femenino. De aquí se puede concluir que la distribución de la población en los cantones de la provincia de Chimborazo está distribuida de manera equitativa o equilibrada ya que es mínima la diferencia entre mujeres y varones.

Pregunta 2. Edad: _____ años

Cuadro 4.2: **Distribución de frecuencia según la edad de los pobladores de los cantones de la provincia de Chimborazo.**

	Frecuencia	Porcentaje
15 - 30 Años	528	48,0
31 - 50 Años	457	41,5
51 - 70 Años	101	9,2
71 - 91 Años	15	1,4
Total	1101	100,0

Fuente. Elaboración propia del autor

El 48% de los pobladores de los cantones tienen una edad de 15 a 30 años y el 41,5% tienen una edad entre 31 a 50 años. También se observa que el 9,2% de los pobladores tienen una edad que está entre 51 a 70 años y solo el 1.4% tienen una edad mayor a 71 años. De estos resultados se concluye que casi la mitad de los pobladores son jóvenes; esto quiere decir que la población de los cantones de la provincia de Chimborazo buen porcentaje de juventud para fomentar el desarrollo turístico.

Pregunta 3. Estado civil

( ) 1 Soltero *( ) 2* Casado *( ) 3* Divorciado *( ) 4* Viudo/a ( ) 5 Conviviente

Cuadro 4.3: **Distribución de frecuencia según el estado civil de los pobladores de los cantones de la provincia de Chimborazo.**

	Frecuencia	Porcentaje
Soltero	381	34,6
Casado	525	47,7
Divorciado	93	8,4
Viudo	25	2,3
Conviviente	77	7,0
Total	1101	100,0

Fuente. Elaboración propia del autor

En el cuadro 4.3 se muestra la distribución de frecuencia según el estado civil de los pobladores de los cantones de la provincia de Chimborazo. De los resultados se observa que el 47.7% de los pobladores son casados; el 34.6% son solteros, el 8.4% son divorciados el 7% de los pobladores son convivientes y solo el 2.3% son viudos.

De estos resultados se puede concluir que la población de los cantones de la provincia de Chimborazo es conservadora ya que en su mayoría son oficialmente casados y solo existe una mínima cantidad de 7% que conviven y no han formalizado su compromiso. Es posible que este resultado sea porque lo pobladores mantienen una cultura conservadora de sus ancestros ya que no está permitido convivir en dichas culturas.

Pregunta 4. Grado de Instrucción

( ) 1 Primaria *( ) 2* Secundaria *( ) 3* Universitario *( ) 4* Posgrado

Cuadro 4.4: **Distribución de frecuencia según el grado de instrucción de los pobladores de los cantones de la provincia de Chimborazo.**

	Frecuencia	Porcentaje
Primaria	179	16,3
Secundaria	585	53,1
Universidad	309	28,1
Posgrado	28	2,5
Total	1101	100,0

Fuente. Elaboración propia del autor

En el cuadro 4.4 se presenta la distribución de frecuencia según el grado de instrucción que tienen los pobladores de los cantones de la provincia de Chimborazo. De los resultados se puede observar que el 53,1% ha culminado sus estudios de secundaria, mientras que solo un 28,1% ha culminado sus estudios universitarios, además se tiene que el 6,3% ha concluido solo sus estudios primarios y un 2,5% ha logrado estudiar en posgrado.

De los resultados se puede concluir que más de la mitad de la población solo tiene estudios secundarios y es posible que esta carencia de contar con un mayor porcentaje de pobladores profesionales tenga una repercusión el desarrollo turístico, así como en apoyar a la gestión del patrimonio cultural.

Pregunta 5. Lugar de procedencia: _____

Cuadro 4.5: **Distribución de frecuencia según el lugar de procedencia de los pobladores de los cantones de la provincia de Chimborazo.**

	Frecuencia	Porcentaje
Alausí	64	5,8
Balbanera	12	1,1
Bucay	17	1,5
Cajabamba	13	1,2
Cañar	16	1,5
Chambo	90	8,2
Chimborazo	33	3,0
Chunchi	85	7,7
Colta	78	7,1
Cuenca	14	1,3
Cumandá	102	9,3
Guamote	117	10,6
Guano	111	10,1
Guayaquil	11	1,0
Guayas	11	1,0
Napo	23	2,1
Pallatanga	82	7,4
Penipe	96	8,7
Quito	12	1,1
Riobamba	65	5,9
Colta	10	,9
Triunfo	19	1,7
Tungurahua	20	1,8
Total	1101	100,0

Fuente. Elaboración propia del autor

En el cuadro 4.5 se presenta la distribución de frecuencia según el lugar de procedencia de los pobladores de los cantones de la provincia de Chimborazo. Y se tiene que un 10,6% son provenientes de Guamote, también un 10,1 son provenientes de Guano, el 9,3% son provenientes de Cumandá, el 8.7% de Pallatanga, el 7.7% de Chunchi y solo el 1.2% de Cajabamba.

Pregunta 6. ¿La población tiene buena apertura para que se desarrolle la actividad turística?

( ) 1 No hay buena apertura ( ) 2 Poca apertura ( ) 3 Si hay buena apertura

Cuadro 4.6: **Distribución de frecuencia según el nivel de apertura de la población para el desarrollo de la actividad turística.**

	Frecuencia	Porcentaje
No hay buena apertura	92	8,4
Poca apertura	437	39,7
Si hay buena apertura	572	52,0
Total	1101	100,0

Fuente. Elaboración propia del autor

En el cuadro 4.6 se presenta la distribución de frecuencia según el nivel de apertura de la población para el desarrollo de la actividad turística de los cantones de la provincia de Chimborazo; se observa que 52 % de la población manifiesta que hay una buena apertura para el desarrollo de la actividad turística, mientras que un 39,7% expresan que existe poca apertura para el desarrollo de las actividades turísticas. Finalmente, solo el 8,4% de los pobladores han expresado que no existe una buena apertura para el desarrollo de las actividades turísticas. De aquí se deduce que más del 50% de los pobladores perciben que si existe una buena apertura para el desarrollo de la actividad turística por parte de los gobiernos locales así como de la población.

Pregunta 7. ¿Considera importante que su lugar o zona se oferten productos turísticos culturales donde se conozca las tradiciones y costumbres?

( ) $_1$ *No me importa ( )* $_2$ *Puede ser ( )* $_3$ *Sería bueno ( )* $_4$ *Seria muy importante*

Cuadro 4.7: **Distribución de frecuencia según el nivel de importancia otorgada el lugar o zona en el que se oferten productos turísticos culturales donde se conozca las tradiciones y costumbres de los pobladores de los cantones de la provincia de Chimborazo.**

	Frecuencia	Porcentaje
No me importa	41	3,7
Puede ser importante	151	13,7
Es importante	409	37,1
Sería muy importante	500	45,4
Total	1101	100,0

Fuente. Elaboración propia del autor

En el cuadro 4.7 se presenta la distribución de frecuencia según la importancia otorgada al lugar o zona en el que se ofertan productos turísticos culturales donde se conozcan las tradiciones y costumbres de los pobladores de los cantones de la provincia de Chimborazo. De los resultados se observa que el 45,4% de los pobladores de los cantones consideran muy importante la oferta de los productos turísticos, mientras que un 37,1% lo considera como importante, el 13,7% manifiestan que puede ser importante y solo el 3.7% manifiesta que no les importa que en su zona se oferten los productos turísticos culturales como las tradiciones y costumbres de la población.

Pregunta 8. ¿Hay interés de las comunidades locales en desarrollar la actividad turística, que ayude a proteger, conservar, revitalizar el patrimonio cultural inmaterial y que permita el fortalecimiento de las raíces culturales en las nuevas generaciones?

( ) 1 Ningún interés ( ) 2 Poco interés ( ) 3 Regular interés ( ) 4 Bastante interés

Cuadro 4.8: **Distribución de frecuencia según el nivel de interés de las comunidades locales en desarrollar la actividad turística.**

	Frecuencia	Porcentaje
Ningún interés	33	3,0
Poco interés	206	18,7
Regular interés	505	45,9
Bastante interés	357	32,4
Total	1101	100,0

Fuente. Elaboración propia del autor

En el cuadro 4.8 se presenta la distribución de frecuencia según el interés de los pobladores de las comunidades locales en desarrollar la actividad turística, que ayude a proteger, conservar, revitalizar el patrimonio cultural inmaterial y que permita el fortalecimiento de las raíces culturales en las nuevas generaciones de los pobladores de los cantones de la provincia de Chimborazo. De los resultados se observa que el 45,9% de los pobladores manifiestan un regular interés, el 32,4% tiene bastante interés, el 18,7% de los pobladores han expresado que tienen poco interés, y solo el 3% de los pobladores no les interesa el desarrollo turístico.

Pregunta 9. ¿Cree usted que se generan inventarios patrimoniales, publicaciones, estudios sobre el patrimonio y la cultura local de la región?

( ) 1 No se genera ( ) 2 Poco se genera ( ) 3 Regularmente se genera ( ) 2 Si se genera

Cuadro 4.9: **Distribución de frecuencia según la generación de inventarios patrimoniales, publicaciones, estudios sobre el patrimonio y la cultura local de la región de los pobladores de los cantones de la provincia de Chimborazo.**

	Frecuencia	Porcentaje
No se genera	84	7,6
Poco se genera	358	32,5
Regularmente se genera	434	39,4
Si se genera	225	20,4
Total	1101	100,0

Fuente. Elaboración propia del autor

En el cuadro 4.9 se presenta la distribución de frecuencia según la generación de inventarios patrimoniales, publicaciones, estudios sobre el patrimonio y la cultura local de la región de los pobladores de los cantones de la provincia de Chimborazo. De los resultados se observa que el 39,4% creen que se genera regularmente los inventarios patrimoniales, el 32,5% que creen que se genera muy pocas veces, el 20,4% de pobladores creen que si se generan los inventarios patrimoniales y solo el 7.6% de la población creen que no se genera los inventarios patrimoniales.

Pregunta 10. ¿Existe programas de educación ambiental para la comunidad local?

( ) 1 No existe *( ) 2 Si existe*

Cuadro 4.10: **Distribución de frecuencia según la existencia de programas de educación ambiental para los cantones de la provincia de Chimborazo.**

		Frecuencia	Porcentaje
No existe		461	41,9
Si existe		640	58,1
	Total	1101	100,0

Fuente. Elaboración propia del autor

En el cuadro 4.10 se presenta la distribución de frecuencia según la existencia de programas de educación ambiental para de los cantones de la provincia de Chimborazo. Se observa que el 58,1% opina que si existen estos programas mientras que el 41,9 opina que no existen.

Pregunta 11. ¿Hay presupuesto designado a programas de educación ambiental para la comunidad local?

( ) 1 No hay presupuesto ( ) 2 Hay poco presupuesto ( ) 3 Hay regular presupuesto ( ) 4 Si hay presupuesto

Cuadro 4.11: **Distribución de frecuencia según el presupuesto designado a programas de educación ambiental para los pobladores de los cantones de la provincia de Chimborazo.**

	Frecuencia	Porcentaje
No hay presupuesto	207	18,8
Hay poco presupuesto	396	36,0
Hay regular presupuesto	362	32,9
Si hay presupuesto	136	12,4
Total	1101	100,0

Fuente. Elaboración propia del autor

En el cuadro 4.11 se presenta la distribución de frecuencia según la existencia de programas de educación ambiental para los pobladores de los cantones de la provincia de Chimborazo. Se observa que el 36% considera que hay poco presupuesto mientras que el 32,9% cree que hay regular presupuesto, el 18.8% de los pobladores consideran que no hay presupuesto a diferencia que el 12.4% manifiestan que si ha presupuesto para programas de educación ambiental.

Pregunta 12. ¿Estaría usted de acuerdo con la implementación de un programa de uso y aprovechamiento del Patrimonio Cultural Inmaterial de la provincia de Chimborazo, donde se detallen con claridad un buen manejo de los bienes patrimoniales intangibles con las que cuenta la provincia?

( ) 1 No estaría de acuerdo ( ) 2 Puede ser que esté de acuerdo ( ) 3 Si estaría de acuerdo

Cuadro 4.12: **Distribución de frecuencia según la implementación de un programa de uso y aprovechamiento del Patrimonio Cultural Inmaterial de la provincia de Chimborazo.**

	Frecuencia	Porcentaje
No estaría de acuerdo	37	3,4
Puede ser que esté de acuerdo	341	31,0
Si estaría de acuerdo	723	65,7
Total	1101	100,0

Fuente. Elaboración propia del autor

En el cuadro 4.12 se presenta la distribución de frecuencia según la implementación de un programa de uso y aprovechamiento del Patrimonio Cultural Inmaterial de la provincia de Chimborazo, donde se detallen con claridad un buen manejo de los bienes patrimoniales intangibles con los que cuenta la provincia. De los resultados se observa que el 65,7% está de acuerdo con la implementación de los programas, el 31% puede ser que estén de acuerdo, y solo un 3,4% no está de acuerdo con la implementación de estos programas.

4.1.2 Descripción de las características de la población de los turistas

Para realizar un estudio del desarrollo turístico se ha recopilado información en base a su percepción a los turistas que han visitado uno de los cantones de la provincia de Chimborazo, cuestionario ubicado en el Anexo 2, en esta sección se presenta las características de esta población de turistas.

Pregunta 1. Sexo: *( ) 1* Masculino *( ) 2* Femenino

Cuadro 4.13: **Distribución de frecuencia según el género de los turistas que han visitado uno o más cantones de la provincia de Chimborazo.**

	Frecuencia	Porcentaje
Masculino	570	53,7
Femenino	491	46,3
Total	1061	100,0

Fuente. Elaboración propia del autor

En el cuadro 4.13 se presenta la distribución de frecuencia del género; y se observa que 53,7% de los turistas son de género masculino y un 46,3% son de género femenino. De estos resultados se puede concluir que la visita a los cantones de acuerdo a la distribución del género está balanceado ya que no hay mucha diferencia, es decir, la visita de turistas en tanto de mujeres como de varones en la misma proporción.

Pregunta 2. Edad: _____ años

Cuadro 4.14: **Distribución de frecuencia según la edad de los turistas que han visitado uno o más cantones de la provincia de Chimborazo.**

	Frecuencia	Porcentaje
18 – 36	767	72,3
37 -54	268	25,3
55 – 72	24	2,3
73 – 92	2	,2
Total	1061	100,0

Fuente. Elaboración propia del autor

En el cuadro 4.14 se presenta la distribución de frecuencia según la edad de los turistas. En el cuadro se observa, que de los 72,3% tiene una edad entre 18 a 36 años y el 25,3% corresponden a mayores de 37 a 54 años. Mientras que el resto de los turistas tienen una edad mayor a 55 años. De estos resultados se puede concluir que la población de los turistas que visitan los cantones de la provincia de Chimborazo es joven ya que tienen una edad menor a 36 años.

Pregunta 3. Estado civil

( ) 1 Soltero *( ) 2* Casado *( ) 3* Divorciado *( ) 4* Viudo/a *( ) 5 Conviviente*

Cuadro 4.15: **Distribución de frecuencia según el estado civil de los turistas que han visitado uno o más cantones de la provincia de Chimborazo.**

	Frecuencia	Porcentaje
Soltero	452	42,6
Casado	486	45,8
Divorciado	76	7,2
Viudo	14	1,3
Conviviente	33	3,1
Total	1061	100,0

Fuente. Elaboración propia del autor

En el cuadro 4.15 se presenta la distribución de frecuencia según el estado civil de los turistas que han visitado uno o más cantones de la provincia de Chimborazo. Se observa que el 45,8% son casados, y el 42,6% son solteros, mientras que solo un 7,2% son divorciados. En los resultados se puede observar que hay una distribución equitativa de la población de turistas entre los solteros y casados.

Pregunta 4. Grado de Instrucción

( ) 1 Primaria *( ) 2* Secundaria *( ) 3* Universitario *( ) 4* Posgrado

Cuadro 4.16: **Distribución de frecuencia por nivel de instrucción de los turistas que han visitado uno o más cantones de la provincia de Chimborazo.**

	Frecuencia	Porcentaje
Primaria	54	5,1
Secundaria	437	41,2
Universidad	511	48,2
Posgrado	59	5,6
Total	1061	100,0

Fuente. Elaboración propia del autor

En el cuadro 4.16 se presenta distribución de frecuencia según su nivel de instrucción. Y se observa que el 48,2% son universitarios, con estudios de posgrado un 5,6%. Mientras que con educación secundaria 41,2% y primaria 5,1%. De aquí se deduce que la mayoría de los turistas son profesionales. Además se observa que existe una distribución equitativa de estudios entre los turistas que tienen secundaria y universidad. De manera similar ocurre con los turistas que tienen el grado de instrucción de nivel primaria y posgrado.

Pregunta 6. ¿Cómo se informó de este destino?

( ) 1 TV ( ) 2 Internet ( ) 3 Amigos ( ) 4 Familiares

( ) 5 Visitas anteriores ( ) 6 Revistas ( ) 7 Otros

Cuadro 4.17: **Distribución de frecuencia según canal que se han informado los turistas que ha visitado uno o más de los cantones de la provincia de Chimborazo.**

	Frecuencia	Porcentaje
TV	38	3,6
Internet	209	19,7
Amigos	277	26,1
Familiares	364	34,3
Visitas anteriores	112	10,6
Revistas	18	1,7
Otros	43	4,1
Total	1061	100,0

Fuente. Elaboración propia del autor

En el cuadro 4.17 se presenta la distribución de frecuencia según canal que han utilizado los turistas para informarse de los lugares turísticos de los cantones de la provincia de Chimborazo. Y se observa que el 34,3% fue por medio de familiares. El 26,1% es por recomendación de los amigos. Mientras que por recomendación por Internet un 19,7%, el 10,6% por visitas anteriores y solo un 3,8% por TV. De los resultados se concluye que el canal más utilizado es el de los familiares, seguido por la recomendación de los amigos.

Pregunta 7. Generalmente, ¿Cuál es el motivo de su viaje?

( ) 1 Vacaciones ( ) 2 Religiosos ( ) 3 Motivos laborales

( ) 4 Estudios ( ) 5 Negocios ( ) 6 Otros

Cuadro 4.18: **Distribución de frecuencia según motivo de viaje de los turistas.**

	Frecuencia	Porcentaje
Vacaciones	649	61,2
Religiosos	100	9,4
Motivos laborales	145	13,7
Estudios	78	7,4
Negocios	31	2,9
Otros	58	5,5
Total	1061	100,0

Fuente. Elaboración propia del autor

En el cuadro 4.18 se presenta distribución de frecuencia según motivo de viaje de los turistas que han visitado uno a más cantones de la provincia de Chimborazo. Y se observa que el 61,2% de los turistas viajan por vacaciones, y solo el 13,7% por motivos laborales, el 9,4% por motivos religiosos y solo un 2.9% de los turistas viajan por motivos de negocios.

Pregunta 8. Cuando viaja, usualmente ¿Quién le acompaña?
( ) 1 Solo ( ) 2 Pareja ( ) 3 Familia
( ) 4 Amigos ( ) 5 Grupo organizado ( ) 6 Otros

Cuadro 4.19: **Distribución de frecuencia según el tipo de compañía que de los turistas que han visitado uno o más cantones de la provincia de Chimborazo.**

	Frecuencia	Porcentaje
Solo	162	15,3
Pareja	146	13,8
Familia	467	44,0
Amigos	183	17,2
Grupo organizado	77	7,3
Otros	26	2,5
Total	1061	100,0

Fuente. Elaboración propia del autor

En el cuadro 4.19 se presenta la distribución de frecuencia según el tipo de compañía de los turistas que han visitado uno o más cantones de la provincia de Chimborazo. Y de los resultados se observa que al 44% de los turistas le acompañan su familia. Mientras que el 17,2% de los turistas viajan con sus amigos, el 13,8% de los turistas viajan en pareja, y solo el 7.3% de los turistas viajan en grupos organizados. De aquí se deduce existe un alto porcentaje de turistas que viajan con su familia el cual es una excelente oportunidad para brindar servicios turísticos que estén orientado a un grupo familiar.

Pregunta 9. ¿En qué época del año prefiere viajar?
( ) 1 Invierno ( ) 2 Primavera ( ) 3 Verano ( ) 4 Otoño

Cuadro 4.20: **Distribución de frecuencia según las estaciones del año en la cual se prefiere viajar a la provincia de Chimborazo.**

	Frecuencia	Porcentaje
Invierno	213	20,1
Primavera	168	15,8
Verano	672	63,3
Otoño	8	,8
Total	1061	100,0

Fuente. Elaboración propia del autor

En el cuadro 4.20 se presenta la distribución de frecuencia según la época del año en la cual prefieren viajar los turistas a la provincia de Chimborazo. Se observa que el 63,3% de los turistas prefieren viajar en la estación de verano, también hay un 20,1% que prefiere viajar en invierno. Además hay un 15,8% que prefieren viajar en primavera, y solo un 8% de los turistas viajan en otoño. De estos resultados se observa que existe una gran oportunidad en la estación de verano para ofrecer los servicios turísticos a los visitantes ya que en dicha estación se concentra una mayor cantidad de turistas.

Pregunta 10. De las siguientes actividades, ¿Cuál le gustaría realizar?

( ) 1 Excursiones a sitios naturales ( ) 2 Visita a lugares históricos ( ) 3 Intercambio cultural ( ) 4 Visita a comunidades ( ) 5 Visita a rutas arqueológicas

Cuadro 4.21: **Distribución de frecuencia según la actividad que a los turistas les gustaría realizar en la provincia de Chimborazo.**

	Frecuencia	Porcentaje
Excursiones a sitios naturales	353	33,3
Visita a lugares históricos	352	33,2
Intercambio cultural	131	12,3
Visita a comunidades	112	10,6
Visita a rutas arqueológicas	113	10,7
Total	1061	100,0

Fuente. Elaboración propia del autor

En el cuadro 4.21 se presenta la distribución de frecuencia según la actividad que le gustaría realizar a los turistas en la provincia de Chimborazo. De los resultados se tiene que un 33,3% de los turistas les gustaría realizar excursiones a sitios naturales, un 33,2% le gustaría visitar lugares históricos, un 12,3% le gustaría realizar intercambios culturales, a un 10.6% le gustaría visitar las comunidades y a un 10.7% les gustaría visitar zonas arqueológicas.

Pregunta 11. ¿Qué tipo de comida prefiere consumir en sus viajes?

( ) 1 Comida tradicional ( ) 2 Comida nacional

( ) 3 Comida internacional ( ) 4 Platos a la carta

Cuadro 4.22: **Distribución de frecuencia según el tipo de comida que prefiere consumir los turistas en sus visitas a los cantones de la provincia de Chimborazo.**

	Frecuencia	Porcentaje
Comida tradicional	493	46,5
Comida nacional	440	41,5
Comida internacional	66	6,2
Platos a la carta	62	5,8
Total	1061	100,0

Fuente. Elaboración propia del autor

En el cuadro 4.22 se presenta la distribución de frecuencia según el tipo de comida que prefiere consumir los turistas en sus viajes a los cantones de la provincia de Chimborazo. De este resultado se puede observar que existe un 46.5% de turistas que prefieren la comida tradicional, hay un 41,5% de turistas que prefiere la comida nacional, existe un 6,2% que prefiere la comida internacional, y solo un 5.8% prefieren platos a la carta. De aquí se concluye que los turistas de preferencia consumen comidas tradicionales de los cantones de la provincia de Chimborazo.

Pregunta 12. ¿Cuántas veces ha visitado este lugar?_____

Cuadro 4.23: **Distribución de frecuencia según la frecuencia de veces que ha visitado los cantones de la provincia de Chimborazo.**

	Frecuencia	Porcentaje
Anualmente	601	56,6
Mensualmente	373	35,2
Semanalmente	87	8,2
Total	1061	100,0

Fuente. Elaboración propia del autor

En el cuadro 4.23 se presenta la distribución de frecuencia la cantidad de veces que ha visitado un turista uno a mas lugares de los cantones de la provincia de Chimborazo. De los resultados se observa que existe un 56,6% de turistas visitan por lo menos una vez al año uno o más cantones de la provincia de Chimborazo. También se observa que un 35,2% de los turistas ha visita mensualmente uno o más cantones. Finalmente, se observa que solo un 8,2% de los turistas visitan semanalmente los cantones de la provincia de Chimborazo.

Pregunta 13. Su frecuencia de viaje es :

( ) 1 Anualmente ( ) 2 Mensualmente ( ) 3 Semanalmente

Cuadro 4.24: **Distribución de frecuencia según los servicios que requiere en los cantones de la provincia de Chimborazo**

	Frecuencia	Porcentaje
Hospedaje	259	24,4
Alimentación	582	54,9
Transporte	154	14,5
Guía Nativo	22	2,1
Otros	44	4,1
Total	1061	100,0

Fuente. Elaboración propia del autor

En el cuadro 4.24 se presenta la distribución de frecuencia según los servicios que requieren los cantones de la provincia de Chimborazo**.** Se observa que existe un 54,9% de los turistas que requieren un servicio de alimentación. También se tiene que un 24.4% de los turistas solicitan los servicios de hospedaje. Y, existe un 14,5% que requieren de los servicios de transportes.

Pregunta 14. Tiempo de estadía en este lugar: _____ días

Cuadro 4.25: **Distribución de frecuencia según el precio de la tarifa de alojamiento de los cantones de la provincia de Chimborazo**

	Frecuencia	Porcentaje
Muy alta	47	4,4
Alta	218	20,5
Justa	690	65,0
Baja	106	10,0
Total	1061	100,0

Fuente. Elaboración propia del autor

En el cuadro 4.25 se presenta la distribución de frecuencia según el precio de la tarifa de alojamiento de los cantones de la provincia de Chimborazo. De los resultados se observa que hay un 65% de los turistas que manifiestan que el precio de alojamiento es justa, también se observa que existe un 20,5% de los turistas que consideran que los precios son altos o caros. Finalmente solo existe un 10% de los turistas que consideran que los precios del alojamiento son cómodos o bajos. De aquí se concluye que la mayoría de los turistas perciben que el precio de los alojamientos son justos.

Pregunta 15. En este lugar los pasajes para trasladarse son:

( ) 1 Muy caros ( ) 2 Caros ( ) 3 Económicos

Cuadro 4.26: **Distribución de frecuencia según el precio de los pasajes para trasladarse.**

	Frecuencia	Porcentaje
Muy caros	19	1,8
Caros	167	15,7
Económicos	875	82,5
Total	1061	100,0

Fuente. Elaboración propia del autor

En el cuadro 4.26 se presenta la distribución de frecuencia según el precio de los pasajes para trasladarse en la provincia de Chimborazo. Se observa que un 82,5% de los turistas consideran que el precio de los pasajes es económico mientras que un 15,7% la considera que los precios son caros. Finalmente existe un 1,8% que considera que el precio de los pasajes es muy caro.

De aquí se puede concluir que en los cantones de la provincia de Chimborazo los precios de transporte son económicos y esto permite mayor turismo en la zona, que luego repercute en un desarrollo turístico para la provincia.

Pregunta 16. ¿Cómo considera usted los precios de la comida?

( ) 1 Muy caros ( ) 2 Caros ( ) 3 Económicos

Cuadro 4.27: **Distribución de frecuencia según el precio de la comida de los cantones de la provincia de Chimborazo**

	Frecuencia	Porcentaje
Muy caros	41	3,9
Caros	237	22,3
Económicos	783	73,8
Total	1061	100,0

Fuente. Elaboración propia del autor

En el cuadro 4.27 se presenta la distribución de frecuencia según el precio de la comida de los cantones de la provincia de Chimborazo. De los resultados se tiene que un 73,8% de los turistas considera que el precio de la comida es económico mientras que un 22,3% la considera cara. Finalmente existe solo un 3.9% que considera que el precio de la comida es muy caro.

De aquí se puede concluir que en los cantones de la provincia de Chimborazo los gastos en alimentación son económicos y esto permite mayor turismo en la zona, que luego repercute en desarrollo turístico para la provincia de Chimborazo.

Pregunta 17. ¿Cuál es su forma habitual de pago?
( ) 1 Efectivo ( ) 2 Tarjeta de crédito

Cuadro 4.28: **Distribución de frecuencia según la forma habitual de pago**

	Frecuencia	Porcentaje
Efectivo	973	91,7
Tarjeta de crédito	88	8,3
Total	1061	100,0

Fuente. Elaboración propia del autor

En el cuadro 4.28 se presenta la distribución de frecuencia según la forma habitual de pago que realizan los turistas. De los resultados se observa que el 91,7% de los turistas pagan en efectivo, mientras que solo un 8,3% de los turistas realiza su pago con tarjeta de crédito.

Es posible que estos resultados sean el índice de que las instalaciones de los servicios turísticos no tienen la tecnología para que puedan pagar con tarjeta de crédito.

4.2 Comprobación de la hipótesis general por cantón

Con la finalidad de verificar cada una de las hipótesis generales planteadas y poder estimar los modelos de ecuaciones estructurales, mediante el programa AMOS, las variables dibujadas mediante rectángulos representan las variables latentes y los representados en círculos corresponde a los errores, como paso previo se estima el modelo por el método de máxima verosimilitud (ML) ya que proporciona estimaciones consistentes, eficientes y no sesgadas, siendo capaz de facilitar la convergencia de las estimaciones con los parámetros, considerando que un parámetro no significativo indicaría que la relación propuesta no tiene ningún efecto sustancial, por lo que una modelación no sería aplicable en éste caso, y se debería proponer una estrategia.

Cuadro 4.29 **Nomenclatura para los Modelos de ecuaciones estructurales estimaciones estandarizadas**

Abreviatura	**Significado**
PromCog	Promedio Dimensión Cognitiva
PromAfec	Promedio Dimensión Afectiva
PromCon	Promedio Dimensión Conativa
PromAcc	Promedio Dimensión Acción
% de sat	% de satisfacción del patrimonio cultural inmaterial
e^x	Error
DT	Desarrollo turístico
H_o	Hipótesis Nula
H_1	Hipótesis alternativa

Fuente. Elaboración propia del autor

En estadística una hipótesis nula es una hipótesis construida para anular o refutar, con el objetivo de apoyar una hipótesis alternativa, la hipótesis nula

contrasta la hipótesis de independencia de variables (H_o) y la alternativa contrasta la hipótesis de asociación de las variables (H_1).

En las comprobaciones que se exponen a continuación se ha obtenido una probabilidad de 0,00 por consiguiente, la hipótesis nula (Ho=son independientes entre sí) se rechaza comprobándose la hipótesis alternativa (H1=las variables están asociadas entre sí), si 0,00 es menor que 0,05, como sucede en los siguientes casos, la salida de datos del modelo es significante a un nivel de 0,05.

Partiendo del objetivo de este trabajo mediante el análisis causal con ecuaciones estructurales se ha demostrado que la importancia de todas las variables latentes medidas por los ítems del cuestionario no es la misma y en consecuencia la influencia que ejercen sobre el desarrollo turístico se verifica en cada hipótesis.

4.2.1 Comprobación de hipótesis general del cantón Penipe

Se plantea las hipótesis estadísticas que son:

H_0: La gestión del patrimonio cultural inmaterial no está relacionada con los niveles del desarrollo turístico del cantón Penipe, Provincia de Chimborazo-Ecuador.

H_1: La gestión del patrimonio cultural inmaterial está relacionada con los niveles del desarrollo turístico del cantón Penipe, Provincia de Chimborazo-Ecuador.

De acuerdo a los resultados presentados en la tabla 4.33 [I2]la probabilidad es de 0,000 menor a 0,05 se rechaza H_0 y se acepta H_1, se deduce que si existe una dependencia significativa entre las variables y evidentemente influyen de manera positiva en el desarrollo turístico.

Tabla 4.1: **Resumen del modelo. Estimación por máxima verosimilitud**

Chi-square =	111,042
Probability level =	,000

Fuente. Elaboración propia del autor

Al observar la figura 4.1 se deduce que todas las dimensiones tienen un efecto significativo y positivo, y la dimensión cognitiva es la que más aporta en el desarrollo turístico. Existe una relación positiva entre el PCI- DT.

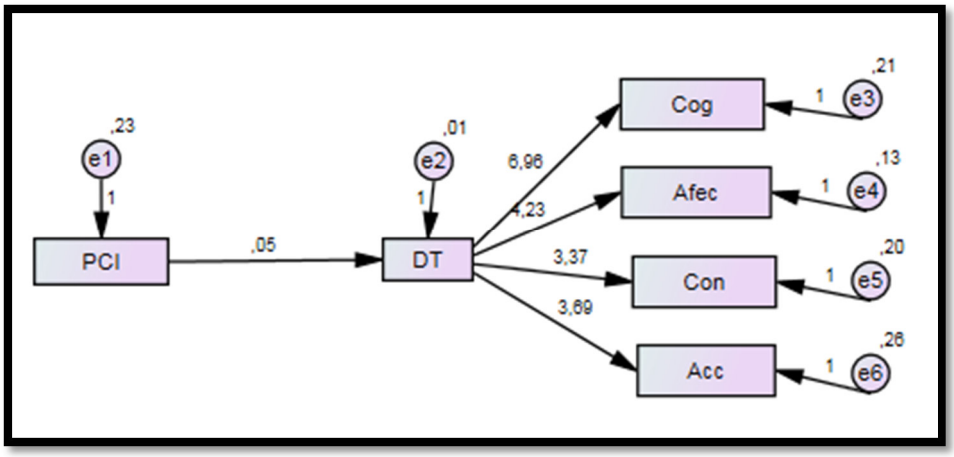

Figura 4.1: **Modelo de ecuaciones estructurales estimaciones estandarizadas para el cantón Penipe**

Fuente. Elaboración propia del autor

En consecuencia, se acepta la hipótesis estadística alternativa que es:

H_1: La gestión del patrimonio cultural inmaterial está relacionada con los niveles del desarrollo turístico del cantón Penipe, Provincia de Chimborazo-Ecuador.

4.2.2 Comprobación de hipótesis general del cantón Chunchi

Se plantea las hipótesis estadísticas que son:

H_0: La gestión del patrimonio cultural inmaterial no está relacionada con los niveles del desarrollo turístico del cantón Chunchi, Provincia de Chimborazo-Ecuador.

H_1: La gestión del patrimonio cultural inmaterial está relacionada con los niveles del desarrollo turístico del cantón Chunchi, Provincia de Chimborazo-Ecuador.

De acuerdo a los resultados presentados en la tabla en 4.34 la probabilidad es de 0,000 menor a 0,05 se rechaza H_0, por lo tanto se comprueba la hipótesis alternativa H_1, se deduce que si existe una dependencia significativa

entre las variables y evidentemente influyen de manera positiva en el desarrollo turístico.

Tabla 4.2 **Resumen del modelo. Estimación por máxima verosimilitud**

Chi-square =	80,527
Probability level =	,000

Fuente. Elaboración propia del autor

Al observar la figura 4.2 se evidencia que todas las dimensiones aportan de manera significativa, siendo la dimensión cognitiva la que mayor efecto positivo genera. Existe una relación positiva entre PCI- DT.

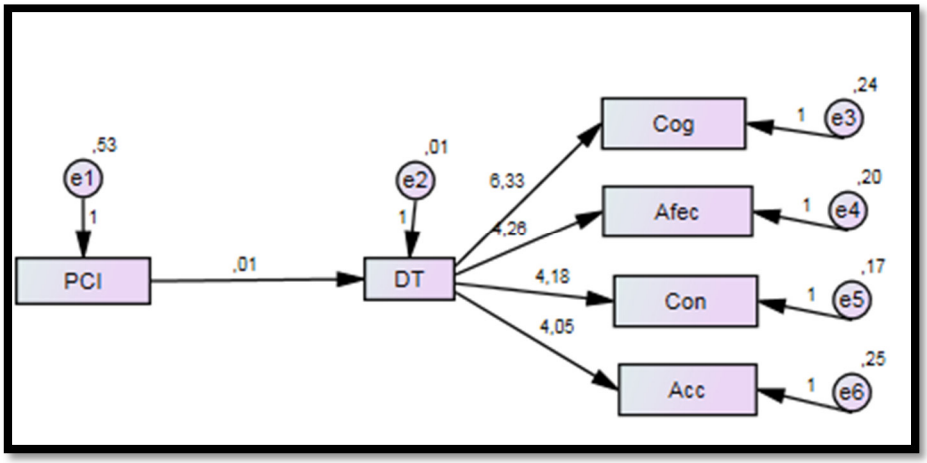

Figura 4.2: **Modelo de ecuaciones estructurales estimaciones estandarizadas para el cantón Chunchi**

Fuente. Elaboración propia del autor

En consecuencia, se acepta la hipótesis estadística alternativa que es:

H_1: La gestión del patrimonio cultural inmaterial está relacionada con los niveles del desarrollo turístico del cantón Chunchi, Provincia de Chimborazo-Ecuador.

4.2.3 Comprobación de hipótesis general del cantón Cumandá

Se plantea las hipótesis estadísticas que son:

H_0: La gestión del patrimonio cultural inmaterial no está relacionada con los niveles del desarrollo turístico del cantón Cumandá, Provincia de Chimborazo-Ecuador.

H_1: La gestión del patrimonio cultural inmaterial está relacionada con los niveles del desarrollo turístico del cantón Cumandá, Provincia de Chimborazo-Ecuador.

De acuerdo a los resultados presentados en la tabla en 4.35, el valor de p (0,000) menor a 0,05 se rechaza H_0 y por lo tanto no se acepta H_1, se deduce que si existe una dependencia significativa entre las variables y evidentemente influyen de manera positiva en el desarrollo turístico.

Tabla 4.3: **Resumen del modelo. Estimación por máxima verosimilitud**

Chi-square =	263,479
Probability level =	,000

Fuente. Elaboración propia del autor

Al observar la figura 4.3 se deduce que la dimensión de Acción es la que presenta un mayor efecto positivo en el índice de desarrollo turístico en comparación con las otras dimensiones. Existe una relación positiva entre el PCI- DT.

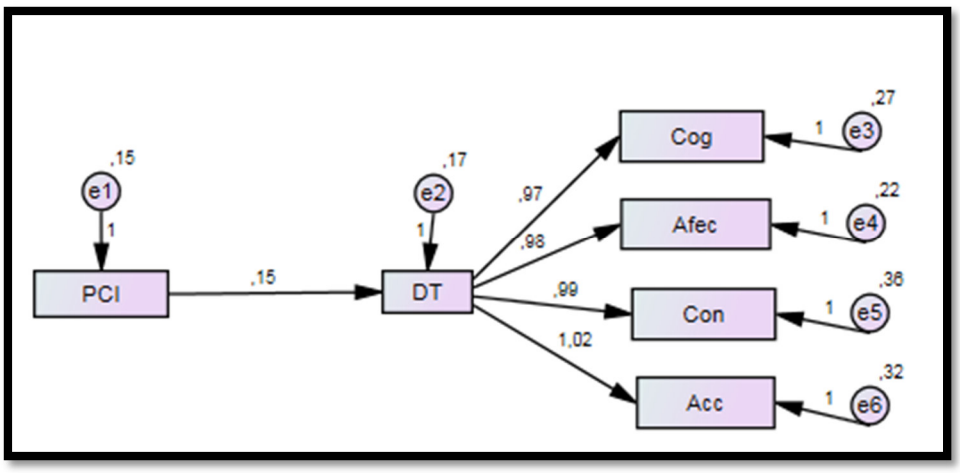

Figura 4.3: **Modelo de ecuaciones estructurales estimaciones estandarizadas para el cantón Cumandá**

Fuente. Elaboración propia del autor

En consecuencia, se acepta la hipótesis estadística alternativa que es:

H_1: La gestión del patrimonio cultural inmaterial está relacionada con los niveles del desarrollo turístico del cantón Cumandá, Provincia de Chimborazo-Ecuador.

4.2.4 Comprobación de hipótesis general del cantón Alausí

Se plantea las hipótesis estadísticas que son:

H_0: La gestión del patrimonio cultural inmaterial no está relacionada con los niveles del desarrollo turístico del cantón Alausí, Provincia de Chimborazo-Ecuador.

H_1: La gestión del patrimonio cultural inmaterial está relacionada con los niveles del desarrollo turístico del cantón Alausí, Provincia de Chimborazo-Ecuador.

De acuerdo a los resultados presentados en la tabla en 4.36, se rechaza H_0 (p=0,000 menor a 0,05), se deduce que si existe una dependencia significativa entre las variables y evidentemente influyen de manera positiva en el desarrollo turístico.

Tabla 4.4: **Resumen del modelo. Estimación por máxima verosimilitud**

Chi-square =	47,443
Probability level =	,000

Fuente. Elaboración propia del autor

Al observar la figura 4.4 se resalta que las dimensiones son positivas y significativas siendo la dimensión conativa la que mayor efecto presenta, lo que significa que los turistas están satisfechos con lo que perciben del cantón Alausí. La relación PCI- DT es positiva.

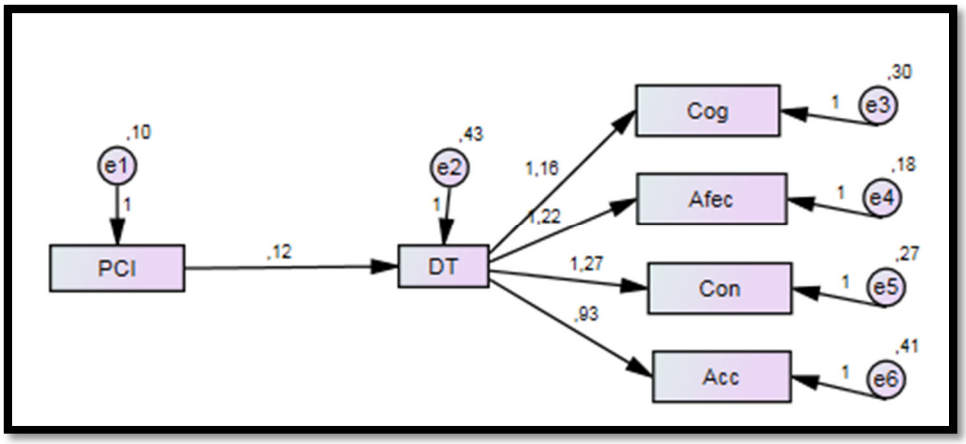

Figura 4.4: **Modelo de ecuaciones estructurales estimaciones estandarizadas para el cantón Alausí**

Fuente. Elaboración propia del autor

En consecuencia, se acepta la hipótesis estadística alternativa que es:

H_1: La gestión del patrimonio cultural inmaterial está relacionada con los niveles del desarrollo turístico del cantón Alausí, Provincia de Chimborazo-Ecuador.

4.2.5 Comprobación de hipótesis general del cantón Colta

Se plantea las hipótesis estadísticas que son:

H_0: La gestión del patrimonio cultural inmaterial no está relacionada con los niveles del desarrollo turístico del cantón Colta, Provincia de Chimborazo-Ecuador.

H_1: La gestión del patrimonio cultural inmaterial está relacionada con los niveles del desarrollo turístico del cantón Colta, Provincia de Chimborazo-Ecuador.

De acuerdo a los resultados presentados en la tabla en 4.37 se rechaza H_0 (p=0,000 menor a 0,05), se deduce que si existe una dependencia significativa entre las variables y evidentemente influyen de manera positiva en el desarrollo turístico.

Tabla 4.5: **Resumen del modelo. Estimación por máxima verosimilitud**

Chi-square =	54,739
Probability level =	,000

Fuente. Elaboración propia del autor

Al observar la figura 4.5 se puede destacar que la dimensión acción tiene un efecto positivo alto en el índice de satisfacción a comparación de las otras dimensiones, Sin embargo, la gestión del patrimonio cultural inmaterial produce un efecto negativo en el desarrollo turístico, lo cual indica insatisfacción.

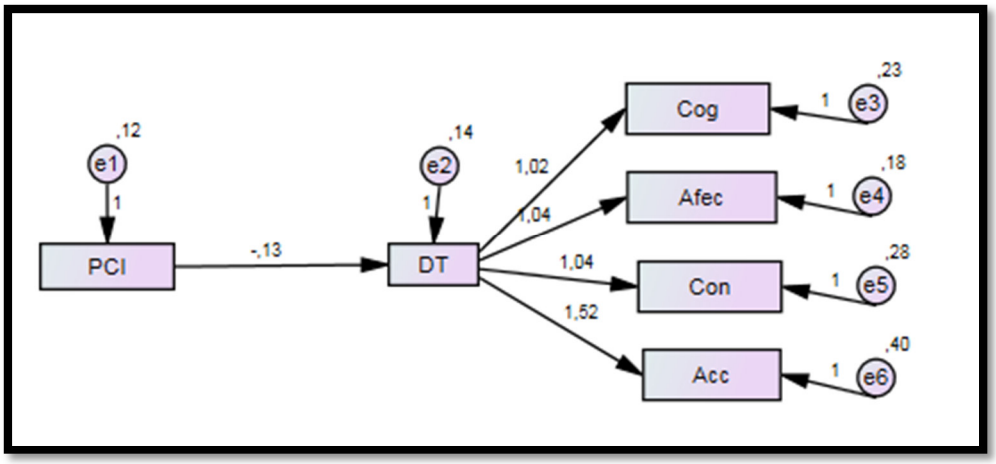

Figura 4.5: **Modelo de ecuaciones estructurales estimaciones estandarizadas para el cantón Colta**

Fuente. Elaboración propia del autor

En consecuencia, se acepta la hipótesis estadística alternativa que es:

H_1: La gestión del patrimonio cultural inmaterial está relacionada con los niveles del desarrollo turístico del cantón Colta, Provincia de Chimborazo-Ecuador.

4.2.6 Comprobación de hipótesis general del cantón Pallatanga

Se plantea las hipótesis estadísticas que son:

H_0: La gestión del patrimonio cultural inmaterial no está relacionada con los niveles del desarrollo turístico del cantón Pallatanga, Provincia de Chimborazo- Ecuador.

H_1: La gestión del patrimonio cultural inmaterial está relacionada con los niveles del desarrollo turístico del cantón Pallatanga, Provincia de Chimborazo- Ecuador.

De acuerdo a los resultados presentados en la tabla en 4.38 se rechaza H_0 (p=0,000 menor a 0,05), se deduce que si existe una dependencia significativa entre las variables y evidentemente influyen de manera positiva en el desarrollo turístico.

Tabla 4.6: **Resumen del modelo. Estimación por máxima verosimilitud**

Chi-square =	75,084
Probability level =	,000

Fuente. Elaboración propia del autor

Al observar la figura 4, 6 se puede destacar que todas las dimensiones tienen un efecto positivo en el desarrollo turístico, siendo la de mayor aporte la cognitiva, existiendo una relación positiva entre el PCI- DT.

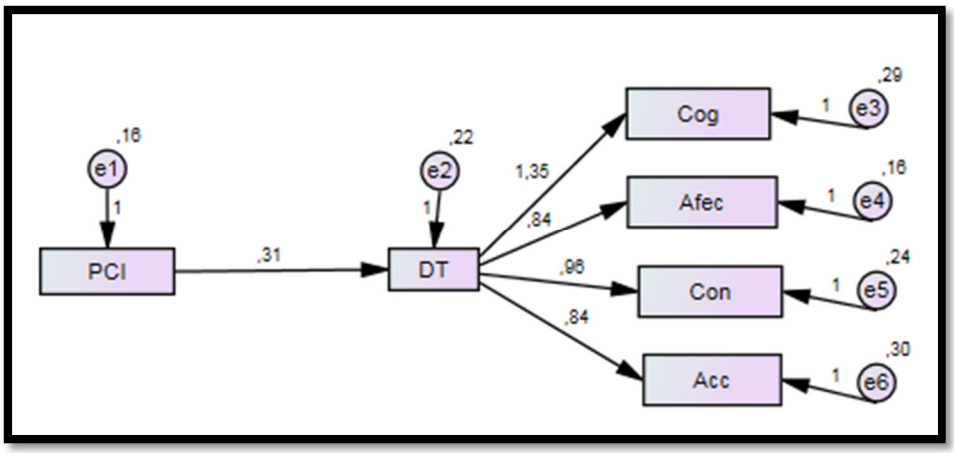

Figura 4.6: **Modelo de ecuaciones estructurales estimaciones estandarizadas para el cantón Pallatanga**

Fuente. Elaboración propia del autor

En consecuencia, se acepta la hipótesis estadística alternativa que es:

H_1: La gestión del patrimonio cultural inmaterial está relacionada con los niveles del desarrollo turístico del cantón Pallatanga, Provincia de Chimborazo- Ecuador.

4.2.7 Comprobación de hipótesis general del cantón Chambo

Se plantea las hipótesis estadísticas que son:

H_0: La gestión del patrimonio cultural inmaterial no está relacionada con los niveles del desarrollo turístico del cantón Chambo, Provincia de Chimborazo-Ecuador.

H_1: La gestión del patrimonio cultural inmaterial está relacionada con los niveles del desarrollo turístico del cantón Chambo, Provincia de Chimborazo-Ecuador.

De acuerdo a los resultados presentados en la tabla en 4.39, se rechaza H_0 (p=0,000 menor a 0,05), se deduce que si existe una dependencia significativa entre las variables y evidentemente influyen de manera positiva en el desarrollo turístico.

Tabla 4.7: **Resumen del modelo. Estimación por máxima verosimilitud**

Chi-square =	59,106
Probability level =	,000

Fuente. Elaboración propia del autor

De acuerdo a la figura 4,7 se puede observar que las dimensiones son significativas y positivas, siendo la de mayor efecto positivo la dimensión afectiva, estando relacionado el PCI positivamente con el desarrollo turístico en el cantón Chambo, provincia de Chimborazo, Ecuador.

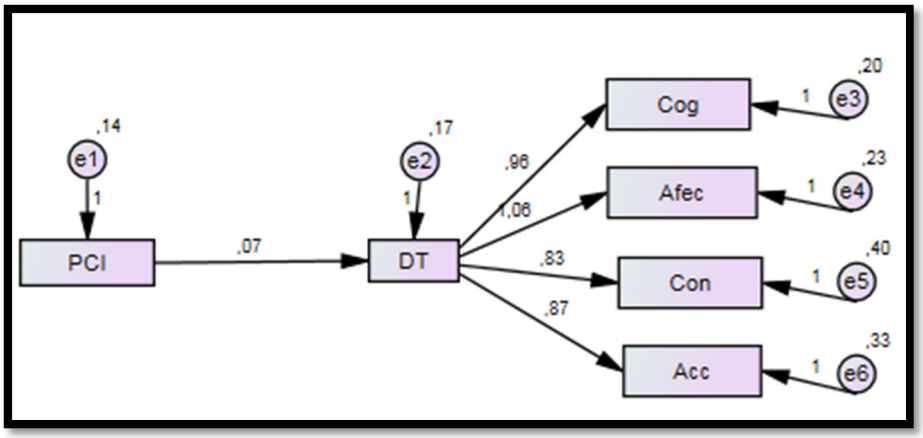

Figura 4.7: **Modelo de ecuaciones estructurales estimaciones estandarizadas para el cantón Chambo**

Fuente. Elaboración propia del autor

En consecuencia, se acepta la hipótesis estadística alternativa que es:

H_1: La gestión del patrimonio cultural inmaterial está relacionada con los niveles del desarrollo turístico del cantón Chambo, Provincia de Chimborazo-Ecuador.

4.2.8 Comprobación de hipótesis general del cantón Guamote

Se plantea las hipótesis estadísticas que son:

H_0: La gestión del patrimonio cultural inmaterial no está relacionada con los niveles del desarrollo turístico del cantón Guamote, Provincia de Chimborazo-Ecuador.

H_1: La gestión del patrimonio cultural inmaterial está relacionada con los niveles del desarrollo turístico del cantón Guamote, Provincia de Chimborazo-Ecuador.

De acuerdo a los resultados presentados en la tabla en 4.40, se rechaza H_0 (p=0,000 menor a 0,05), se deduce que si existe una dependencia significativa entre las variables y evidentemente influyen de manera positiva en el desarrollo turístico.

Tabla 4.8: **Resumen del modelo. Estimación por máxima verosimilitud**

Chi-square =	207,776
Probability level =	,000

Fuente. Elaboración propia del autor

En la figura 4, 8 se puede destacar que las dimensiones cognitivo tienen un efecto positivo bajo en comparación de las otras dimensiones en el desarrollo turístico, presenta un efecto negativo la relación entre el PCI – DT lo cual indica insatisfacción por parte de los turistas.

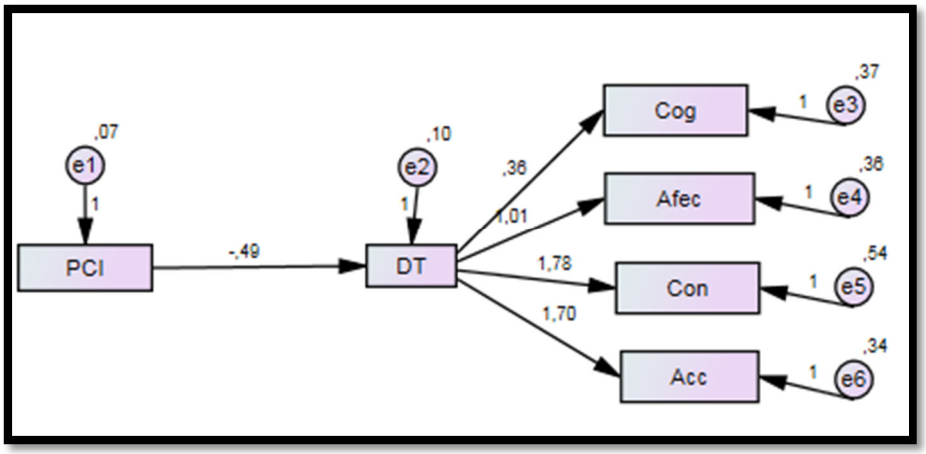

Figura 4.8 **Modelo de ecuaciones estructurales estimaciones estandarizadas para el cantón Guamote**

Fuente. Elaboración propia del autor

En consecuencia, se acepta la hipótesis estadística alternativa que es:

H_1: La gestión del patrimonio cultural inmaterial está relacionada con los niveles del desarrollo turístico del cantón Guamote, Provincia de Chimborazo-Ecuador.

4.2.9 Comprobación de hipótesis general del cantón Guano

Se plantea las hipótesis estadísticas que son:

H_0: La gestión del patrimonio cultural inmaterial no está relacionada con los niveles del desarrollo turístico del cantón Guano, Provincia de Chimborazo-Ecuador.

H_1: La gestión del patrimonio cultural inmaterial está relacionada con los niveles del desarrollo turístico del cantón Guano, Provincia de Chimborazo-Ecuador.

De acuerdo a los resultados presentados en la tabla en 4.41, se rechaza H_0 (p=0,000 menor a 0,05), se deduce que si existe una dependencia significativa entre las variables y evidentemente influyen de manera positiva en el desarrollo turístico.

Tabla 4.9: **Resumen del modelo. Estimación por máxima verosimilitud**

Chi-square =	90,571
Probability level =	,000

Fuente. Elaboración propia del autor

De acuerdo a la figura 4,9 se puede destacar que las dimensiones conativo tienen un efecto positivo bajo en comparación de las otras dimensiones en el desarrollo turístico, presenta un efecto negativo la relación entre el PCI – DT lo cual indica insatisfacción por parte de los turistas.

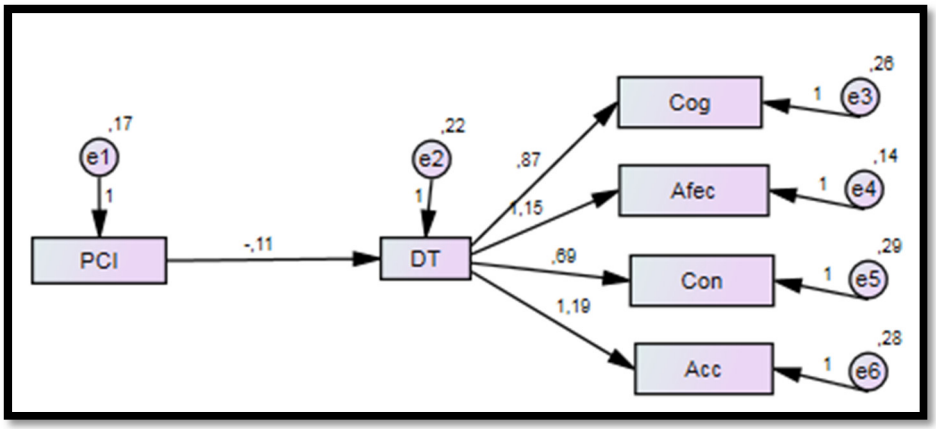

Figura 4.9: **Modelo de ecuaciones estructurales estimaciones estandarizadas para el cantón Guano**

Fuente. Elaboración propia del autor

En consecuencia, se acepta la hipótesis estadística alternativa que es:

H_1: La gestión del patrimonio cultural inmaterial está relacionada con los niveles del desarrollo turístico del cantón Guano, Provincia de Chimborazo-Ecuador.

4.2.10 Comprobación de hipótesis general del cantón Riobamba

Se plantea las hipótesis estadísticas que son:

H_0: La gestión del patrimonio cultural inmaterial no está relacionada con los niveles del desarrollo turístico del cantón Riobamba, Provincia de Chimborazo- Ecuador.

H_1: La gestión del patrimonio cultural inmaterial está relacionada con los niveles del desarrollo turístico del cantón Riobamba, Provincia de Chimborazo- Ecuador.

De acuerdo a los resultados presentados en la tabla en 4.42, se rechaza H_0 (p=0,000 menor a 0,05), se deduce que si existe una dependencia significativa entre las variables y evidentemente influyen de manera positiva en el desarrollo turístico.

Tabla 4.10: **Resumen del modelo. Estimación por máxima verosimilitud**

Chi-square =	151,150
Probability level =	,000

Fuente. Elaboración propia del autor

De acuerdo a la figura 4.10 se deduce que la dimensión Conativa es la que presenta un efecto positivo más alto en el índice de satisfacción del patrimonio cultural inmaterial en comparación de las otras dimensiones. Existe una relación positiva PCI- DT.

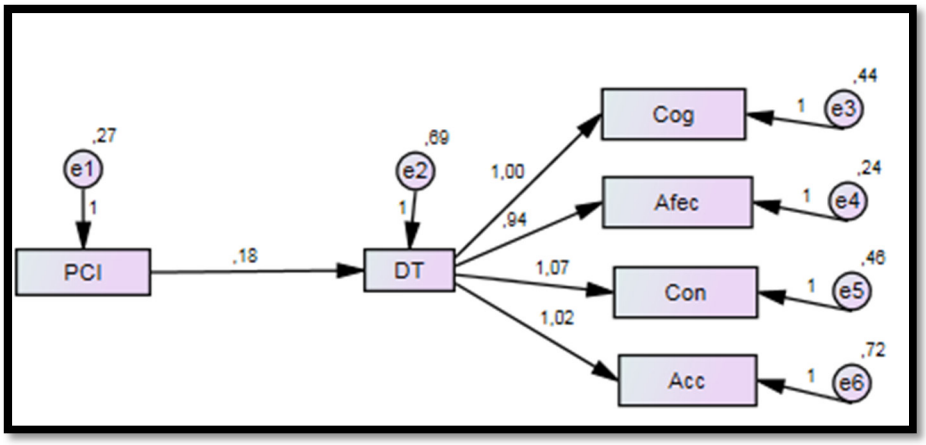

Figura 4.10: **Modelo de ecuaciones estructurales estimaciones estandarizadas para el cantón Riobamba**

Fuente. Elaboración propia del autor

En consecuencia, se acepta la hipótesis estadística alternativa que es:

H_1: La gestión del patrimonio cultural inmaterial está relacionada con los niveles del desarrollo turístico del cantón Riobamba, Provincia de Chimborazo- Ecuador.

En resumen se presenta el cuadro 4.30; donde se evidencia los valores de relación entre las variables de las hipótesis generales;

Cuadro 4.30: **Resumen de estadígrafos**

Cantón	Chi-square =	p	Valor relacional
Penipe	111,042	,000	0,05[ARCP3]
Chunchi	80,527	,000	0,01
Cumandá	263,479	,000	0,15
Alausí	47,443	,000	0,12
Colta	54,739	,000	-0,13
Pallatanga	75,084	,000	0,31
Chambo	59,106	,000	0,07
Guamote	207,776	,000	-0,49
Guano	90,571	,000	-0,11
Riobamba	151,150	,000	0,18

Fuente: Elaboración propia del autor

Sobresale un efecto negativo en la relación Patrimonio Cultural Inmaterial – Desarrollo Turístico en los cantones: Colta, Guamote y Guano cantones ubicados en zonas económicas vulnerables de la provincia siendo los dos primeros los más pobres de la provincia, y por ello posiblemente sus habitantes se ven obligados a emigrar lo que ha llevado a un proceso de aculturación alto por lo que su PCI; de acuerdo a la percepción de los pobladores y turistas. Lo cual indica insatisfacción por parte de los turistas, y por consiguiente un mayor trabajo en el fortalecimiento del PCI para un desarrollo turístico que beneficie a sus pobladores.

Mientras que en el resto cantones la relación Patrimonio Cultural Inmaterial – Desarrollo Turístico presenta valores positivos por lo que se puede inferir que en éstas zonas los pobladores tienen un aceptable rango de arraigo cultural que se ve reflejado en la satisfacción de los turistas.

4.3 Comprobación de hipótesis específicas por cantón

Con la finalidad de verificar cada una de las hipótesis específicas planteadas y poder estimar los modelos de ecuaciones estructurales, mediante el programa AMOS, las variables dibujadas mediante óvalos representan las variables latentes, los representados mediante rectángulos son las variables observadas y los representados en círculos corresponde a los errores, como paso previo se estima el modelo por el método de máxima verosimilitud (ML) ya que proporciona estimaciones consistentes, eficientes y no sesgadas, siendo capaz de facilitar la convergencia de las estimaciones con los parámetros, considerando que un parámetro no significativo indicaría que la relación propuesta no tiene ningún efecto sustancial, por lo que una modelación no sería aplicable en éste caso, y se debería proponer una estrategia.

4.3.1 Comprobación de hipótesis específicas del cantón Penipe

4.3.1.1 Hipótesis sobre el factor de las tradiciones y expresiones orales (Factor 1)

H_0: Las tradiciones y expresiones orales de la gestión del patrimonio cultural inmaterial no es un factor que está relacionado con los niveles de desarrollo turístico del cantón Penipe, provincia de Chimborazo, Ecuador.

H_1: Las tradiciones y expresiones orales de la gestión del patrimonio cultural inmaterial es un factor que está relacionado con los niveles de desarrollo turístico del cantón Penipe, provincia de Chimborazo, Ecuador.

De acuerdo a los datos presentados en la tabla en 4.43, la probabilidad es de 0,000 (menor a 0,05), por consiguiente, se evidencia que la hipótesis nula se rechaza comprobándose la alternativa.

Tabla 4.11: **Resumen del modelo. Estimación por máxima verosimilitud**

Chi-square =	1230,916
Probability level =	,000

Fuente. Elaboración propia del autor

De acuerdo a los resultados del modelo estructural la relación entre las 4 dimensiones del desarrollo turístico del cantón Penipe son significativas, siendo sus relaciones positivas y significantes. Sin embargo, las variables observables del factor 1 PCI como son las preguntas 1, 3 y 4, presentan valores negativos, sus puntuaciones son de 3 que representan una escala "indiferente".

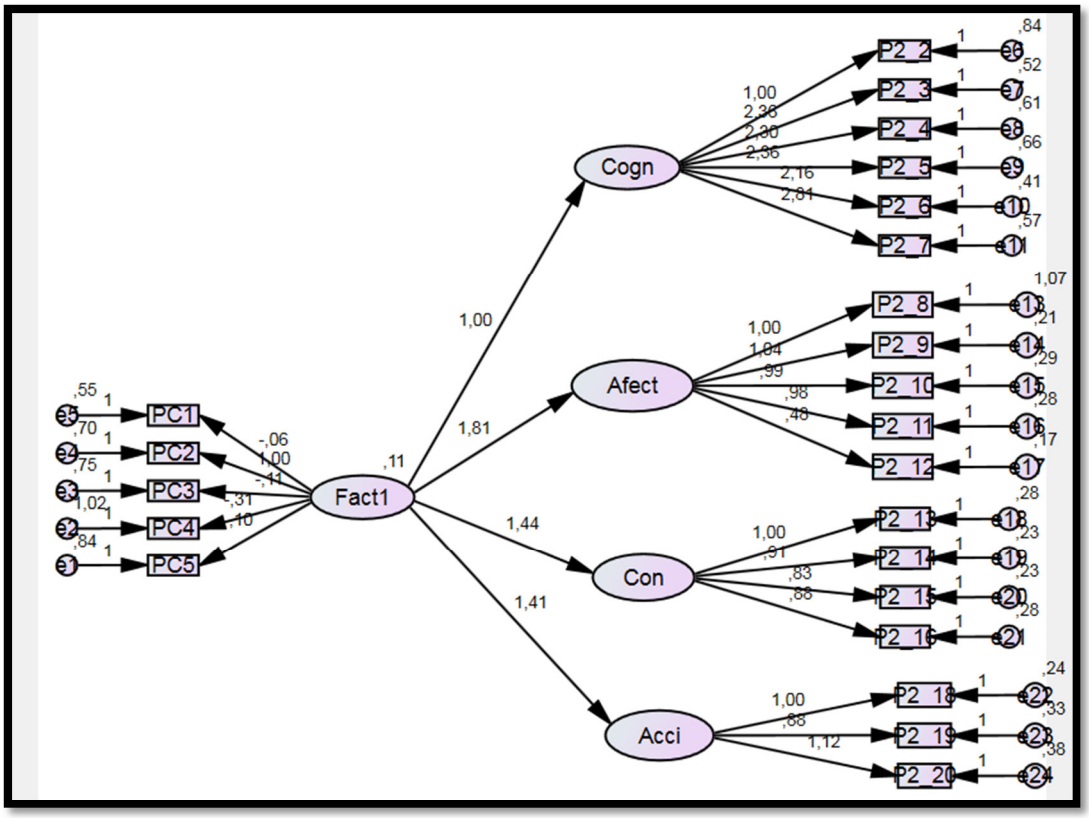

Figura 4.11: **Modelo de ecuaciones estructurales Factor 1 del PCI. Penipe**

Fuente. Elaboración propia del autor

En consecuencia, se acepta la hipótesis estadística alternativa que es:

H_1: Las tradiciones y expresiones orales de la gestión del patrimonio cultural inmaterial es un factor que está relacionado con los niveles de desarrollo turístico del cantón Penipe, provincia de Chimborazo, Ecuador.

4.3.1.2 Hipótesis sobre el factor de artes del espectáculo (Factor 2):

H_0: Las artes del espectáculo de la gestión del patrimonio cultural inmaterial no es un factor que está relacionado con los niveles de desarrollo turístico del cantón Penipe, provincia de Chimborazo, Ecuador.

H_1: Las artes del espectáculo de la gestión del patrimonio cultural inmaterial es un factor que está relacionado con los niveles de desarrollo turístico del cantón Penipe, provincia de Chimborazo, Ecuador.

De acuerdo a los datos presentados en la tabla en 4.44, la probabilidad es de 0,000 (menor a 0,05), por consiguiente, se evidencia que la hipótesis nula se rechaza comprobándose la alternativa.

Tabla 4.12: **Resumen del modelo. Estimación por máxima verosimilitud**

Chi-square =	1117,927
Probability level =	,000

Fuente. Elaboración propia del autor

De acuerdo a los resultados del modelo estructural, la relación entre las 4 dimensiones del desarrollo turístico del cantón Penipe son significativas, siendo sus relaciones positivas y significantes. Sin embargo, las variables observables del factor 2 PCI las preguntas 7 y 8, presentan valores negativos

y puntuaciones de 3 que representan una escala “indiferente” esto muestra que se deberá fortalecer los indicadores asociados.

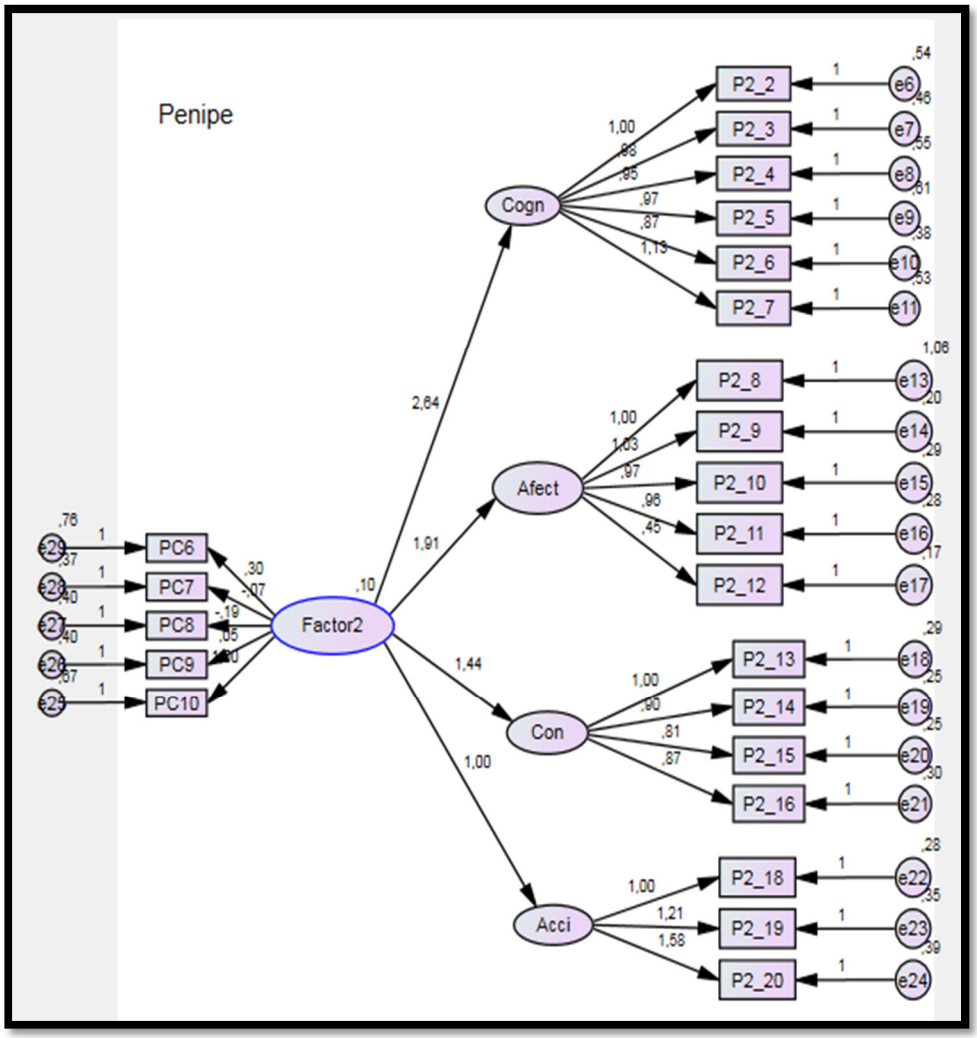

Figura 4.12: **Modelo de ecuaciones estructurales Factor 2 del PCI. Penipe**

Fuente. Elaboración propia del autor

En consecuencia, se acepta la hipótesis estadística alternativa que es:

H_1: Las artes del espectáculo de la gestión del patrimonio cultural inmaterial es un factor que está relacionado con los niveles de desarrollo turístico del cantón Penipe, provincia de Chimborazo, Ecuador.

4.3.1.3 Hipótesis sobre el factor de usos sociales, rituales y actos festivos (Factor 3):

H_0: Los usos sociales, rituales y actos festivos de la gestión del patrimonio cultural inmaterial no es un factor que está relacionado con los niveles de desarrollo turístico del cantón Penipe, provincia de Chimborazo, Ecuador.

H_1: Los usos sociales, rituales y actos festivos de la gestión del patrimonio cultural inmaterial es un factor que está relacionado con los niveles de desarrollo turístico del cantón Penipe, provincia de Chimborazo, Ecuador.

De acuerdo a los datos presentados en la tabla en 4.45, la probabilidad es de 0,000 (menor a 0,05), por consiguiente, se evidencia que la hipótesis nula se rechaza comprobándose la alternativa.

Tabla 4.13: **Resumen del modelo. Estimación por máxima verosimilitud**

Chi-square =	1225,142
Probability level =	,000

Fuente. Elaboración propia del autor

De acuerdo a los resultados del modelo la relación entre las 4 dimensiones del desarrollo turístico del cantón Penipe son significativas, siendo sus relaciones positivas y significantes. Sin embargo, las variables observables del factor 3 PCI todas las preguntas a excepción de la 18 y 19, presentan valores negativos y puntuaciones de 2 y 3 que representan una escala “en desacuerdo” e “indiferente” respectivamente.

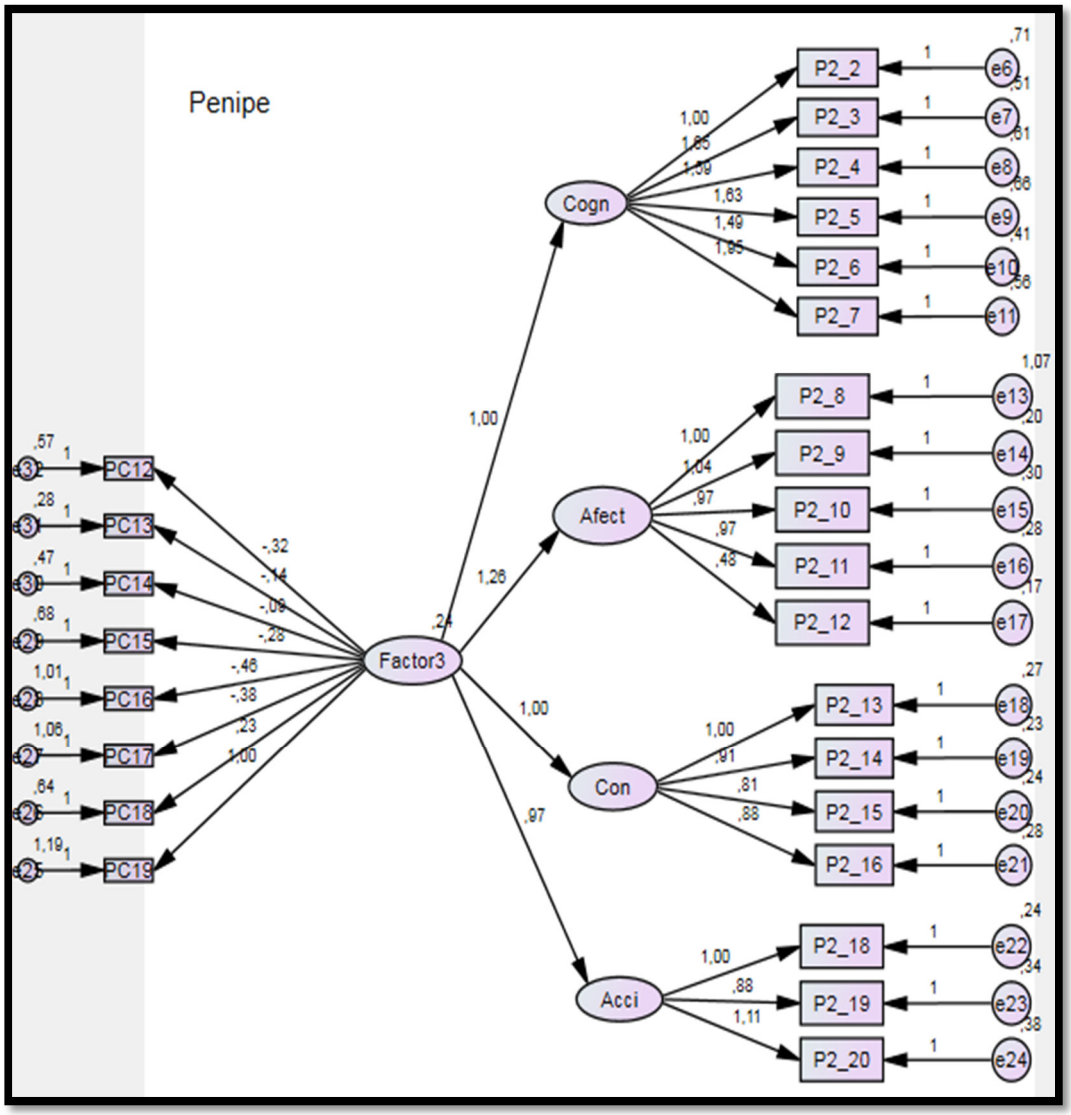

Figura 4.13: **Modelo de ecuaciones estructurales Factor 3 del PCI. Penipe**

Fuente. Elaboración propia del autor

En consecuencia, se acepta la hipótesis estadística alternativa que es:

H_1: Los usos sociales, rituales y actos festivos de la gestión del patrimonio cultural inmaterial es un factor que está relacionado con los niveles de desarrollo turístico del cantón Penipe, provincia de Chimborazo, Ecuador.

4.3.1.4 Hipótesis sobre los conocimientos y usos relacionados con la naturaleza y el universo (Factor 4)

H_0: Los conocimientos y usos relacionados con la naturaleza y el universo de la gestión del patrimonio cultural inmaterial no es un factor que está relacionado con los niveles de desarrollo turístico del cantón Penipe, provincia de Chimborazo, Ecuador.

H_1: Los conocimientos y usos relacionados con la naturaleza y el universo de la gestión del patrimonio cultural inmaterial es un factor que está relacionado con los niveles de desarrollo turístico del cantón Penipe, provincia de Chimborazo, Ecuador.

De acuerdo a los datos presentados en la tabla en 4.46, la probabilidad es de 0,000 (menor a 0,05), por consiguiente, se evidencia que la hipótesis nula se rechaza comprobándose la alternativa.

Tabla 4.14: **Resumen del modelo. Estimación por máxima verosimilitud**

Chi-square =	1173,650
Probability level =	,000

Fuente. Elaboración propia del autor

De acuerdo a los resultados del modelo estructural la relación entre las 4 dimensiones del desarrollo turístico del cantón Penipe son significativas, siendo sus relaciones positivas y significantes. Sin embargo, las variables observables del factor 4 PCI todas las preguntas a excepción de la 20 y 24, presentan valores negativos y sus puntuaciones son de 2 y 3 que representan una escala “en desacuerdo” e “indiferente” respectivamente.

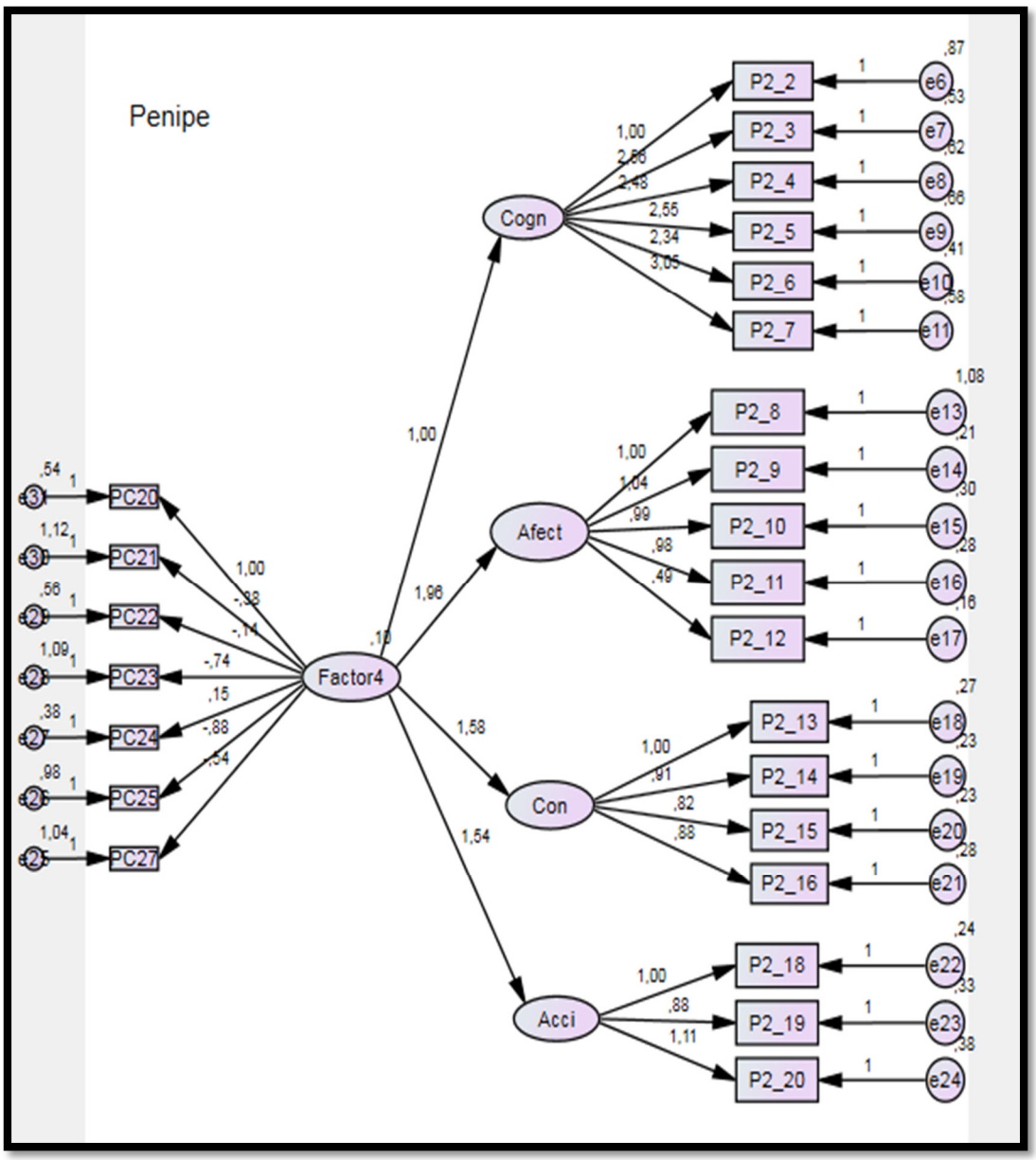

Figura 4.14: Modelo de ecuaciones estructurales Factor 4 del PCI. Penipe

Fuente. Elaboración propia del autor

En consecuencia, se acepta la hipótesis alternativa que es:

H_1: Los conocimientos y usos relacionados con la naturaleza y el universo de la gestión del patrimonio cultural inmaterial es un factor que está relacionado con los niveles de desarrollo turístico del cantón Penipe, provincia de Chimborazo, Ecuador.

4.3.1.5 Hipótesis sobre el factor las técnicas tradicionales artesanales (Factor 5)

H_0: Las técnicas tradicionales artesanales de la gestión del patrimonio cultural inmaterial no es un factor que está relacionado con los niveles de desarrollo turístico del cantón Penipe, provincia de Chimborazo, Ecuador.

H_1: Las técnicas tradicionales artesanales de la gestión del patrimonio cultural inmaterial es un factor que está relacionado con los niveles de desarrollo turístico del cantón Penipe, provincia de Chimborazo, Ecuador.

De acuerdo a los datos presentados en la tabla en 4.47, la probabilidad es de 0,000 (menor a 0,05), por consiguiente, se evidencia que la hipótesis nula se rechaza comprobándose la alternativa.

Tabla 4.15: **Resumen del modelo. Estimación por máxima verosimilitud**

Chi-square =	1240,888
Probability level =	,000

Fuente. Elaboración propia del autor

De acuerdo a los resultados del modelo estructural, la relación entre las 4 dimensiones del desarrollo turístico del cantón Penipe son significativas, siendo sus relaciones positivas y significantes. Sin embargo, las variables observables del factor 5 PCI todas las preguntas a excepción de la 30, presentan valores negativos y al verificarse las puntuaciones presentan valores entre 2 y 3 que representan una escala “en desacuerdo” e “indiferente” respectivamente.

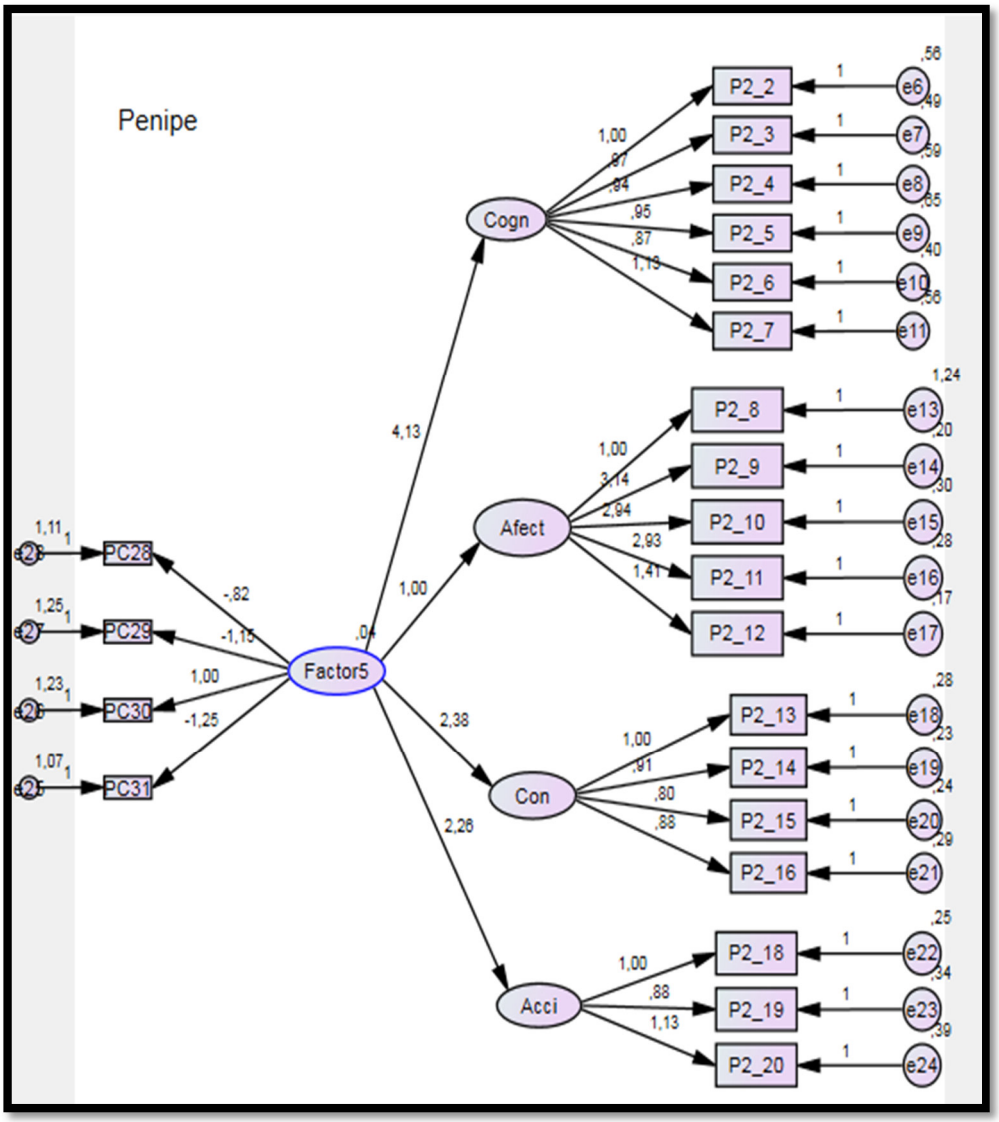

Figura 4.15: **Modelo de ecuaciones estructurales Factor 5 del PCI. Penipe**

Fuente. Elaboración propia del autor

En consecuencia, se acepta la hipótesis estadística alternativa que es:

H_1: Las técnicas tradicionales artesanales de la gestión del patrimonio cultural inmaterial es un factor que está relacionado con los niveles de desarrollo turístico del cantón Penipe, provincia de Chimborazo, Ecuador.

4.3.2 Comprobación de hipótesis específicas del cantón Chunchi

4.3.2.1Hipótesis sobre el factor de las tradiciones y expresiones orales (Factor 1)

H_0: Las tradiciones y expresiones orales de la gestión del patrimonio cultural inmaterial no es un factor que está relacionado con los niveles de desarrollo turístico del cantón Chunchi, provincia de Chimborazo, Ecuador.

H_1: Las tradiciones y expresiones orales de la gestión del patrimonio cultural inmaterial es un factor que está relacionado con los niveles de desarrollo turístico del cantón Chunchi, provincia de Chimborazo, Ecuador.

De acuerdo a los datos presentados en la tabla en 4.48, la probabilidad es de 0,000 (menor a 0,05), por consiguiente, se evidencia que la hipótesis nula se rechaza comprobándose la alternativa.

Tabla 4.16: **Resumen del modelo. Estimación por máxima verosimilitud**

Chi-square =	1008,378
Probability level =	,000

Fuente. Elaboración propia del autor

De acuerdo a los resultados del modelo estructural, la relación entre las 4 dimensiones del desarrollo turístico del cantón Chunchi son significativas, siendo sus relaciones positivas y significantes. Sin embargo, las variables observables del factor 1 PCI todas las preguntas son positivas y significantes a excepción de la primera, que presenta un valor negativo de 3 que en la escala significa “indiferente”

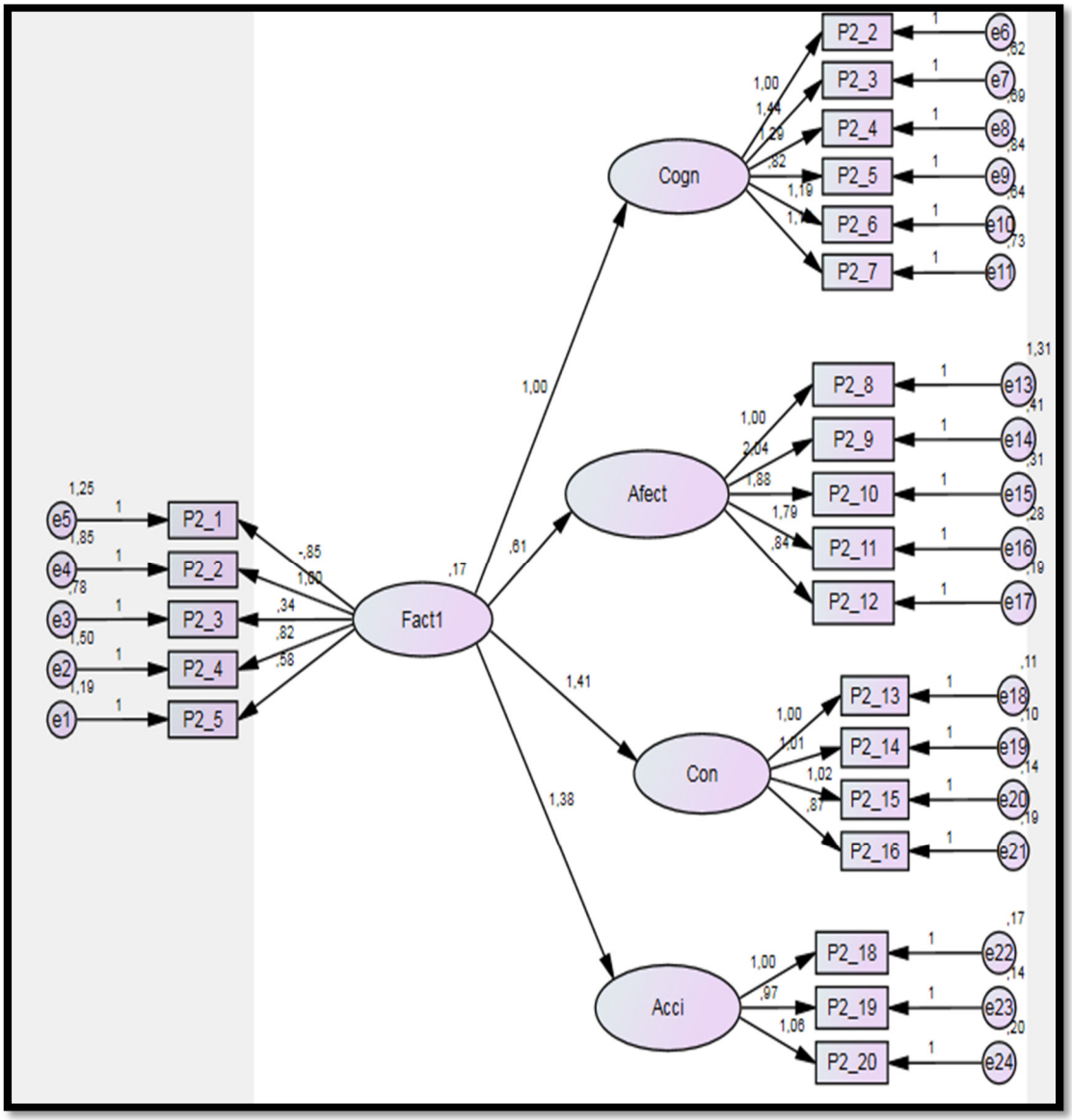

Figura 4.16: **Modelo de ecuaciones estructurales Factor 1 del PCI. Chunchi**

Fuente. Elaboración propia del autor

En consecuencia, se acepta la hipótesis estadística alternativa que es:

H_1: Las tradiciones y expresiones orales de la gestión del patrimonio cultural inmaterial es un factor que está relacionado con los niveles de desarrollo turístico del cantón Chunchi, provincia de Chimborazo, Ecuador.

4.3.2.2 Hipótesis sobre el factor de artes del espectáculo (Factor 2)

H_0: Las artes del espectáculo de la gestión del patrimonio cultural inmaterial no es un factor que está relacionado con los niveles de desarrollo turístico del cantón Chunchi, provincia de Chimborazo, Ecuador.

H_1: Las artes del espectáculo de la gestión del patrimonio cultural inmaterial es un factor que está relacionado con los niveles de desarrollo turístico del cantón Chunchi, provincia de Chimborazo, Ecuador.

De acuerdo a los datos presentados en la tabla en 4.49, la probabilidad es de 0,000 (menor a 0,05), por consiguiente, se evidencia que la hipótesis nula se rechaza comprobándose la alternativa.

Tabla 4.17: **Resumen del modelo. Estimación por máxima verosimilitud**

Chi-square =	1076,208
Probability level =	,000

Fuente. Elaboración propia del autor

De acuerdo a los resultados del modelo estructural (figura 4.17), la relación entre las 4 dimensiones del desarrollo turístico del cantón Chunchi son significativas, siendo sus relaciones positivas y significantes. Las variables observables del factor 2 PCI presentan relaciones positivas y significantes.

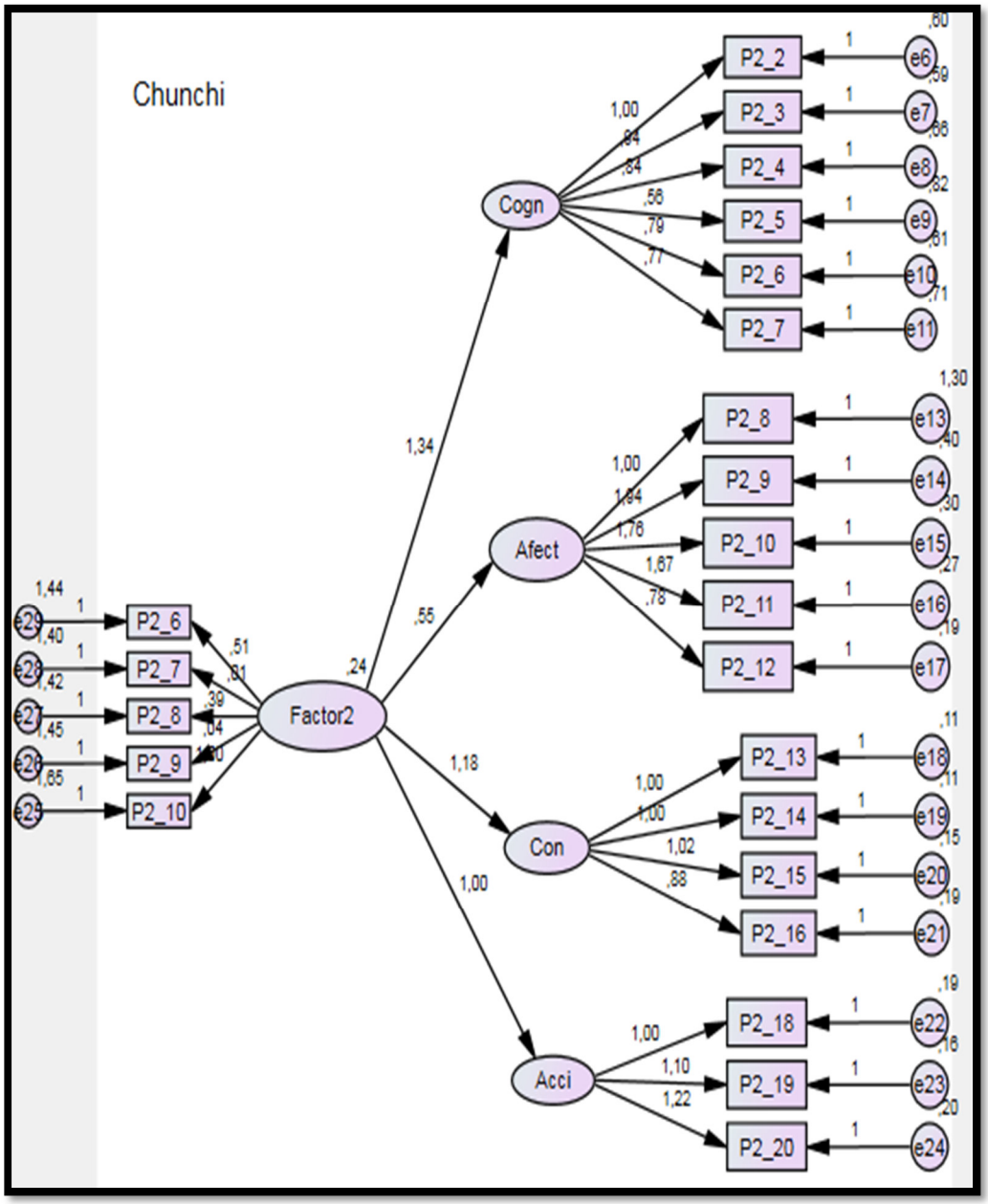

Figura 4.17: **Modelo de ecuaciones estructurales Factor 2 del PCI. Chunchi**

Fuente. Elaboración propia del autor

En consecuencia, se acepta la hipótesis estadística alternativa que es:

H_1: Las artes del espectáculo de la gestión del patrimonio cultural inmaterial es un factor que está relacionado con los niveles de desarrollo turístico del cantón Chunchi, provincia de Chimborazo, Ecuador.

4.3.2.3 Hipótesis sobre el factor de usos sociales, rituales y actos festivos (Factor 3)

H_0: Los usos sociales, rituales y actos festivos de la gestión del patrimonio cultural inmaterial no es un factor que está relacionado con los niveles de desarrollo turístico del cantón Chunchi, provincia de Chimborazo, Ecuador.

H_1: Los usos sociales, rituales y actos festivos de la gestión del patrimonio cultural inmaterial es un factor que está relacionado con los niveles de desarrollo turístico del cantón Chunchi, provincia de Chimborazo, Ecuador.

De acuerdo a los datos presentados en la tabla en 4.50, la probabilidad es de 0,000 (menor a 0,05), por consiguiente, se evidencia que la hipótesis nula se rechaza comprobándose la alternativa.

Tabla 4.18: **Resumen del modelo. Estimación por máxima verosimilitud**

Chi-square =	1214,932
Probability level =	,000

Fuente. Elaboración propia del autor

De acuerdo a los resultados del modelo estructural (figura 4.18), la relación entre las 4 dimensiones del desarrollo turístico del cantón Chunchi son significativas, siendo sus relaciones positivas y significantes. Sin embargo, las variables observables del factor 3 PCI las preguntas 12, 13 y 14 presentan valores negativos y al revisar sus puntuaciones, éstas son de 2 y 3 que representa “desacuerdo” e “indiferente” respectivamente.

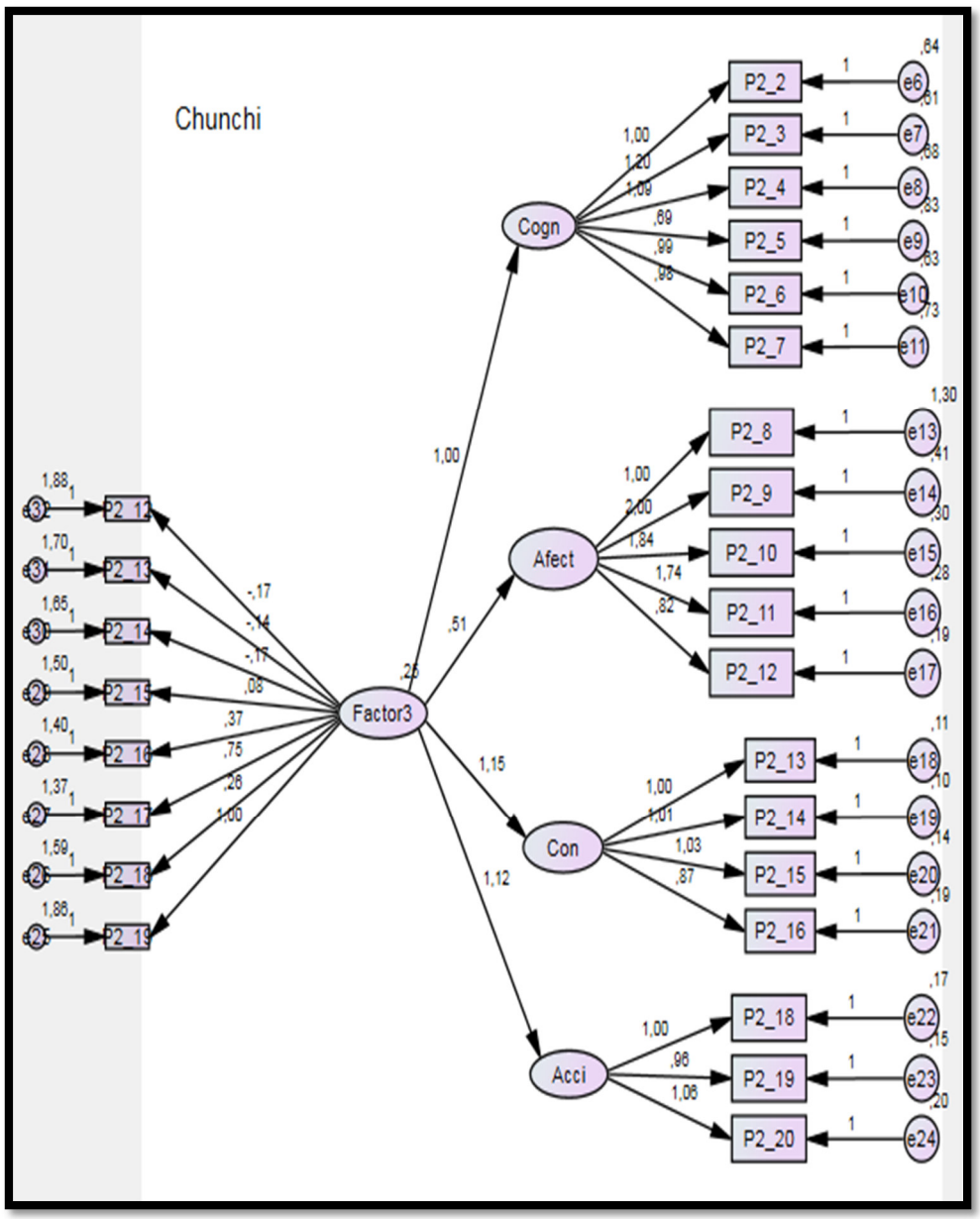

Figura 4.18: **Modelo de ecuaciones estructurales Factor 3 del PCI. Chunchi**

Fuente. Elaboración propia del autor

En consecuencia, se acepta la hipótesis estadística alternativa que es:

H_1: Los usos sociales, rituales y actos festivos de la gestión del patrimonio cultural inmaterial es un factor que está relacionado con los niveles de desarrollo turístico del cantón Chunchi, provincia de Chimborazo, Ecuador.

4.3.2.4 Hipótesis sobre los conocimientos y usos relacionados con la naturaleza y el universo (Factor 4)

H_0: Los conocimientos y usos relacionados con la naturaleza y el universo de la gestión del patrimonio cultural inmaterial no es un factor que está relacionado con los niveles de desarrollo turístico del cantón Chunchi, provincia de Chimborazo, Ecuador.

H_1: Los conocimientos y usos relacionados con la naturaleza y el universo de la gestión del patrimonio cultural inmaterial es un factor que está relacionado con los niveles de desarrollo turístico del cantón Chunchi, provincia de Chimborazo, Ecuador.

De acuerdo a los datos presentados en la tabla en 4.51, la probabilidad es de 0,000 (menor a 0,05), por consiguiente, se evidencia que la hipótesis nula se rechaza comprobándose la alternativa.

Tabla 4.19: **Resumen del modelo. Estimación por máxima verosimilitud**

Chi-square =	1067,362
Probability level =	,000

Fuente. Elaboración propia del autor

De acuerdo a los resultados del modelo estructural (figura 4.19), la relación entre las 4 dimensiones del desarrollo turístico del cantón Chunchi son significativas, siendo sus relaciones positivas y significantes. Sin embargo, las variables observables del factor 4 PCI las preguntas 24 y 25 presentan valores negativos y al revisar sus puntuaciones, éstas son de 2 y 3 que representa “desacuerdo” e “indiferente” respectivamente.

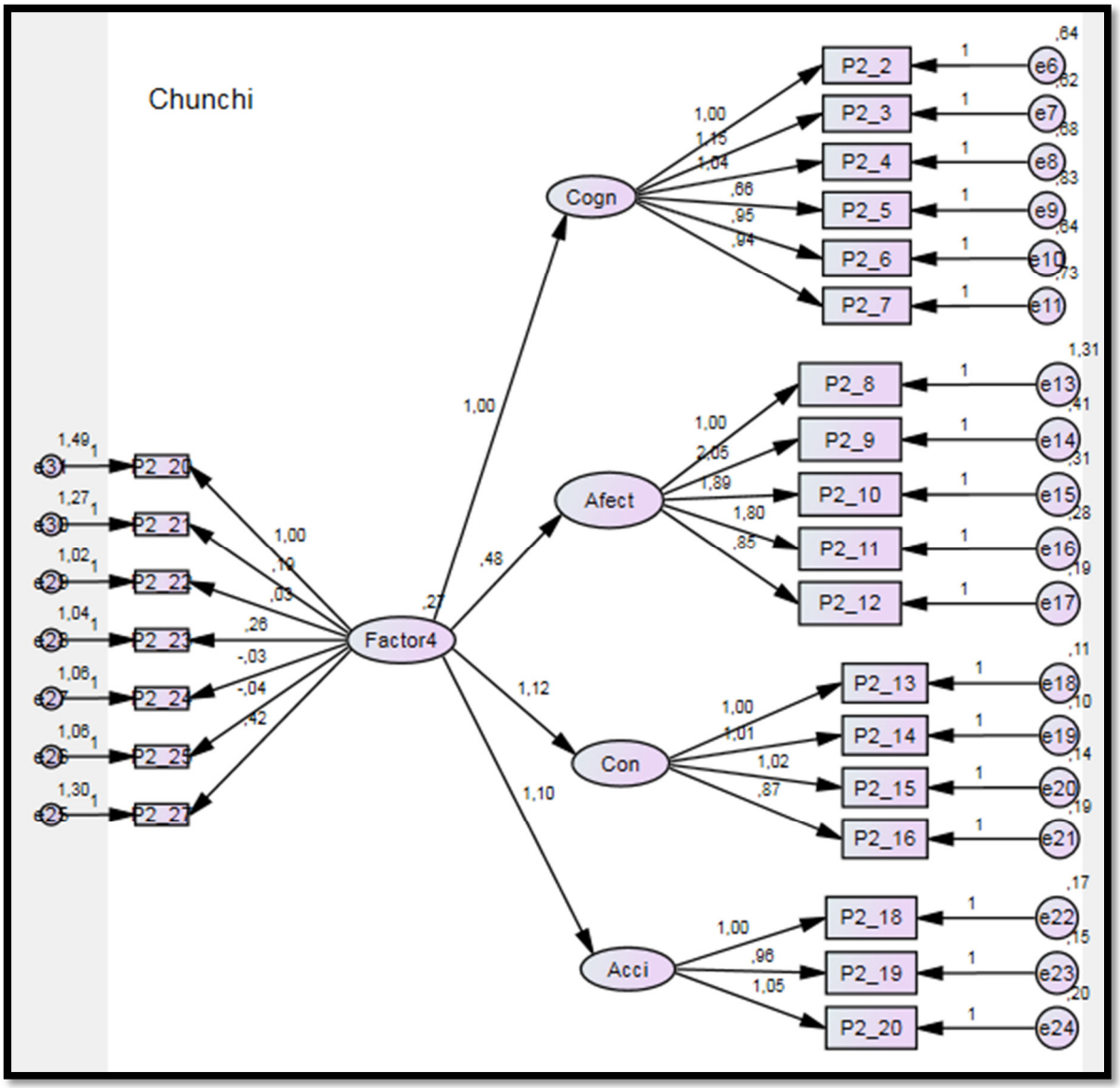

Figura 4.19: **Modelo de ecuaciones estructurales Factor 4 del PCI. Chunchi**

Fuente. Elaboración propia del autor

En consecuencia, se acepta la hipótesis alternativa que es:

H_1: Los conocimientos y usos relacionados con la naturaleza y el universo de la gestión del patrimonio cultural inmaterial es un factor que está relacionado con los niveles de desarrollo turístico del cantón Chunchi, provincia de Chimborazo, Ecuador.

4.3.2.5 Hipótesis sobre el factor las técnicas tradicionales artesanales (Factor 5)

H_0: Las técnicas tradicionales artesanales de la gestión del patrimonio cultural inmaterial no es un factor que está relacionado con los niveles de desarrollo turístico del cantón Chunchi, provincia de Chimborazo, Ecuador.

H_1: Las técnicas tradicionales artesanales de la gestión del patrimonio cultural inmaterial es un factor que está relacionado con los niveles de desarrollo turístico del cantón Chunchi, provincia de Chimborazo, Ecuador.

De acuerdo a los datos presentados en la tabla en 4.52, la probabilidad es de 0,000 (menor a 0,05), por consiguiente, se evidencia que la hipótesis nula se rechaza comprobándose la alternativa.

Tabla 4.20: **Resumen del modelo. Estimación por máxima verosimilitud**

Chi-square =	957,292
Probability level =	,000

Fuente. Elaboración propia del autor

De acuerdo a los resultados del modelo estructural (figura 4.20), la relación entre las 4 dimensiones del desarrollo turístico del cantón Chunchi son significativas, siendo sus relaciones positivas y significantes. Las variables observables del factor 5 del PCI presentan relaciones positivas y significantes.

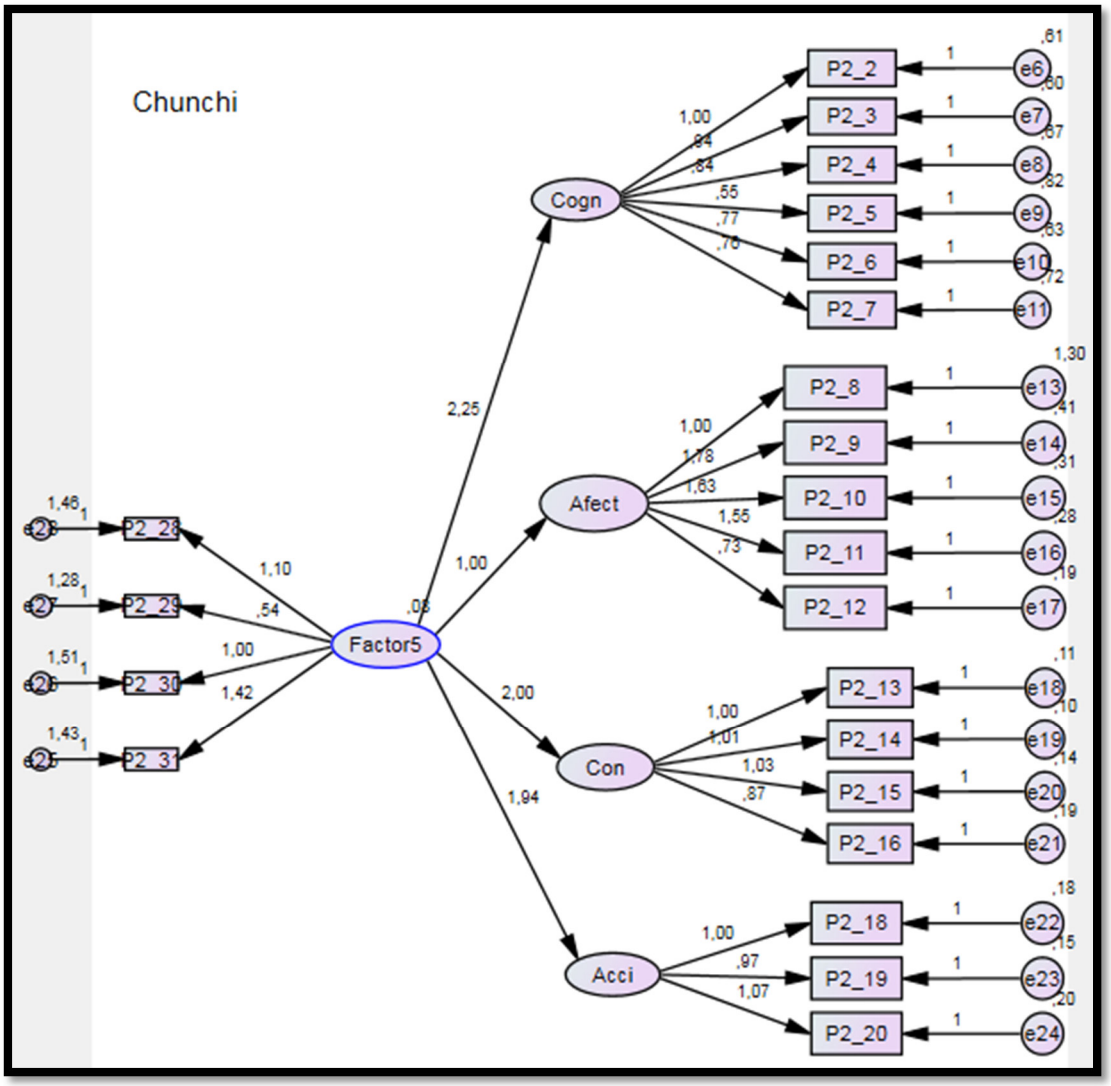

Figura 4.20: Modelo de ecuaciones estructurales Factor 5 del PCI. Chunchi

Fuente. Elaboración propia del autor

En consecuencia, se acepta la hipótesis estadística alternativa que es:

H_1: Las técnicas tradicionales artesanales de la gestión del patrimonio cultural inmaterial es un factor que está relacionado con los niveles de desarrollo turístico del cantón Chunchi, provincia de Chimborazo, Ecuador.

4.3.3 Comprobación de hipótesis específicas del cantón Cumandá

4.3.3.1 Hipótesis sobre el factor de las tradiciones y expresiones orales (Factor 1)

H_0: Las tradiciones y expresiones orales de la gestión del patrimonio cultural inmaterial no es un factor que está relacionado con los niveles de desarrollo turístico del cantón Cumandá, provincia de Chimborazo, Ecuador.

H_1: Las tradiciones y expresiones orales de la gestión del patrimonio cultural inmaterial es un factor que está relacionado con los niveles de desarrollo turístico del cantón Cumandá, provincia de Chimborazo, Ecuador.

De acuerdo a los datos presentados en la tabla en 4.53, la probabilidad es de 0,000 (menor a 0,05), por consiguiente, se evidencia que la hipótesis nula se rechaza comprobándose la alternativa.

Tabla 4.21: **Resumen del modelo. Estimación por máxima verosimilitud**

Chi-square =	809,653
Probability level =	,000

Fuente. Elaboración propia del autor

De acuerdo a los resultados del modelo estructural (figura 4.21), la relación entre las 4 dimensiones del desarrollo turístico del cantón Cumandá son significativas, siendo sus relaciones positivas y significantes. Sin embargo, la variable observable del factor 1 PCI la pregunta 4 presenta valor negativo y al revisar sus puntuaciones, ésta es de 3 que representa una escala de "indiferente".

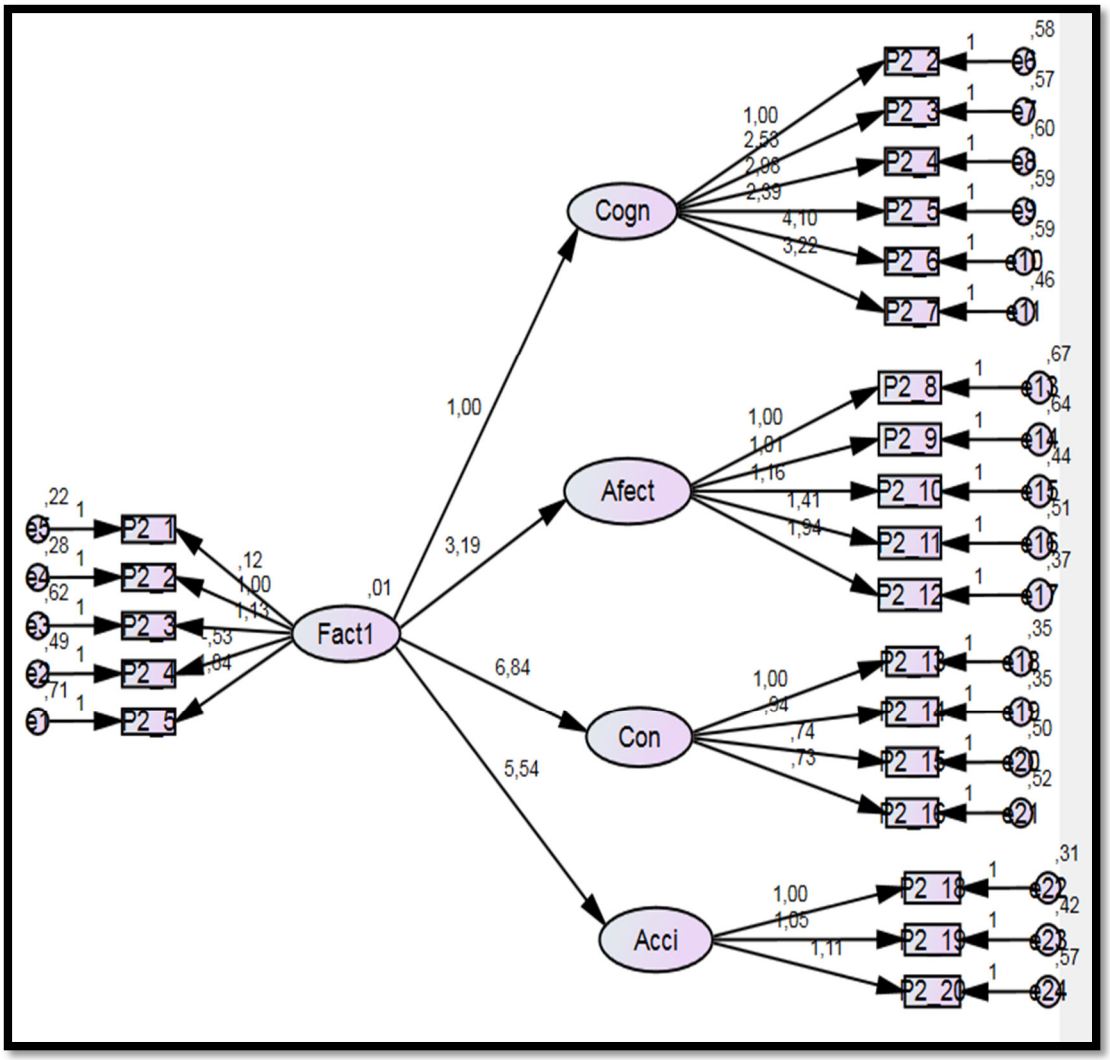

Figura 4.21: **Modelo de ecuaciones estructurales Factor 1 del PCI. Cumandá**

Fuente. Elaboración propia del autor

En consecuencia, se acepta la hipótesis estadística alternativa que es:

H_1: Las tradiciones y expresiones orales de la gestión del patrimonio cultural inmaterial es un factor que está relacionado con los niveles de desarrollo turístico del cantón Cumandá, provincia de Chimborazo, Ecuador.

4.3.3.2 Hipótesis sobre el factor de artes del espectáculo (Factor 2):

H_0: Las artes del espectáculo de la gestión del patrimonio cultural inmaterial no es un factor que está relacionado con los niveles de desarrollo turístico del cantón Cumandá, provincia de Chimborazo, Ecuador.

H_1: Las artes del espectáculo de la gestión del patrimonio cultural inmaterial es un factor que está relacionado con los niveles de desarrollo turístico del cantón Cumandá, provincia de Chimborazo, Ecuador.

De acuerdo a los datos presentados en la tabla en 4.54, la probabilidad es de 0,000 (menor a 0,05), por consiguiente, se evidencia que la hipótesis nula se rechaza comprobándose la alternativa.

Tabla 4.22: **Resumen del modelo. Estimación por máxima verosimilitud**

Chi-square =	828,122
Probability level =	,000

Fuente. Elaboración propia del autor

De acuerdo a los resultados del modelo estructural (figura 4.22), la relación entre las 4 dimensiones del desarrollo turístico del cantón Cumandá son significativas, siendo sus relaciones positivas y significantes. Las variables observables del factor 2 PCI presentan relaciones positivas y significantes.

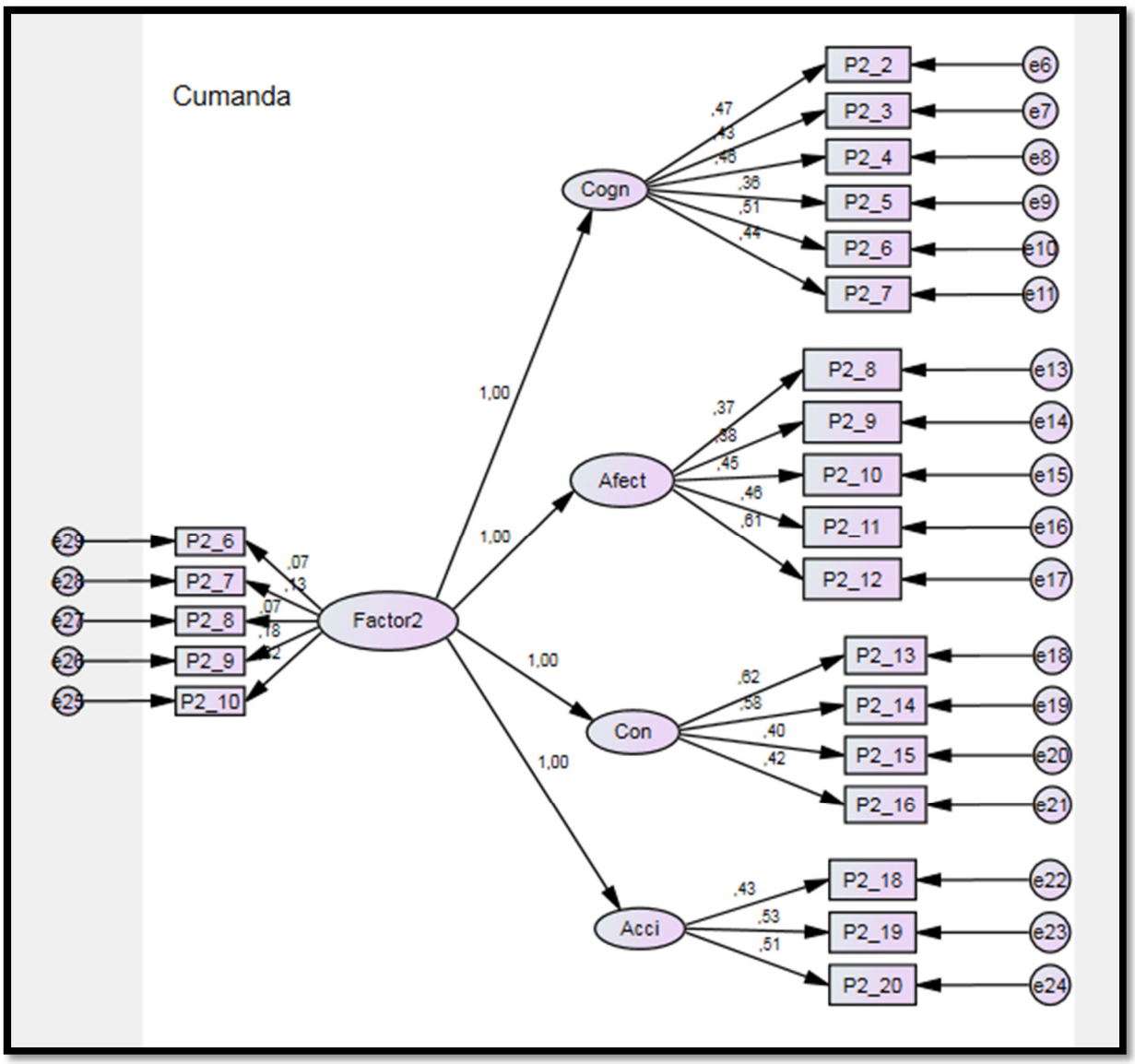

Figura 4.22: **Modelo de ecuaciones estructurales Factor 2 del PCI. Cumandá**

Fuente. Elaboración propia del autor

En consecuencia, se acepta la hipótesis estadística alternativa que es:

H_1: Las artes del espectáculo de la gestión del patrimonio cultural inmaterial es un factor que está relacionado con los niveles de desarrollo turístico del cantón Cumandá, provincia de Chimborazo, Ecuador.

4.3.3.3 Hipótesis sobre el factor de usos sociales, rituales y actos festivos (Factor 3)

H_0: Los usos sociales, rituales y actos festivos de la gestión del patrimonio cultural inmaterial no es un factor que está relacionado con los niveles de desarrollo turístico del cantón Cumandá, provincia de Chimborazo, Ecuador.

H_1: Los usos sociales, rituales y actos festivos de la gestión del patrimonio cultural inmaterial es un factor que está relacionado con los niveles de desarrollo turístico del cantón Cumandá, provincia de Chimborazo, Ecuador.

De acuerdo a los datos presentados en la tabla en 4.55, la probabilidad es de 0,000 (menor a 0,05), por consiguiente, se evidencia que la hipótesis nula se rechaza comprobándose la alternativa.

Tabla 4.23: **Resumen del modelo. Estimación por máxima verosimilitud**

Chi-square =	967,677
Probability level =	,000

Fuente. Elaboración propia del autor

De acuerdo a los resultados del modelo estructural (figura 4.23), la relación entre las 4 dimensiones del desarrollo turístico del cantón Cumandá son significativas, siendo sus relaciones positivas y significantes. Sin embargo, las variables observables del factor 3 PCI la pregunta 12 presenta valor negativo y al revisar sus puntuaciones, ésta es de 2 que representa una escala de “desacuerdo”.

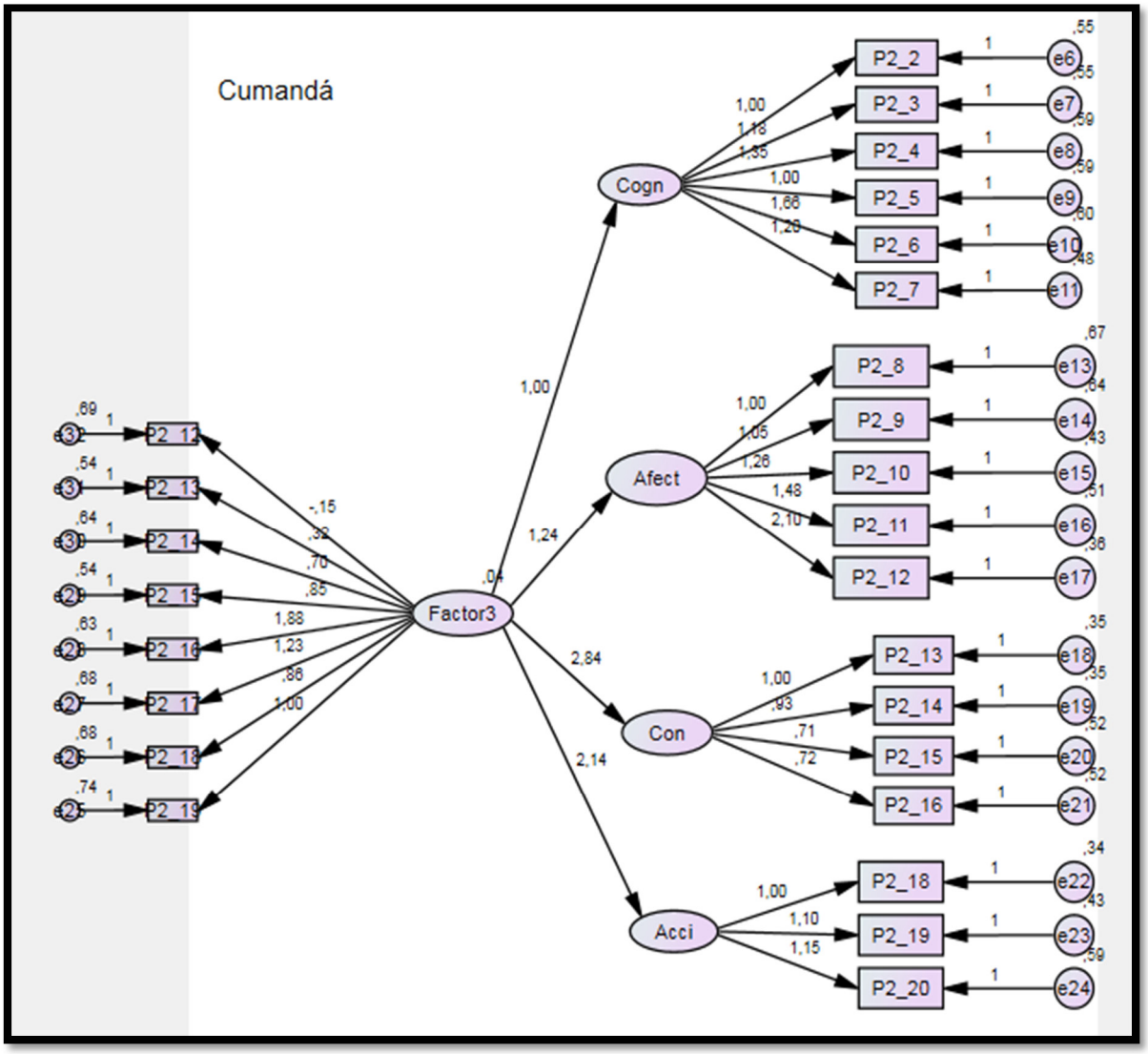

Figura 4.23: **Modelo de ecuaciones estructurales Factor 3 del PCI. Cumandá**

Fuente. Elaboración propia del autor

En consecuencia, se acepta la hipótesis estadística alternativa que es:

H_1: Los usos sociales, rituales y actos festivos de la gestión del patrimonio cultural inmaterial es un factor que está relacionado con los niveles de desarrollo turístico del cantón Cumandá, provincia de Chimborazo, Ecuador.

4.3.3.4 Hipótesis sobre los conocimientos y usos relacionados con la naturaleza y el universo (Factor 4)

H_0: Los conocimientos y usos relacionados con la naturaleza y el universo de la gestión del patrimonio cultural inmaterial no es un factor que está relacionado con los niveles de desarrollo turístico del cantón Cumandá, provincia de Chimborazo, Ecuador.

H_1: Los conocimientos y usos relacionados con la naturaleza y el universo de la gestión del patrimonio cultural inmaterial es un factor que está relacionado con los niveles de desarrollo turístico del cantón Cumandá, provincia de Chimborazo, Ecuador.

De acuerdo a los datos presentados en la tabla en 4.56, la probabilidad es de 0,000 (menor a 0,05), por consiguiente, se evidencia que la hipótesis nula se rechaza comprobándose la alternativa.

Tabla 4.24: **Resumen del modelo. Estimación por máxima verosimilitud**

Chi-square =	983,541
Probability level =	,000

Fuente. Elaboración propia del autor

De acuerdo a los resultados del modelo estructural (figura 4.24), la relación entre las 4 dimensiones del desarrollo turístico del cantón Cumandá son significativas, siendo sus relaciones positivas y significantes. Sin embargo, las variables observables del factor 4 PCI la pregunta 24 presenta valor negativo y al revisar sus puntuaciones son de 2 y 3 que representa “desacuerdo” e “indiferente” respectivamente.

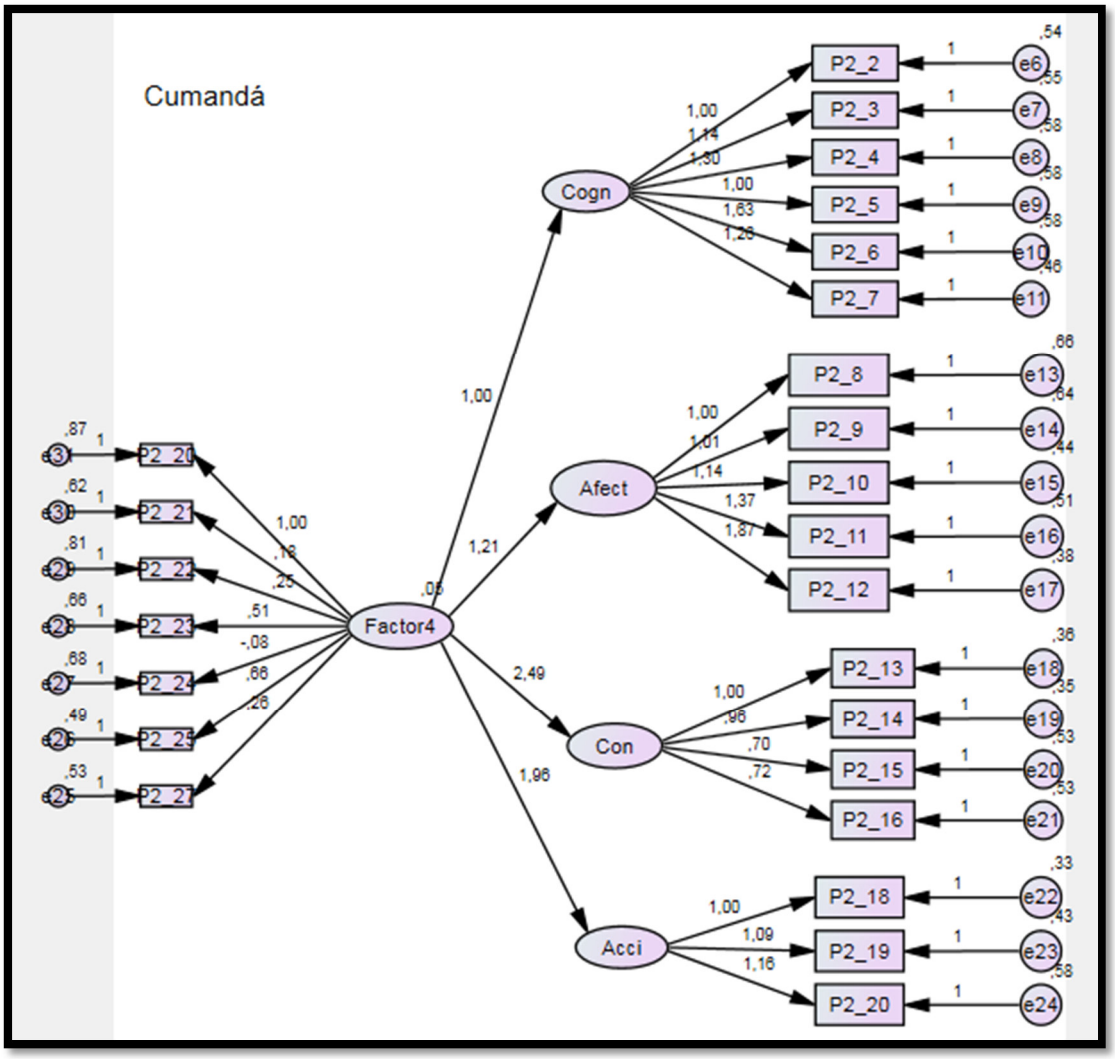

Figura 4.24: **Modelo de ecuaciones estructurales Factor 4 del PCI. Cumandá**

Fuente. Elaboración propia del autor

En consecuencia, se acepta la hipótesis alternativa que es:

H_1: Los conocimientos y usos relacionados con la naturaleza y el universo de la gestión del patrimonio cultural inmaterial es un factor que está relacionado con los niveles de desarrollo turístico del cantón Cumandá, provincia de Chimborazo, Ecuador.

4.3.3.5 Hipótesis sobre el factor las técnicas tradicionales artesanales (Factor 5)

H_0: Las técnicas tradicionales artesanales de la gestión del patrimonio cultural inmaterial no es un factor que está relacionado con los niveles de desarrollo turístico del cantón Cumandá, provincia de Chimborazo, Ecuador.

H_1: Las técnicas tradicionales artesanales de la gestión del patrimonio cultural inmaterial es un factor que está relacionado con los niveles de desarrollo turístico del cantón Cumandá, provincia de Chimborazo, Ecuador.

De acuerdo a los datos presentados en la tabla en 4.57, la probabilidad es de 0,000 (menor a 0,05), por consiguiente, se evidencia que la hipótesis nula se rechaza comprobándose la alternativa.

Tabla 4.25: **Resumen del modelo. Estimación por máxima verosimilitud**

Chi-square =	770,781
Probability level =	,000

Fuente. Elaboración propia del autor

De acuerdo a los resultados del modelo estructural (figura 4.25), la relación entre las 4 dimensiones del desarrollo turístico del cantón Cumandá son significativas, siendo sus relaciones positivas y significantes. Las variables observables del factor 5 PCI presentan relaciones positivas y significantes.

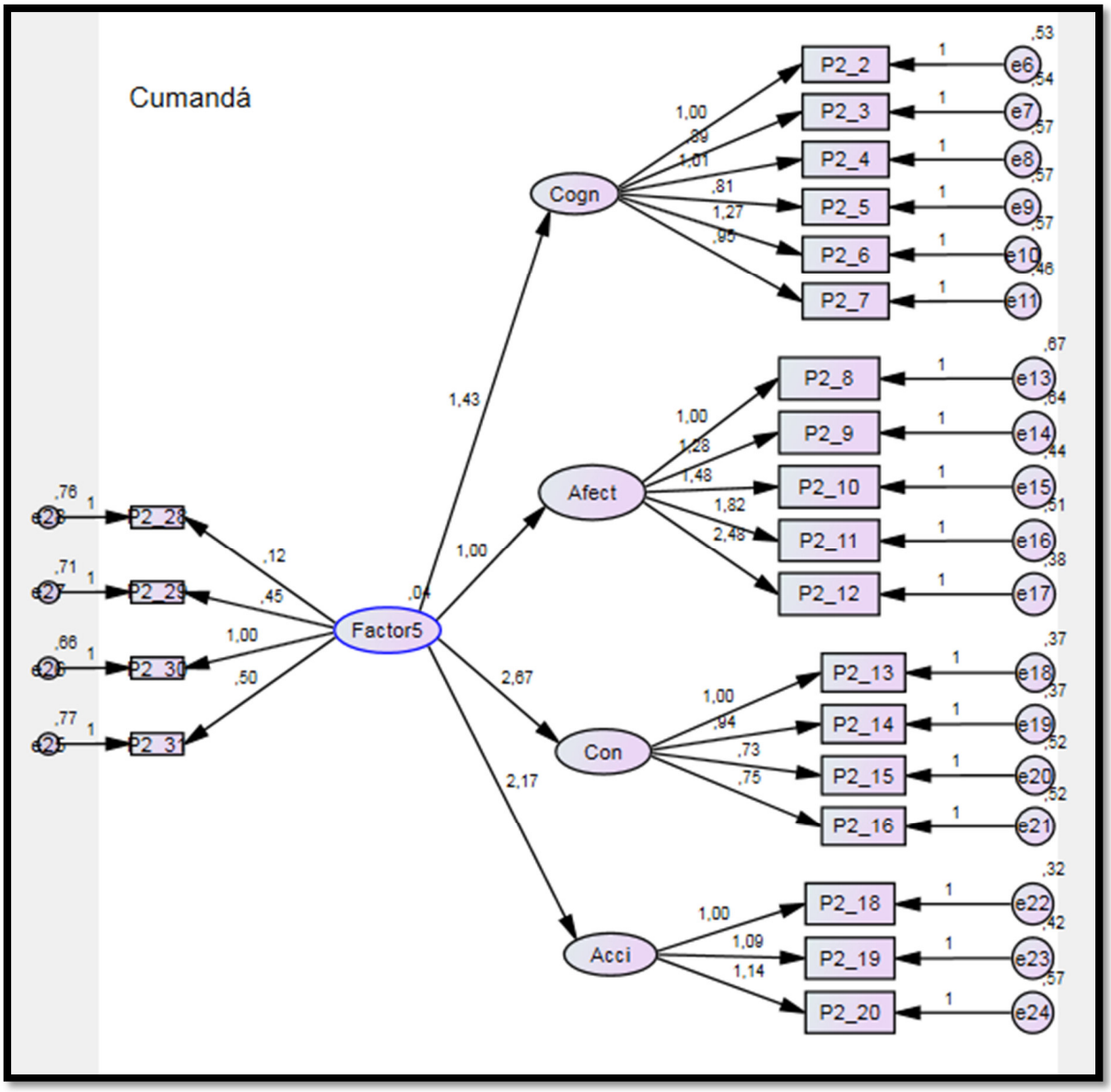

Figura 4.25: **Modelo de ecuaciones estructurales Factor 5 del PCI. Cumandá**

Fuente. Elaboración propia del autor

En consecuencia, se acepta la hipótesis estadística alternativa que es:

H_1: Las técnicas tradicionales artesanales de la gestión del patrimonio cultural inmaterial es un factor que está relacionado con los niveles de desarrollo turístico del cantón Cumandá, provincia de Chimborazo, Ecuador.

4.3.4 Comprobación de hipótesis específicas del cantón Alausí

4.3.4.1 Hipótesis sobre el factor de las tradiciones y expresiones orales (Factor 1)

H_0: Las tradiciones y expresiones orales de la gestión del patrimonio cultural inmaterial no es un factor que está relacionado con los niveles de desarrollo turístico del cantón Alausí, provincia de Chimborazo, Ecuador.

H_1: Las tradiciones y expresiones orales de la gestión del patrimonio cultural inmaterial es un factor que está relacionado con los niveles de desarrollo turístico del cantón Alausí, provincia de Chimborazo, Ecuador.

De acuerdo a los datos presentados en la tabla en 4.58, la probabilidad es de 0,000 (menor a 0,05), por consiguiente, se evidencia que la hipótesis nula se rechaza comprobándose la alternativa.

Tabla 4.26: **Resumen del modelo. Estimación por máxima verosimilitud**

Chi-square =	512,255
Probability level =	,000

Fuente. Elaboración propia del autor

De acuerdo a los resultados del modelo estructural (figura 4.26), la relación entre las 4 dimensiones del desarrollo turístico del cantón Alausí son significativas, siendo sus relaciones positivas y significantes. Sin embargo, las variables observables del factor 1 PCI las preguntas 1, 4 y 5 presentan valores negativos y al revisar sus puntuaciones son de 2 y 3 que representan una escala en “desacuerdo” e “indiferente” respectivamente.

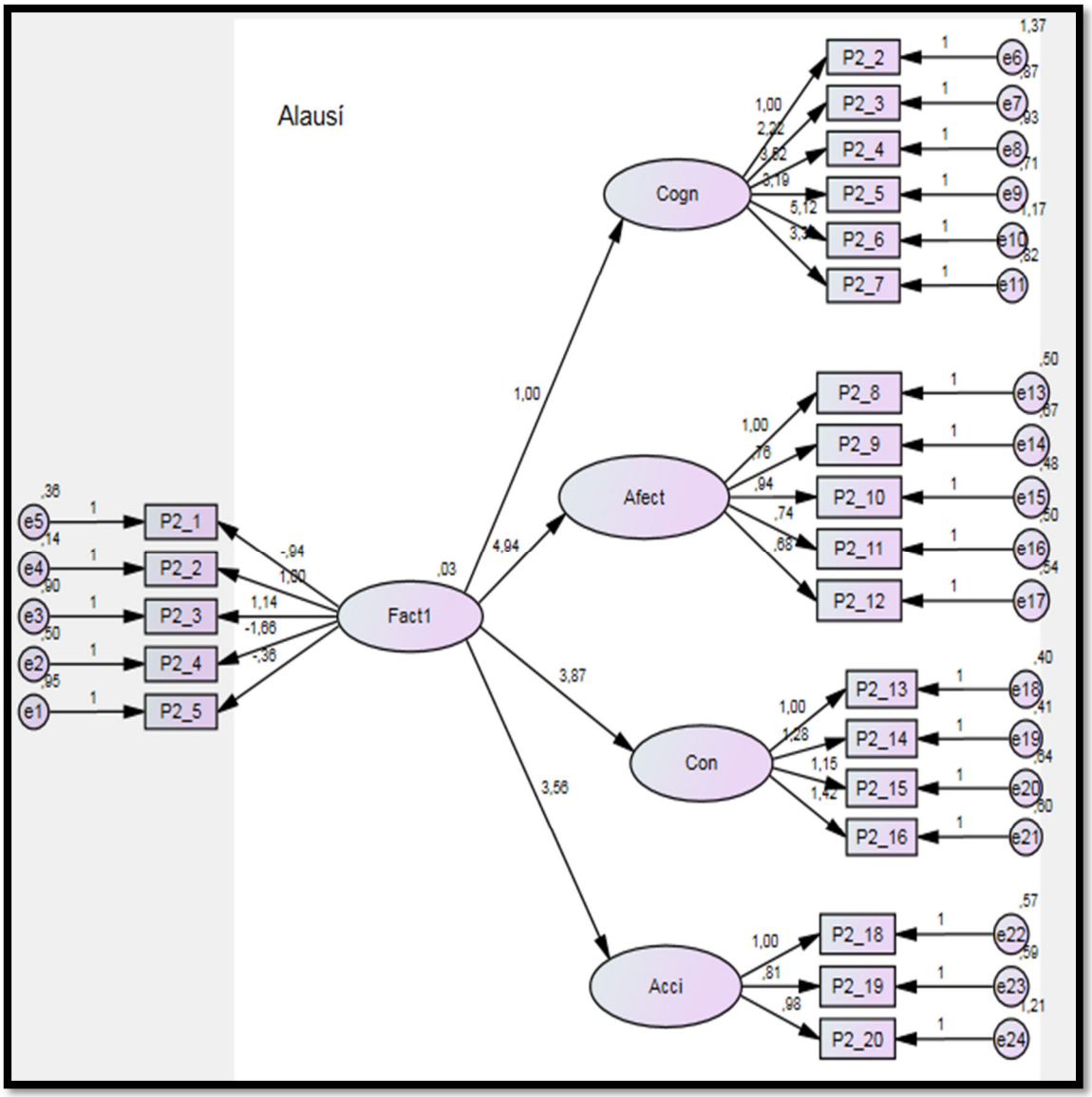

Figura 4.26: **Modelo de ecuaciones estructurales Factor 1 del PCI. Alausí**

Fuente. Elaboración propia del autor

En consecuencia, se acepta la hipótesis estadística alternativa que es:

H_1: Las tradiciones y expresiones orales de la gestión del patrimonio cultural inmaterial es un factor que está relacionado con los niveles de desarrollo turístico del cantón Alausí, provincia de Chimborazo, Ecuador.

4.3.4.2 Hipótesis sobre el factor de artes del espectáculo (Factor 2):

H_0: Las artes del espectáculo de la gestión del patrimonio cultural inmaterial no es un factor que está relacionado con los niveles de desarrollo turístico del cantón Alausí, provincia de Chimborazo, Ecuador.

H_1: Las artes del espectáculo de la gestión del patrimonio cultural inmaterial es un factor que está relacionado con los niveles de desarrollo turístico del cantón Alausí, provincia de Chimborazo, Ecuador.

De acuerdo a los datos presentados en la tabla en 4.59, la probabilidad es de 0,000 (menor a 0,05), por consiguiente, se evidencia que la hipótesis nula se rechaza comprobándose la alternativa.

Tabla 4.27: **Resumen del modelo. Estimación por máxima verosimilitud**

Chi-square =	502,410
Probability level =	,000

Fuente. Elaboración propia del autor

De acuerdo a los resultados del modelo estructural (figura 4.27), la relación entre las 4 dimensiones del desarrollo turístico del cantón Alausí son significativas, siendo sus relaciones positivas y significantes. Sin embargo, las variables observables del factor 2 PCI las preguntas 7 y 9 presentan valores negativos y al revisar sus puntuaciones son de 2 que representa una escala en “desacuerdo”.

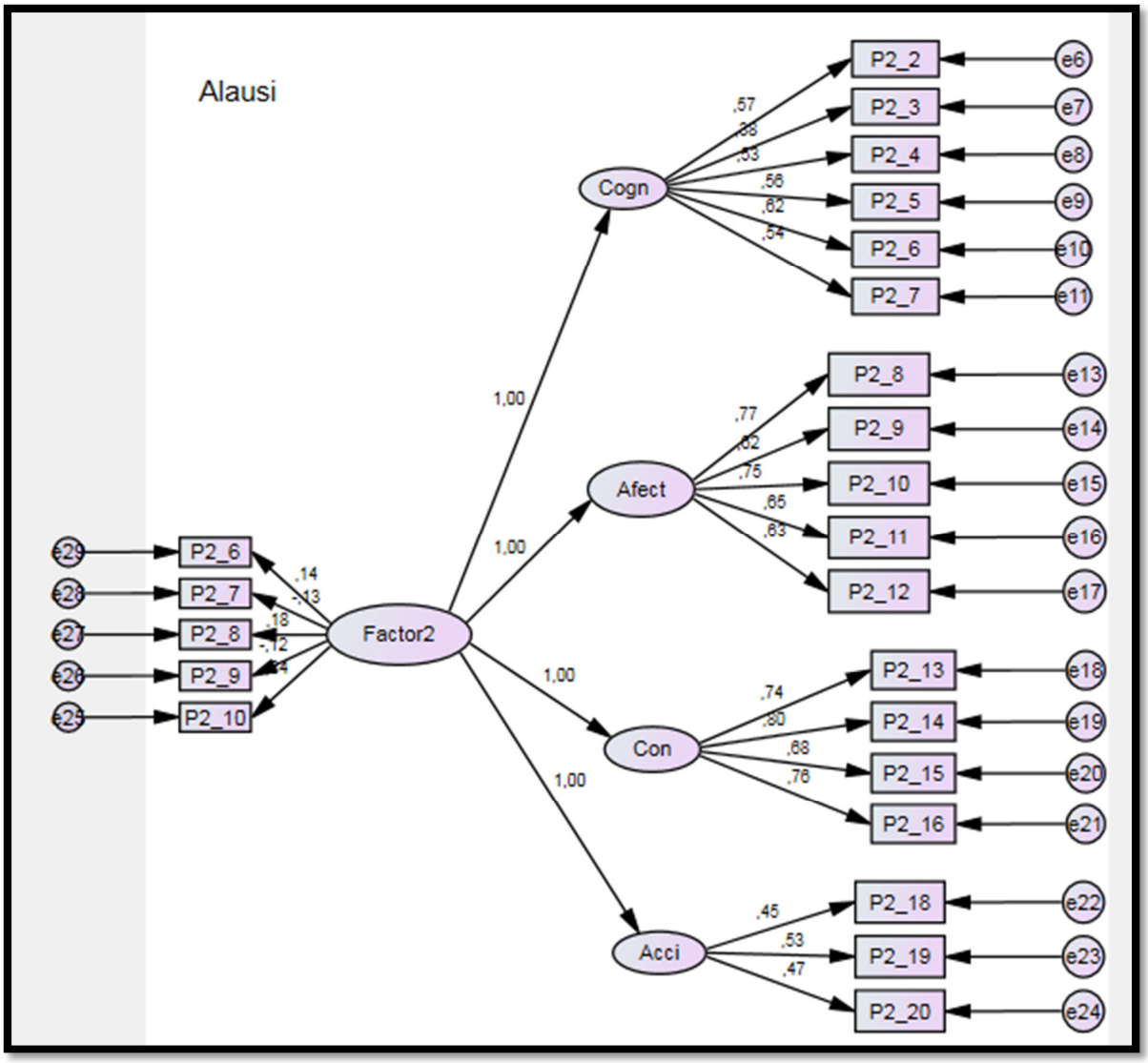

Figura 4.27: **Modelo de ecuaciones estructurales Factor 2 del PCI. Alausí**

Fuente. Elaboración propia del autor

En consecuencia, se acepta la hipótesis estadística alternativa que es:

H_1: Las artes del espectáculo de la gestión del patrimonio cultural inmaterial es un factor que está relacionado con los niveles de desarrollo turístico del cantón Alausí, provincia de Chimborazo, Ecuador.

4.3.4.3 Hipótesis sobre el factor de usos sociales, rituales y actos festivos (Factor 3)

H_0: Los usos sociales, rituales y actos festivos de la gestión del patrimonio cultural inmaterial no es un factor que está relacionado con los niveles de desarrollo turístico del cantón Alausí, provincia de Chimborazo, Ecuador.

H_1: Los usos sociales, rituales y actos festivos de la gestión del patrimonio cultural inmaterial es un factor que está relacionado con los niveles de desarrollo turístico del cantón Alausí, provincia de Chimborazo, Ecuador.

De acuerdo a los datos presentados en la tabla en 4.60, la probabilidad es de 0,000 (menor a 0,05), por consiguiente, se evidencia que la hipótesis nula se rechaza comprobándose la alternativa.

Tabla 4.28: **Resumen del modelo. Estimación por máxima verosimilitud**

Chi-square =	716,757
Probability level =	,000

Fuente. Elaboración propia del autor

De acuerdo a los resultados del modelo estructural (figura 4.28), la relación entre las 4 dimensiones del desarrollo turístico son significativas, siendo sus relaciones positivas y significantes. Sin embargo, las variables observables del factor 3 PCI las preguntas 12,13,14 y 15 presentan valores negativos y al revisar sus puntuaciones son de 2 y 3 que representan una escala en “desacuerdo” e “indiferente” respectivamente.

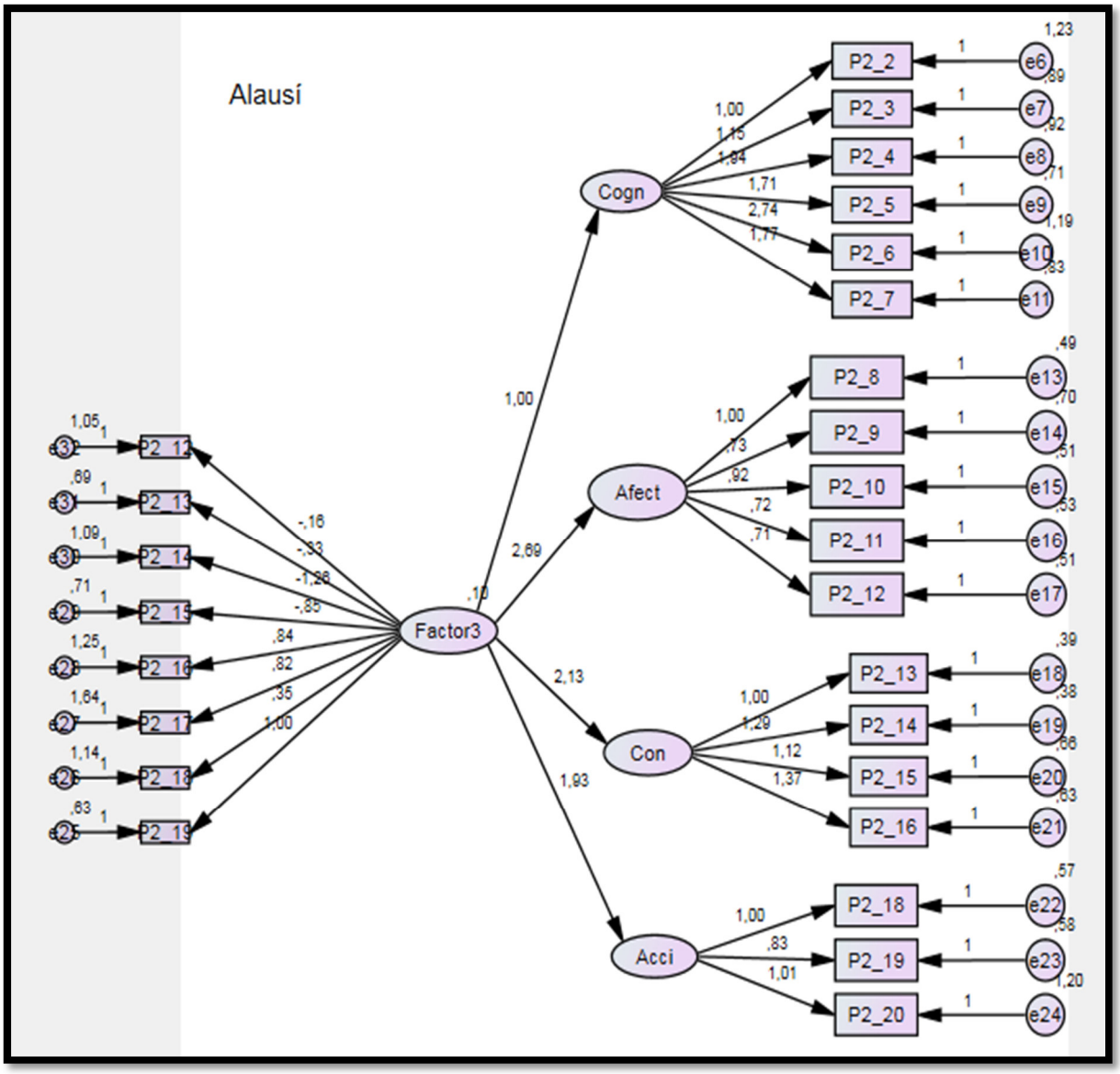

Figura 4.28: **Modelo de ecuaciones estructurales Factor 3 del PCI. Alausí**

Fuente. Elaboración propia del autor

En consecuencia, se acepta la hipótesis estadística alternativa que es:

H_1: Los usos sociales, rituales y actos festivos de la gestión del patrimonio cultural inmaterial es un factor que está relacionado con los niveles de desarrollo turístico del cantón Alausí, provincia de Chimborazo, Ecuador.

4.3.4.4 Hipótesis sobre los conocimientos y usos relacionados con la naturaleza y el universo (Factor 4)

H_0: Los conocimientos y usos relacionados con la naturaleza y el universo de la gestión del patrimonio cultural inmaterial no es un factor que está relacionado con los niveles de desarrollo turístico del cantón Alausí, provincia de Chimborazo, Ecuador.

H_1: Los conocimientos y usos relacionados con la naturaleza y el universo de la gestión del patrimonio cultural inmaterial es un factor que está relacionado con los niveles de desarrollo turístico del cantón Alausí, provincia de Chimborazo, Ecuador.

De acuerdo a los datos presentados en la tabla en 4.61, la probabilidad es de 0,000 (menor a 0,05), por consiguiente, se evidencia que la hipótesis nula se rechaza comprobándose la alternativa.

Tabla 4.29: **Resumen del modelo. Estimación por máxima verosimilitud**

Chi-square =	605,643
Probability level =	,000

Fuente. Elaboración propia del autor

De acuerdo a los resultados del modelo estructural (figura 4.29), las relaciones entre las 4 dimensiones del desarrollo turístico son significativas, siendo sus relaciones positivas y significantes. Sin embargo, las variables observables del factor 4 PCI las preguntas 23 y 25 presentan valores negativos y al revisar sus puntuaciones son de 2 y 3 que representan una escala en “desacuerdo” e “indiferente” respectivamente.

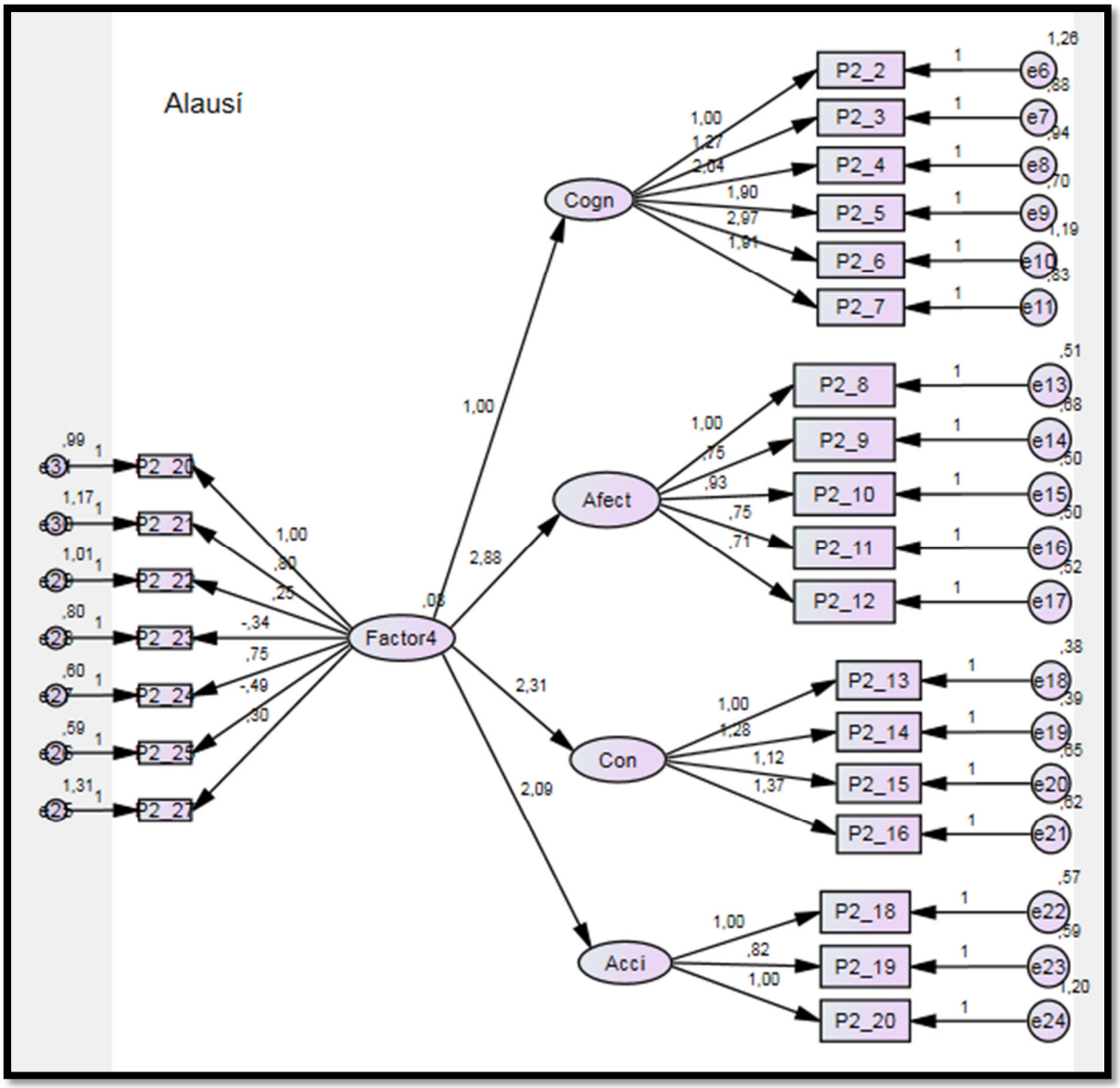

Figura 4.29: Modelo de ecuaciones estructurales Factor 4 del PCI. Alausí

Fuente. Elaboración propia del autor

En consecuencia, se acepta la hipótesis alternativa que es:

H_1: Los conocimientos y usos relacionados con la naturaleza y el universo de la gestión del patrimonio cultural inmaterial es un factor que está relacionado con los niveles de desarrollo turístico del cantón Alausí, provincia de Chimborazo, Ecuador.

4.3.4.5 Hipótesis sobre el factor las técnicas tradicionales artesanales de la gestión (Factor 5)

H_0: Las técnicas tradicionales artesanales de la gestión del patrimonio cultural inmaterial no es un factor que está relacionado con los niveles de desarrollo turístico del cantón Alausí, provincia de Chimborazo, Ecuador.

H_1: Las técnicas tradicionales artesanales de la gestión del patrimonio cultural inmaterial es un factor que está relacionado con los niveles de desarrollo turístico del cantón Alausí, provincia de Chimborazo, Ecuador.

De acuerdo a los datos presentados en la tabla en 4.62, la probabilidad es de 0,000 (menor a 0,05), por consiguiente, se evidencia que la hipótesis nula se rechaza comprobándose la alternativa.

Tabla 4.30: Resumen del modelo. Estimación por máxima verosimilitud

Chi-square =	528,021
Probability level =	,000

Fuente. Elaboración propia del autor

De acuerdo a los resultados del modelo estructural (figura 4.30), la relación entre las 4 dimensiones del desarrollo turístico del cantón Alausí son significativas, siendo sus relaciones positivas y significantes. Sin embargo, la variable observable del factor 5 PCI la pregunta 31 presenta valor negativo y al revisar sus puntuaciones ésta es de 3 que representan una escala de "indiferente".

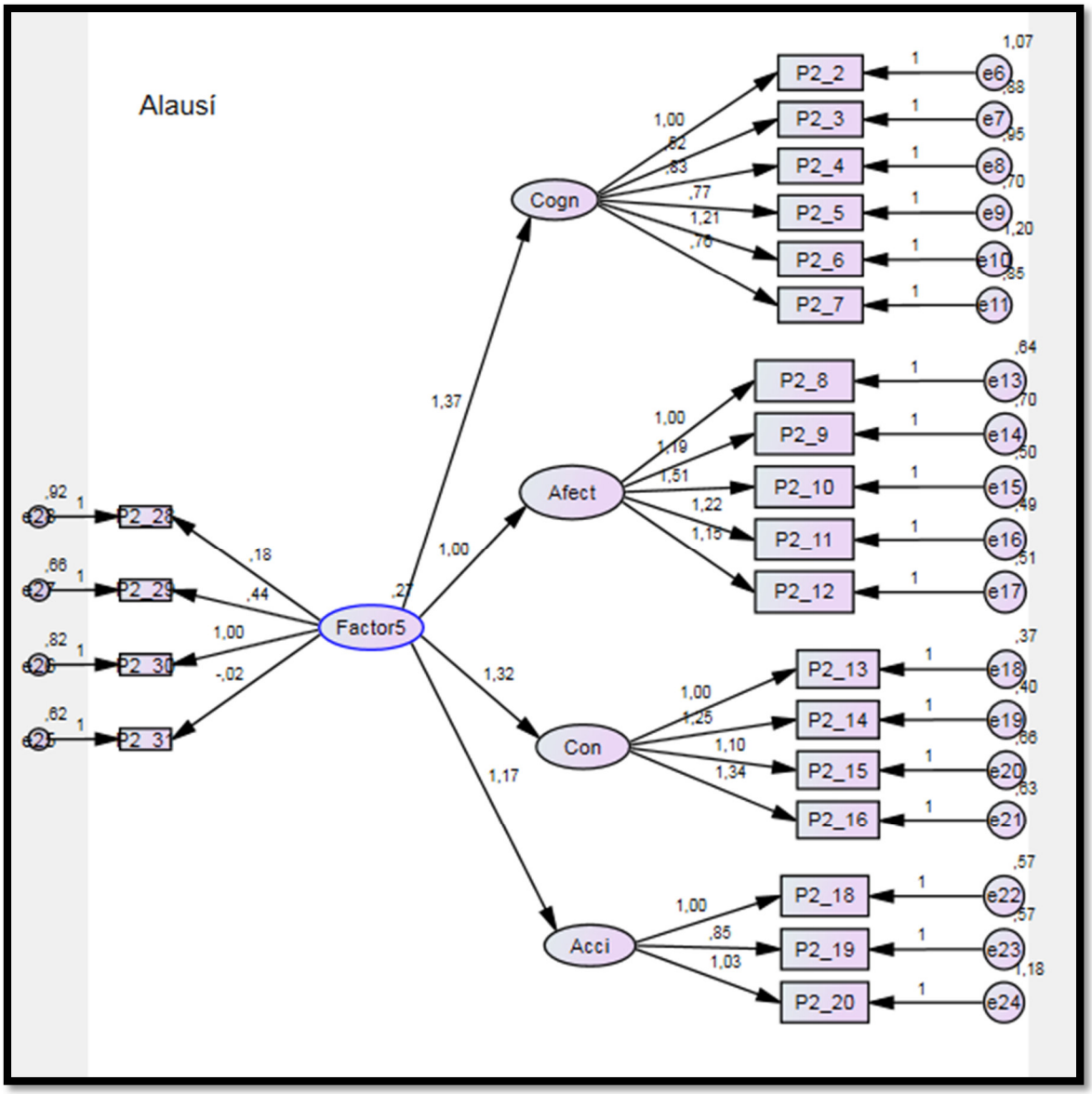

Figura 4.30: **Modelo de ecuaciones estructurales Factor 5 del PCI. Alausí**

Fuente. Elaboración propia del autor

En consecuencia, se acepta la hipótesis estadística alternativa que es:

H_1: Las técnicas tradicionales artesanales de la gestión del patrimonio cultural inmaterial es un factor que está relacionado con los niveles de desarrollo turístico del cantón Alausí, provincia de Chimborazo, Ecuador.

4.3.5 Comprobación de hipótesis específicas del cantón Colta

4.3.5.1 Hipótesis sobre el factor de las tradiciones y expresiones orales (Factor 1)

H_0: Las tradiciones y expresiones orales de la gestión del patrimonio cultural inmaterial no es un factor que está relacionado con los niveles de desarrollo turístico del cantón Colta, provincia de Chimborazo, Ecuador.

H_1: Las tradiciones y expresiones orales de la gestión del patrimonio cultural inmaterial es un factor que está relacionado con los niveles de desarrollo turístico del cantón Colta, provincia de Chimborazo, Ecuador.

De acuerdo a los datos presentados en la tabla en 4.63, la probabilidad es de 0,000 (menor a 0,05), por consiguiente, se evidencia que la hipótesis nula se rechaza comprobándose la alternativa.

Tabla 4.31: **Resumen del modelo. Estimación por máxima verosimilitud**

Chi-square =	857,221
Probability level =	,000

Fuente. Elaboración propia del autor

De acuerdo a los resultados del modelo estructural (figura 4.31), la relación entre las 3 dimensiones del desarrollo turístico del cantón Colta son significativas, siendo sus relaciones positivas y significantes, exceptuando la primera dimensión (cognitiva) que presenta una relación negativa en sus preguntas 3, 6 y 7 siendo sus valores de 3 que en la escala representa “regular” percepción del turista que no es satisfactoria respecto a ésta dimensión. En lo referente a las variables observables del factor 1 PCI las

preguntas 4 y 5 presentan valores negativos y al revisar sus puntuaciones son de 2 y 3 que representan una escala en “desacuerdo” e “indiferente” respectivamente, según la percepción de los habitantes del cantón.

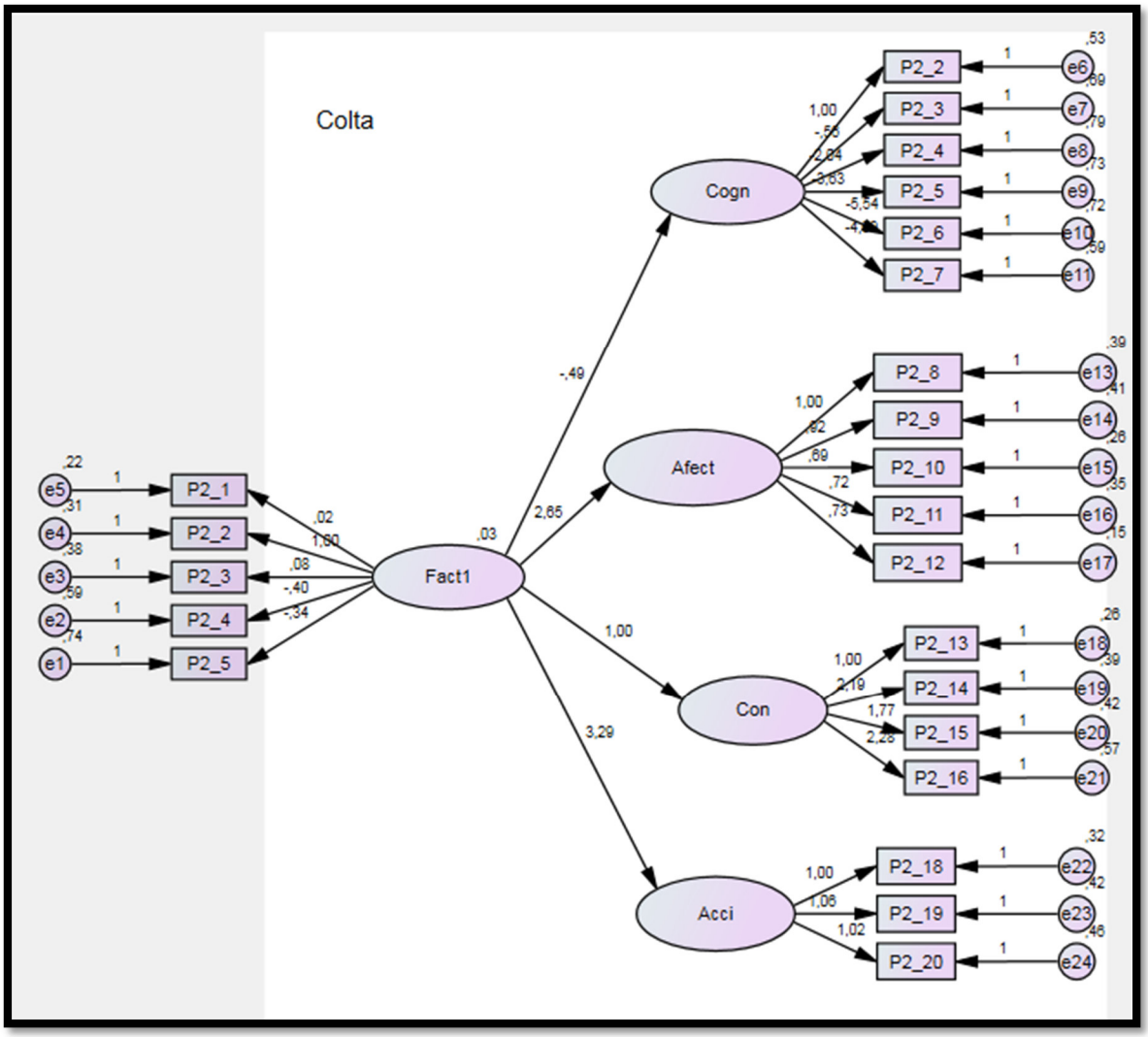

Figura 4.31: **Modelo de ecuaciones estructurales Factor 1 del PCI. Colta**

Fuente. Elaboración propia del autor

En consecuencia, se acepta la hipótesis estadística alternativa que es:

H_1: Las tradiciones y expresiones orales de la gestión del patrimonio cultural inmaterial es un factor que está relacionado con los niveles de desarrollo turístico del cantón Colta, provincia de Chimborazo, Ecuador.

4.3.5.2 Hipótesis sobre el factor de artes del espectáculo (Factor 2)

H_0: Las artes del espectáculo de la gestión del patrimonio cultural inmaterial no es un factor que está relacionado con los niveles de desarrollo turístico del cantón Colta, provincia de Chimborazo, Ecuador.

H_1: Las artes del espectáculo de la gestión del patrimonio cultural inmaterial es un factor que está relacionado con los niveles de desarrollo turístico del cantón Colta, provincia de Chimborazo, Ecuador.

De acuerdo a los datos presentados en la tabla en 4.64, la probabilidad es de 0,000 (menor a 0,05), por consiguiente, se evidencia que la hipótesis nula se rechaza comprobándose la alternativa.

Tabla 4.32: **Resumen del modelo. Estimación por máxima verosimilitud**

Chi-square =	892,657
Probability level =	,000

Fuente. Elaboración propia del autor

De acuerdo a los resultados del modelo estructural (figura 4.32), la relación entre las 3 dimensiones del desarrollo turístico del cantón Colta son significativas, siendo sus relaciones positivas y significantes, exceptuando la primera dimensión (cognitiva) que presenta una relación negativa en sus preguntas 5, 6 y 7 siendo sus valores de 3 que en la escala representa “regular” percepción del turista que no es satisfactoria respecto a ésta dimensión. En lo referente a la variable observable del factor 2 PCI la pregunta 9 presenta valor negativo y al revisar sus puntuaciones es de 2 representa una escala en “desacuerdo”, según la percepción de los habitantes del cantón.

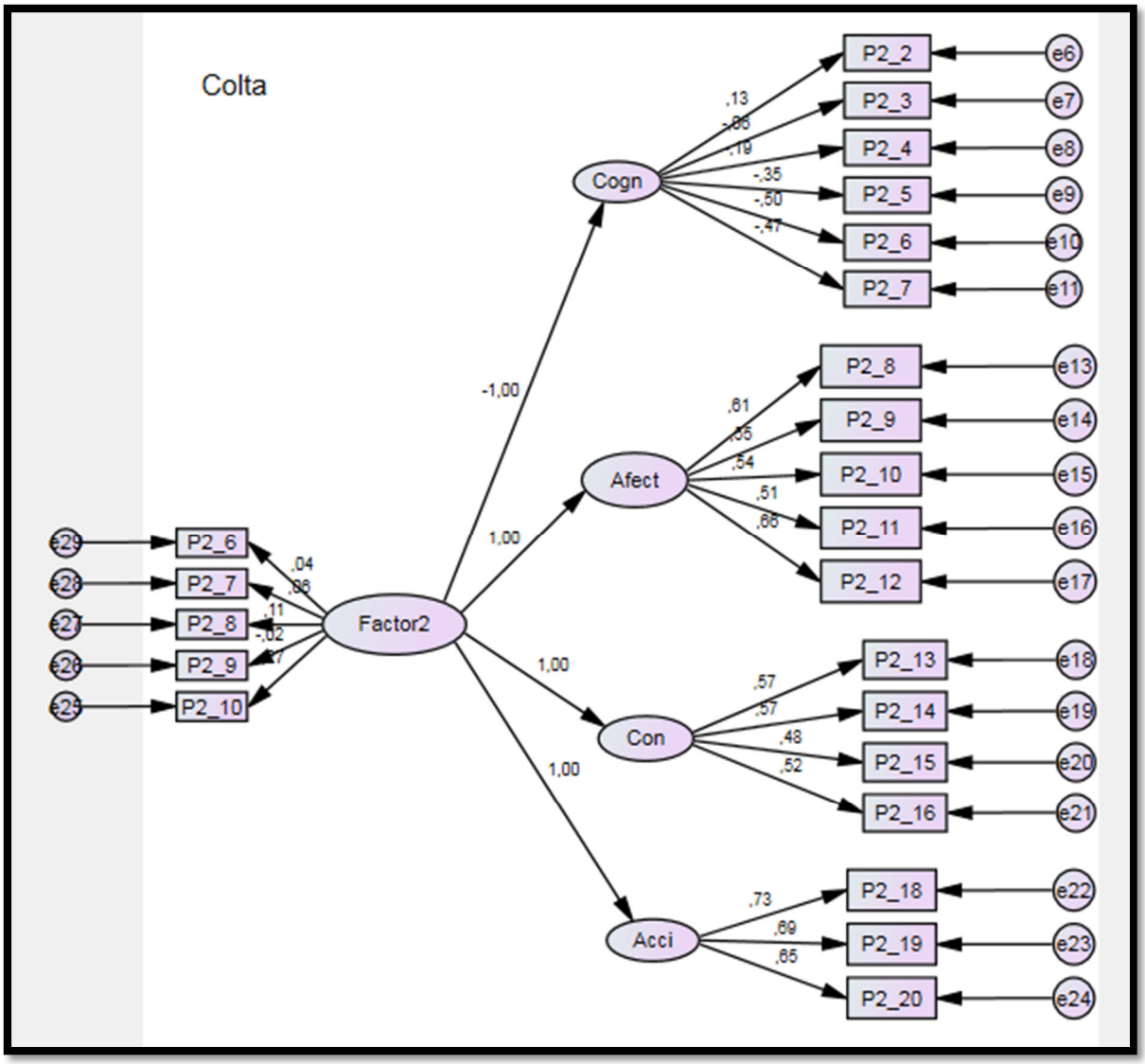

Figura 4.32: **Modelo de ecuaciones estructurales Factor 2 del PCI. Colta**

Fuente. Elaboración propia del autor

En consecuencia, se acepta la hipótesis estadística alternativa que es:

H_1: Las artes del espectáculo de la gestión del patrimonio cultural inmaterial es un factor que está relacionado con los niveles de desarrollo turístico del cantón Colta, provincia de Chimborazo, Ecuador.

4.3.5.3 Hipótesis sobre el factor de usos sociales, rituales y actos festivos (Factor 3)

H_0: Los usos sociales, rituales y actos festivos de la gestión del patrimonio cultural inmaterial no es un factor que está relacionado con los niveles de desarrollo turístico del cantón Colta, provincia de Chimborazo, Ecuador.

H_1: Los usos sociales, rituales y actos festivos de la gestión del patrimonio cultural inmaterial es un factor que está relacionado con los niveles de desarrollo turístico del cantón Colta, provincia de Chimborazo, Ecuador.

De acuerdo a los datos presentados en la tabla en 4.65, la probabilidad es de 0,000 (menor a 0,05), por consiguiente, se evidencia que la hipótesis nula se rechaza comprobándose la alternativa.

Tabla 4.33: **Resumen del modelo. Estimación por máxima verosimilitud**

Chi-square =	948,758
Probability level =	,000

Fuente. Elaboración propia del autor

De acuerdo a los resultados del modelo estructural (figura 4.33), la relación entre las 3 dimensiones del desarrollo turístico del cantón Colta son significativas, siendo sus relaciones positivas y significantes, exceptuando la primera dimensión (cognitiva) que presenta una relación negativa en sus preguntas 3, 4, 5, 6 y 7 siendo sus valores de 3 que en la escala representa “regular” percepción del turista que no es satisfactoria respecto a ésta dimensión. En lo referente a la variable observable del factor 3 PCI la pregunta 12 presenta valor negativo y al revisar sus puntuaciones es de 2 que representa una escala en “desacuerdo”, según la percepción de los habitantes del cantón.

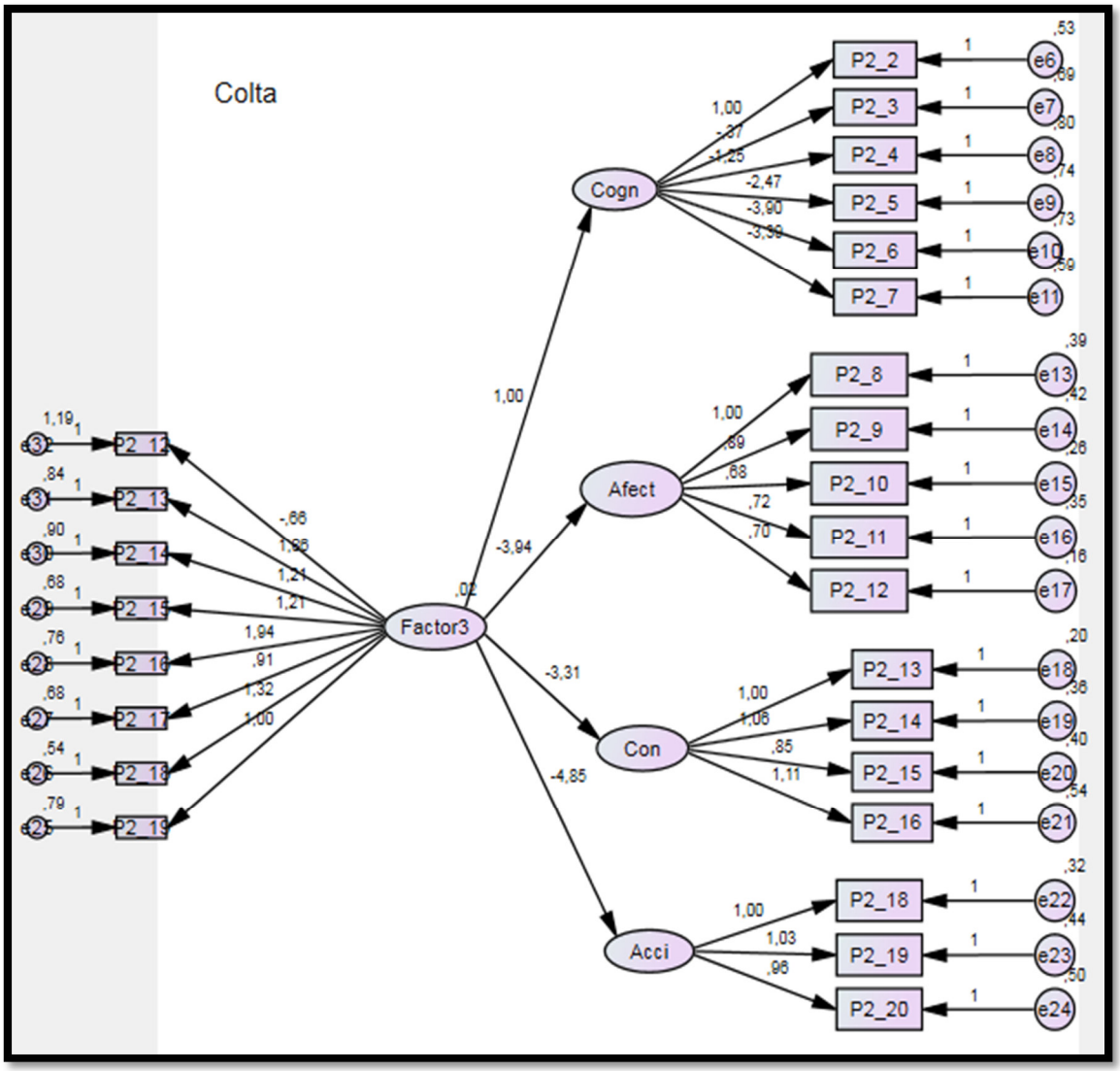

Figura 4.33: **Modelo de ecuaciones estructurales Factor 3 del PCI. Colta**

Fuente. Elaboración propia del autor

En consecuencia, se acepta la hipótesis estadística alternativa que es:

H_1: Los usos sociales, rituales y actos festivos de la gestión del patrimonio cultural inmaterial es un factor que está relacionado con los niveles de desarrollo turístico del cantón Colta, provincia de Chimborazo, Ecuador.

4.3.5.4 Hipótesis sobre los conocimientos y usos relacionados con la naturaleza y el universo (Factor 4)

H_0: Los conocimientos y usos relacionados con la naturaleza y el universo de la gestión del patrimonio cultural inmaterial no es un factor que está relacionado con los niveles de desarrollo turístico del cantón Colta, provincia de Chimborazo, Ecuador.

H_1: Los conocimientos y usos relacionados con la naturaleza y el universo de la gestión del patrimonio cultural inmaterial es un factor que está relacionado con los niveles de desarrollo turístico del cantón Colta, provincia de Chimborazo, Ecuador.

De acuerdo a los datos presentados en la tabla en 4.66, la probabilidad es de 0,000 (menor a 0,05), por consiguiente, se evidencia que la hipótesis nula se rechaza comprobándose la alternativa.

Tabla 4.34: **Resumen del modelo. Estimación por máxima verosimilitud**

Chi-square =	890,677
Probability level =	,000

Fuente. Elaboración propia del autor

De acuerdo a los resultados del modelo estructural (figura 4.34), la relación entre las 3 dimensiones del desarrollo turístico del cantón Colta son significativas, siendo sus relaciones positivas y significantes, exceptuando la primera dimensión (cognitiva) que presenta una relación negativa en sus preguntas 3, 4, 5, 6 y 7 siendo sus valores de 3 que en la escala representa “regular” percepción del turista que no es satisfactoria respecto a ésta dimensión. En lo referente a la variable observable del factor 4 PCI sus relaciones son positivas y significantes, según la percepción de los habitantes del cantón.

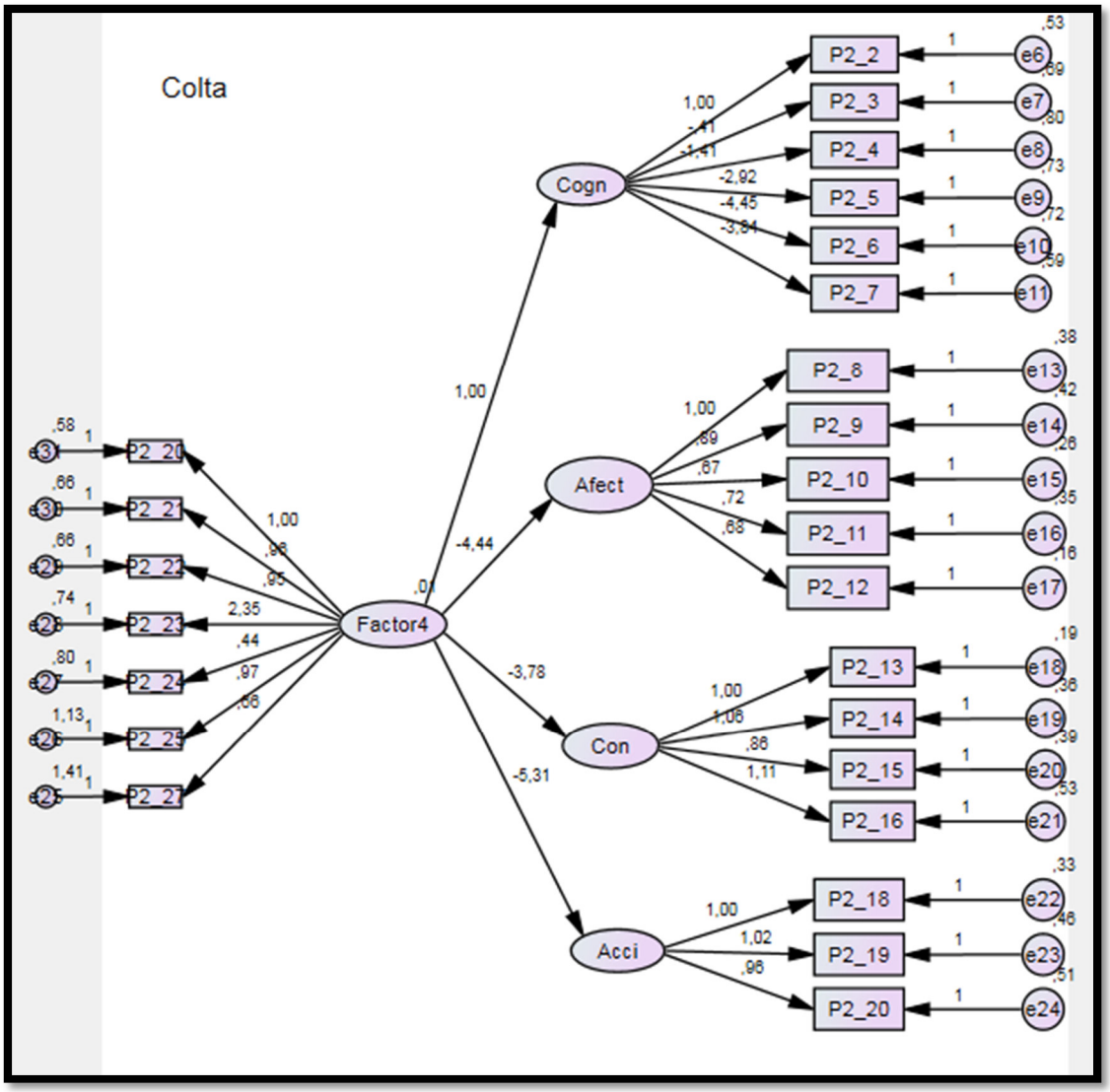

Figura 4.34: Modelo de ecuaciones estructurales Factor 4 del PCI. Colta

Fuente. Elaboración propia del autor

En consecuencia, se acepta la hipótesis alternativa que es:

H_1: Los conocimientos y usos relacionados con la naturaleza y el universo de la gestión del patrimonio cultural inmaterial es un factor que está relacionado con los niveles de desarrollo turístico del cantón Colta, provincia de Chimborazo, Ecuador.

4.3.5.5 Hipótesis sobre el factor las técnicas tradicionales artesanales (Factor 5)

H_0: Las técnicas tradicionales artesanales de la gestión del patrimonio cultural inmaterial no es un factor que está relacionado con los niveles de desarrollo turístico del cantón Colta, provincia de Chimborazo, Ecuador.

H_1: Las técnicas tradicionales artesanales de la gestión del patrimonio cultural inmaterial es un factor que está relacionado con los niveles de desarrollo turístico del cantón Colta, provincia de Chimborazo, Ecuador.

De acuerdo a los datos presentados en la tabla en 4.67, la probabilidad es de 0,000 (menor a 0,05), por consiguiente, se evidencia que la hipótesis nula se rechaza comprobándose la alternativa.

Tabla 4.35: **Resumen del modelo. Estimación por máxima verosimilitud**

Chi-square =	791,595
Probability level =	,000

Fuente. Elaboración propia del autor

De acuerdo a los resultados del modelo estructural (figura 4.35), la relación entre las 3 dimensiones del desarrollo turístico del cantón Colta son significativas, siendo sus relaciones positivas y significantes, exceptuando la primera dimensión (cognitiva) que presenta una relación negativa en sus preguntas 3, 4, 5, 6 y 7 siendo sus valores de 3 que en la escala representa “regular” percepción del turista que no es satisfactoria respecto a ésta dimensión. En lo referente a las variables observables del factor 5 PCI las preguntas 28 y 29 presentan valores negativos y al revisar sus puntuaciones es de 3 que representa una escala “indiferente”, según la percepción de los habitantes del cantón.

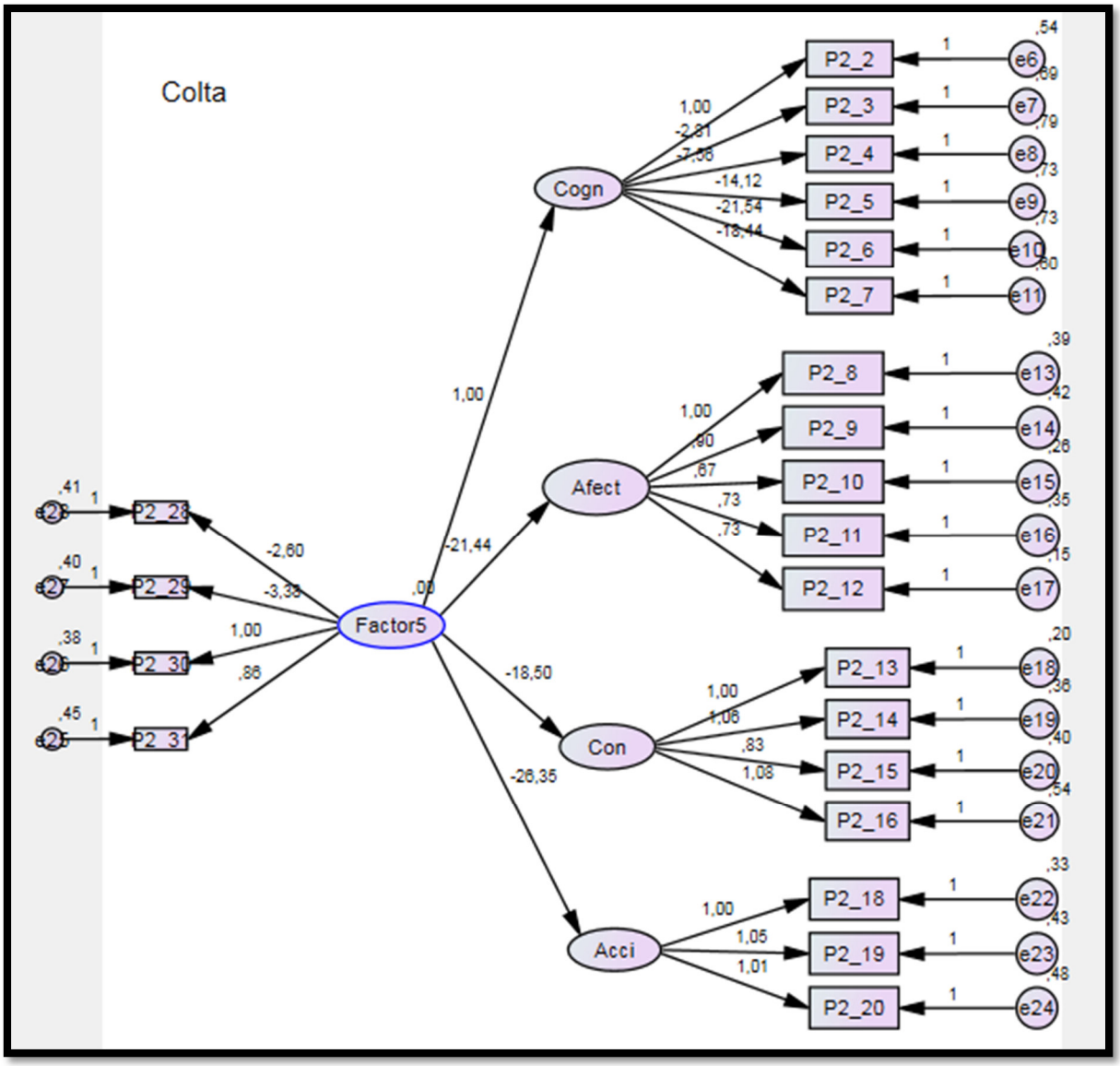

Figura 4.35: Modelo de ecuaciones estructurales Factor 5 del PCI. Colta

Fuente. Elaboración propia del autor

En consecuencia, se acepta la hipótesis estadística alternativa que es:

H_1: Las técnicas tradicionales artesanales de la gestión del patrimonio cultural inmaterial es un factor que está relacionado con los niveles de desarrollo turístico del cantón Colta, provincia de Chimborazo, Ecuador.

4.3.6 Comprobación de hipótesis específicas del cantón Pallatanga

4.3.6.1 Hipótesis sobre el factor de las tradiciones y expresiones orales (Factor 1)

H_0: Las tradiciones y expresiones orales de la gestión del patrimonio cultural inmaterial no es un factor que está relacionado con los niveles de desarrollo turístico del cantón Pallatanga, provincia de Chimborazo, Ecuador.

H_1: Las tradiciones y expresiones orales de la gestión del patrimonio cultural inmaterial es un factor que está relacionado con los niveles de desarrollo turístico del cantón Pallatanga, provincia de Chimborazo, Ecuador.

De acuerdo a los datos presentados en la tabla en 4.68, la probabilidad es de 0,000 (menor a 0,05), por consiguiente, se evidencia que la hipótesis nula se rechaza comprobándose la alternativa.

Tabla 4.36: **Resumen del modelo. Estimación por máxima verosimilitud**

Chi-square =	858,827
Probability level =	,000

Fuente. Elaboración propia del autor

De acuerdo a los resultados del modelo estructural (figura 4.36), la relación entre las 4 dimensiones del desarrollo turístico del cantón Pallatanga son significativas, siendo sus relaciones positivas y significantes. En lo referente a las variables observables del factor 1 PCI sus relaciones son del mismo modo positivas y significantes.

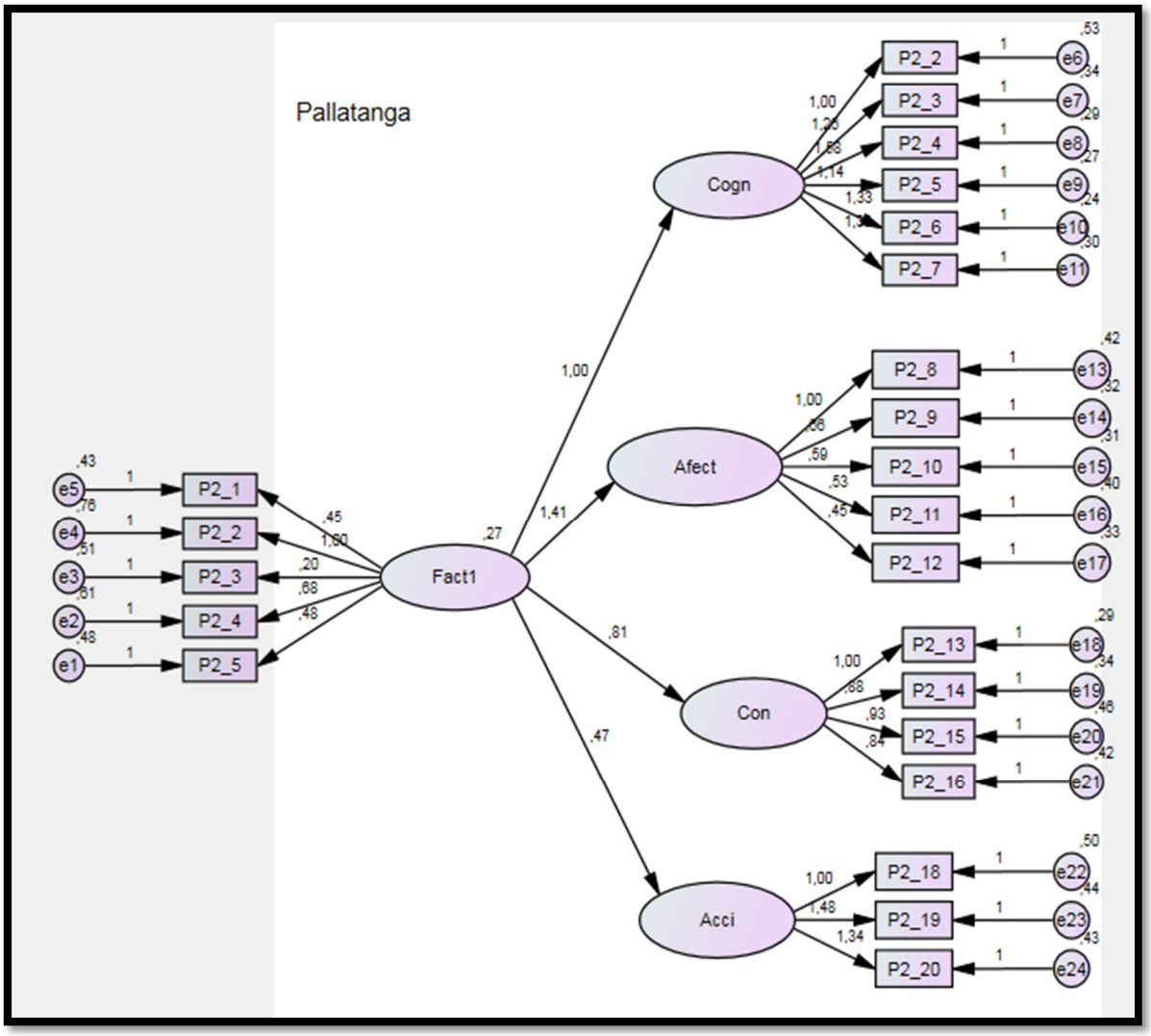

Figura 4.36: **Modelo de ecuaciones estructurales Factor 1 del PCI. Pallatanga**

Fuente. Elaboración propia del autor

En consecuencia, se acepta la hipótesis estadística alternativa que es:

H_1: Las tradiciones y expresiones orales de la gestión del patrimonio cultural inmaterial es un factor que está relacionado con los niveles de desarrollo turístico del cantón Pallatanga, provincia de Chimborazo, Ecuador.

4.3.6.2 Hipótesis sobre el factor de artes del espectáculo (Factor 2):

H_0: Las artes del espectáculo de la gestión del patrimonio cultural inmaterial no es un factor que está relacionado con los niveles de desarrollo turístico del cantón Pallatanga, provincia de Chimborazo, Ecuador.

H_1: Las artes del espectáculo de la gestión del patrimonio cultural inmaterial es un factor que está relacionado con los niveles de desarrollo turístico del cantón Pallatanga, provincia de Chimborazo, Ecuador.

De acuerdo a los datos presentados en la tabla en 4.69, la probabilidad es de 0,000 (menor a 0,05), por consiguiente, se evidencia que la hipótesis nula se rechaza comprobándose la alternativa.

Tabla 4.37: **Resumen del modelo. Estimación por máxima verosimilitud**

Chi-square =	760,376
Probability level =	,000

Fuente. Elaboración propia del autor

De acuerdo a los resultados del modelo estructural (figura 4.37), la relación entre las 4 dimensiones del desarrollo turístico del cantón Pallatanga son significativas, siendo sus relaciones positivas y significantes. En lo referente a las variables observables del factor 2 PCI sus relaciones son del mismo modo positivas y significantes.

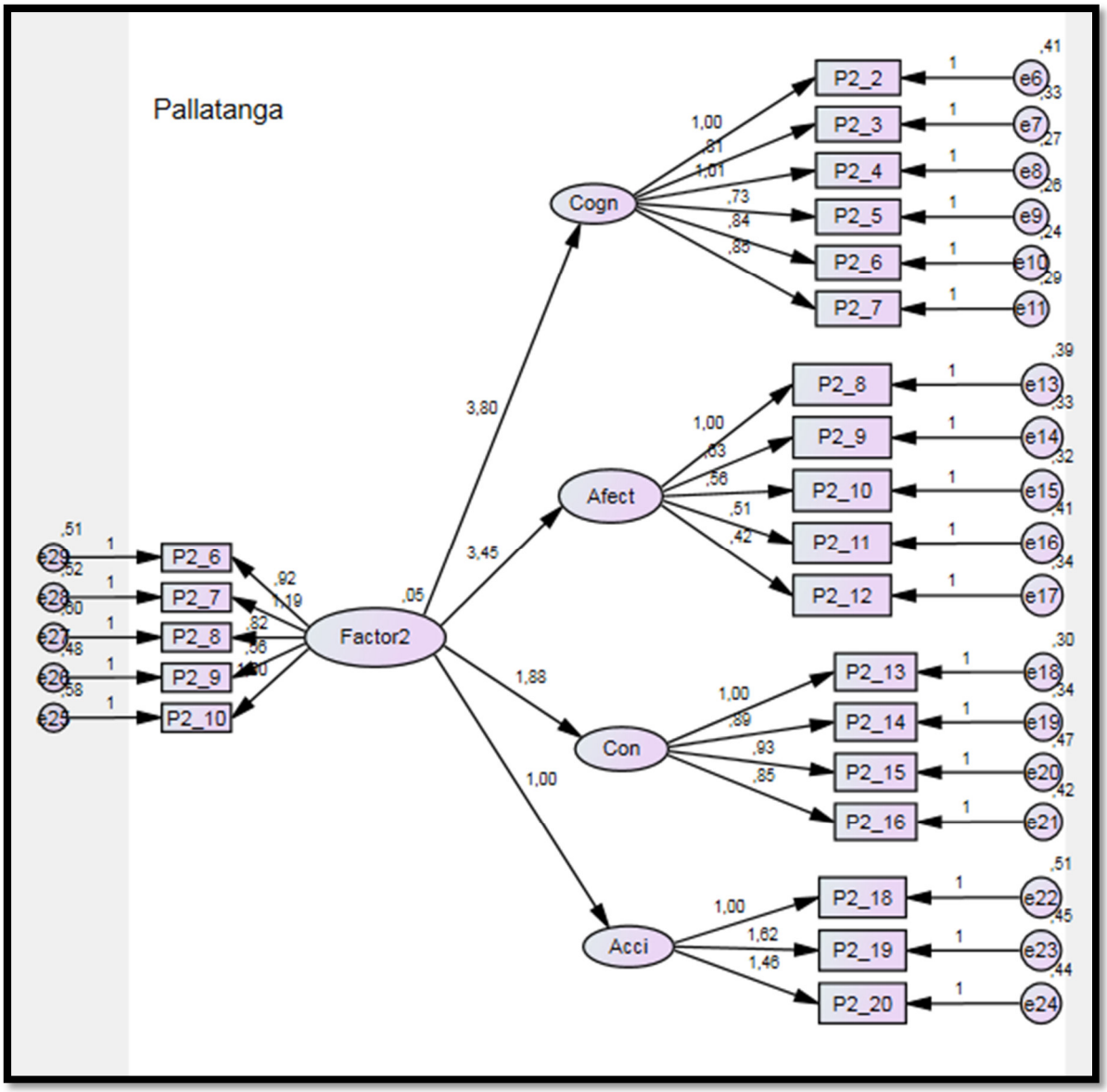

Figura 4.37: Modelo de ecuaciones estructurales Factor 2 del PCI. Pallatanga

Fuente. Elaboración propia del autor

En consecuencia, se acepta la hipótesis estadística alternativa que es:

H_1: Las artes del espectáculo de la gestión del patrimonio cultural inmaterial es un factor que está relacionado con los niveles de desarrollo turístico del cantón Pallatanga, provincia de Chimborazo, Ecuador.

4.3.6.3 Hipótesis sobre el factor de usos sociales, rituales y actos festivos (Factor 3)

H_0: Los usos sociales, rituales y actos festivos de la gestión del patrimonio cultural inmaterial no es un factor que está relacionado con los niveles de desarrollo turístico del cantón Pallatanga, provincia de Chimborazo, Ecuador.

H_1: Los usos sociales, rituales y actos festivos de la gestión del patrimonio cultural inmaterial es un factor que está relacionado con los niveles de desarrollo turístico del cantón Pallatanga, provincia de Chimborazo, Ecuador.

De acuerdo a los datos presentados en la tabla en 4.70, la probabilidad es de 0,000 (menor a 0,05), por consiguiente, se evidencia que la hipótesis nula se rechaza comprobándose la alternativa.

Tabla 4.38: **Resumen del modelo. Estimación por máxima verosimilitud**

Chi-square =	897,826
Probability level =	,000

Fuente. Elaboración propia del autor

De acuerdo a los resultados del modelo estructural (figura 4.38), la relación entre las 4 dimensiones del desarrollo turístico del cantón Pallatanga son significativas, siendo sus relaciones positivas y significantes. Sin embargo, la variable observable del factor 3 PCI pregunta 15 su relación es negativa y verificando sus valores es de 3 lo que de acuerdo a la escala significa “indiferente”.

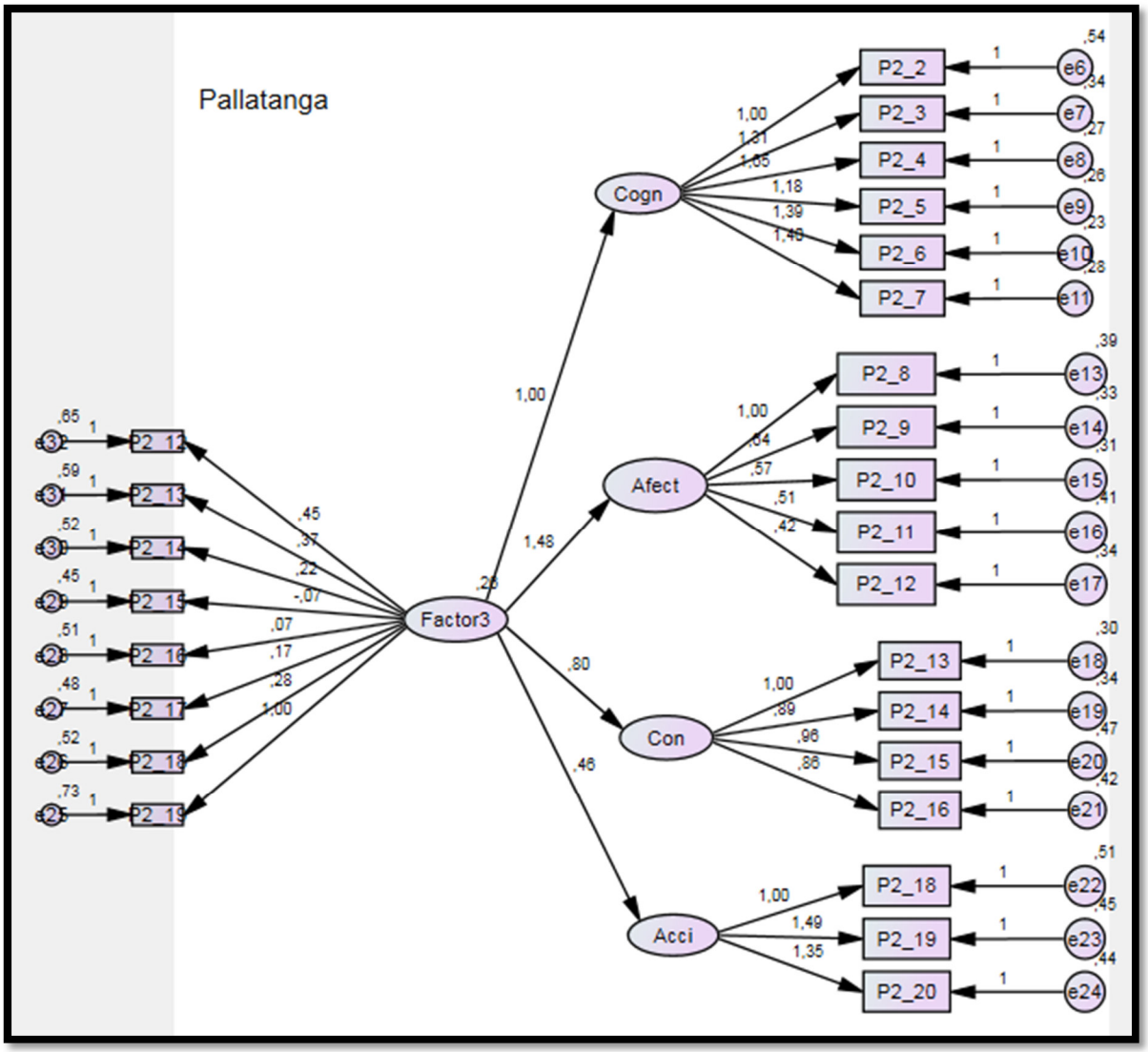

Figura 4.38: **Modelo de ecuaciones estructurales Factor 3 del PCI. Pallatanga**

Fuente. Elaboración propia del autor

En consecuencia, se acepta la hipótesis estadística alternativa que es:

H_1: Los usos sociales, rituales y actos festivos de la gestión del patrimonio cultural inmaterial es un factor que está relacionado con los niveles de desarrollo turístico del cantón Pallatanga, provincia de Chimborazo, Ecuador.

4.3.6.4 Hipótesis sobre los conocimientos y usos relacionados con la naturaleza y el universo (Factor 4)

H_0: Los conocimientos y usos relacionados con la naturaleza y el universo de la gestión del patrimonio cultural inmaterial no es un factor que está relacionado con los niveles de desarrollo turístico del cantón Pallatanga, provincia de Chimborazo, Ecuador.

H_1: Los conocimientos y usos relacionados con la naturaleza y el universo de la gestión del patrimonio cultural inmaterial es un factor que está relacionado con los niveles de desarrollo turístico del cantón Pallatanga, provincia de Chimborazo, Ecuador.

De acuerdo a los datos presentados en la tabla en 4.71, la probabilidad es de 0,000 (menor a 0,05), por consiguiente, se evidencia que la hipótesis nula se rechaza comprobándose la alternativa.

Tabla 4.39: **Resumen del modelo. Estimación por máxima verosimilitud**

Chi-square =	915,039
Probability level =	,000

Fuente. Elaboración propia del autor

De acuerdo a los resultados del modelo estructural (figura 4.39), la relación entre las 4 dimensiones del desarrollo turístico del cantón Pallatanga son significativas, siendo sus relaciones positivas y significantes. En lo referente a las variables observables del factor 4 PCI sus relaciones son del mismo modo positivas y significantes.

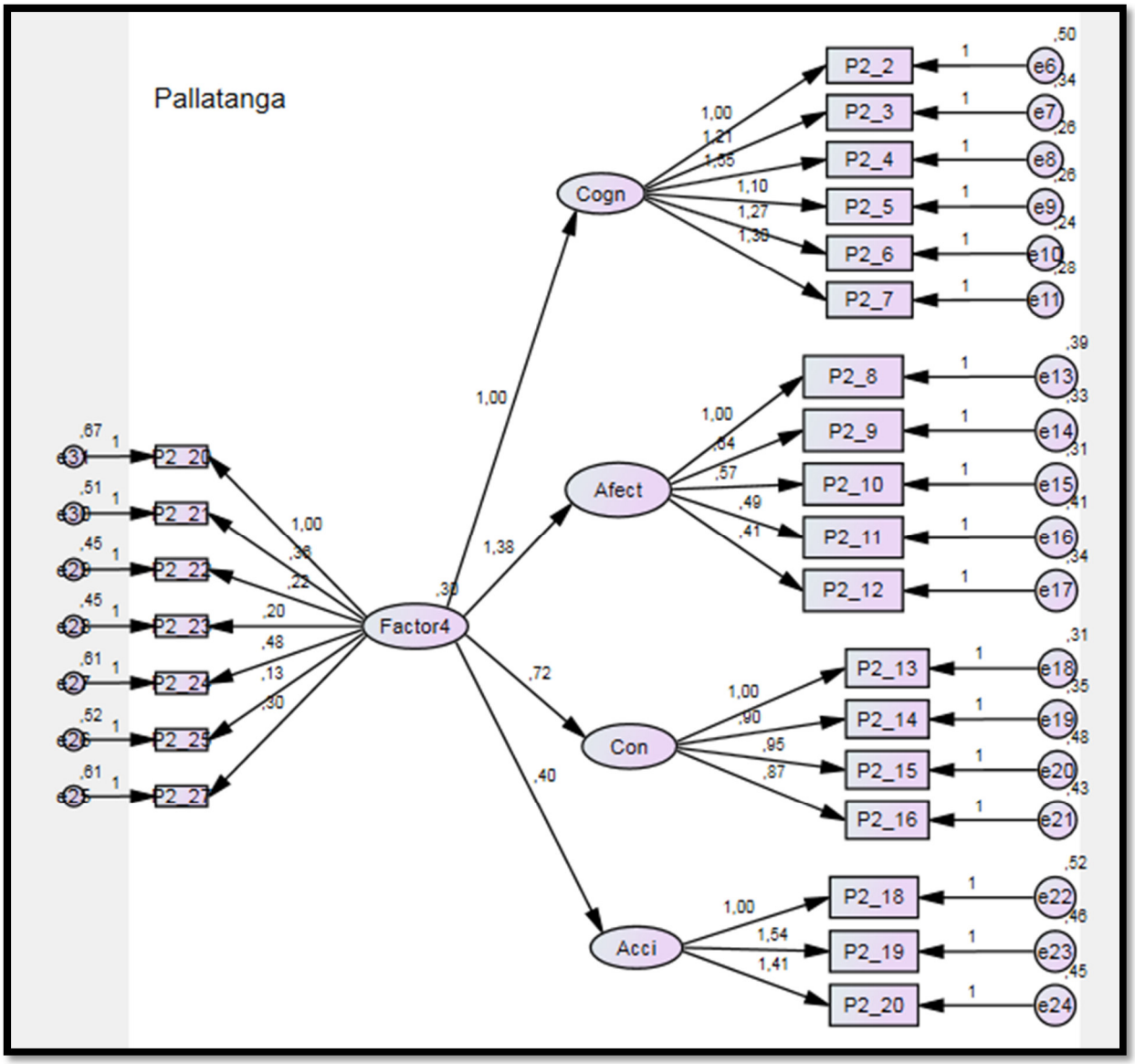

Figura 4.39: **Modelo de ecuaciones estructurales Factor 4 del PCI. Pallatanga**

Fuente. Elaboración propia del autor

En consecuencia, se acepta la hipótesis alternativa que es:

H_1: Los conocimientos y usos relacionados con la naturaleza y el universo de la gestión del patrimonio cultural inmaterial es un factor que está relacionado con los niveles de desarrollo turístico del cantón Pallatanga, provincia de Chimborazo, Ecuador.

4.3.6.5 Hipótesis sobre el factor las técnicas tradicionales artesanales (Factor 5)

H_0: Las técnicas tradicionales artesanales de la gestión del patrimonio cultural inmaterial no es un factor que está relacionado con los niveles de desarrollo turístico del cantón Pallatanga, provincia de Chimborazo, Ecuador.

H_1: Las técnicas tradicionales artesanales de la gestión del patrimonio cultural inmaterial es un factor que está relacionado con los niveles de desarrollo turístico del cantón Pallatanga, provincia de Chimborazo, Ecuador.

De acuerdo a los datos presentados en la tabla en 4.72, la probabilidad es de 0,000 (menor a 0,05), por consiguiente, se evidencia que la hipótesis nula se rechaza comprobándose la alternativa.

Tabla 4.40: **Resumen del modelo. Estimación por máxima verosimilitud**

Chi-square =	735,226
Probability level =	,000

Fuente. Elaboración propia del autor

De acuerdo a los resultados del modelo estructural (figura 4.40), la relación entre las 4 dimensiones del desarrollo turístico del cantón Pallatanga son significativas, siendo sus relaciones positivas y significantes. En lo referente a las variables observables del factor 5 PCI sus relaciones son del mismo modo positivas y significantes.

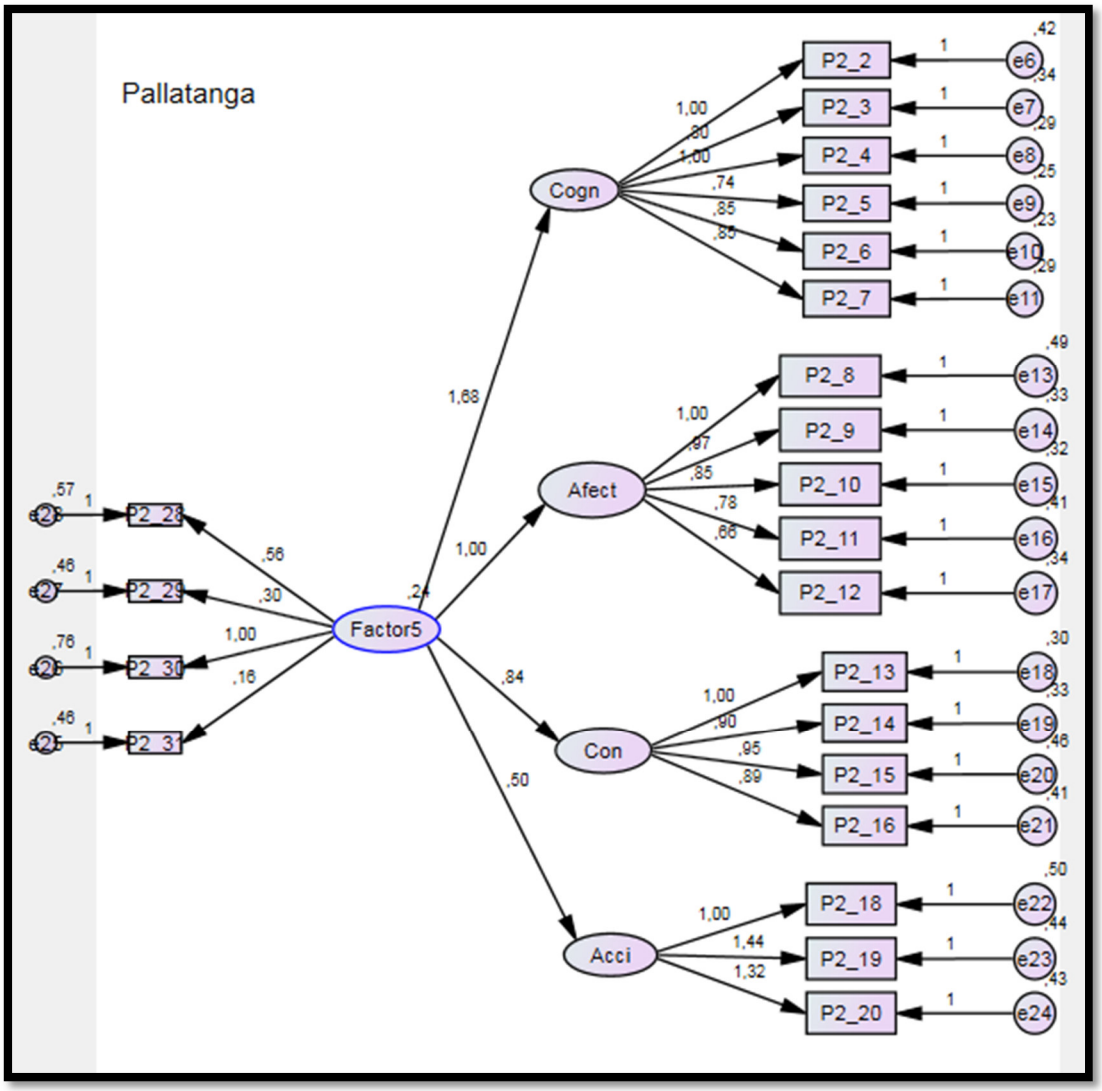

Figura 4.40: **Modelo de ecuaciones estructurales Factor 5 del PCI. Pallatanga**

Fuente. Elaboración propia del autor

En consecuencia, se acepta la hipótesis estadística alternativa que es:

H_1: Las técnicas tradicionales artesanales de la gestión del patrimonio cultural inmaterial es un factor que está relacionado con los niveles de desarrollo turístico del cantón Pallatanga, provincia de Chimborazo, Ecuador.

4.3.7 Comprobación de hipótesis específicas del cantón Chambo

4.3.7.1 Hipótesis sobre el factor de las tradiciones y expresiones orales (Factor 1)

H_0: Las tradiciones y expresiones orales de la gestión del patrimonio cultural inmaterial no es un factor que está relacionado con los niveles de desarrollo turístico del cantón Chambo, provincia de Chimborazo, Ecuador.

H_1: Las tradiciones y expresiones orales de la gestión del patrimonio cultural inmaterial es un factor que está relacionado con los niveles de desarrollo turístico del cantón Chambo, provincia de Chimborazo, Ecuador.

De acuerdo a los datos presentados en la tabla en 4.73, la probabilidad es de 0,000 (menor a 0,05), por consiguiente, se evidencia que la hipótesis nula se rechaza comprobándose la alternativa.

Tabla 4.41: **Resumen del modelo. Estimación por máxima verosimilitud**

Chi-square =	602,041
Probability level =	,000

Fuente. Elaboración propia del autor

De acuerdo a los resultados del modelo estructural (figura 4.41), la relación entre las 4 dimensiones del desarrollo turístico del cantón Chambo son significativas, siendo sus relaciones positivas y significantes. Sin embargo, la variable observable del factor 1 PCI pregunta 3 su relación es negativa y verificando sus valores es de 3 lo que de acuerdo a la escala significa “indiferente”.

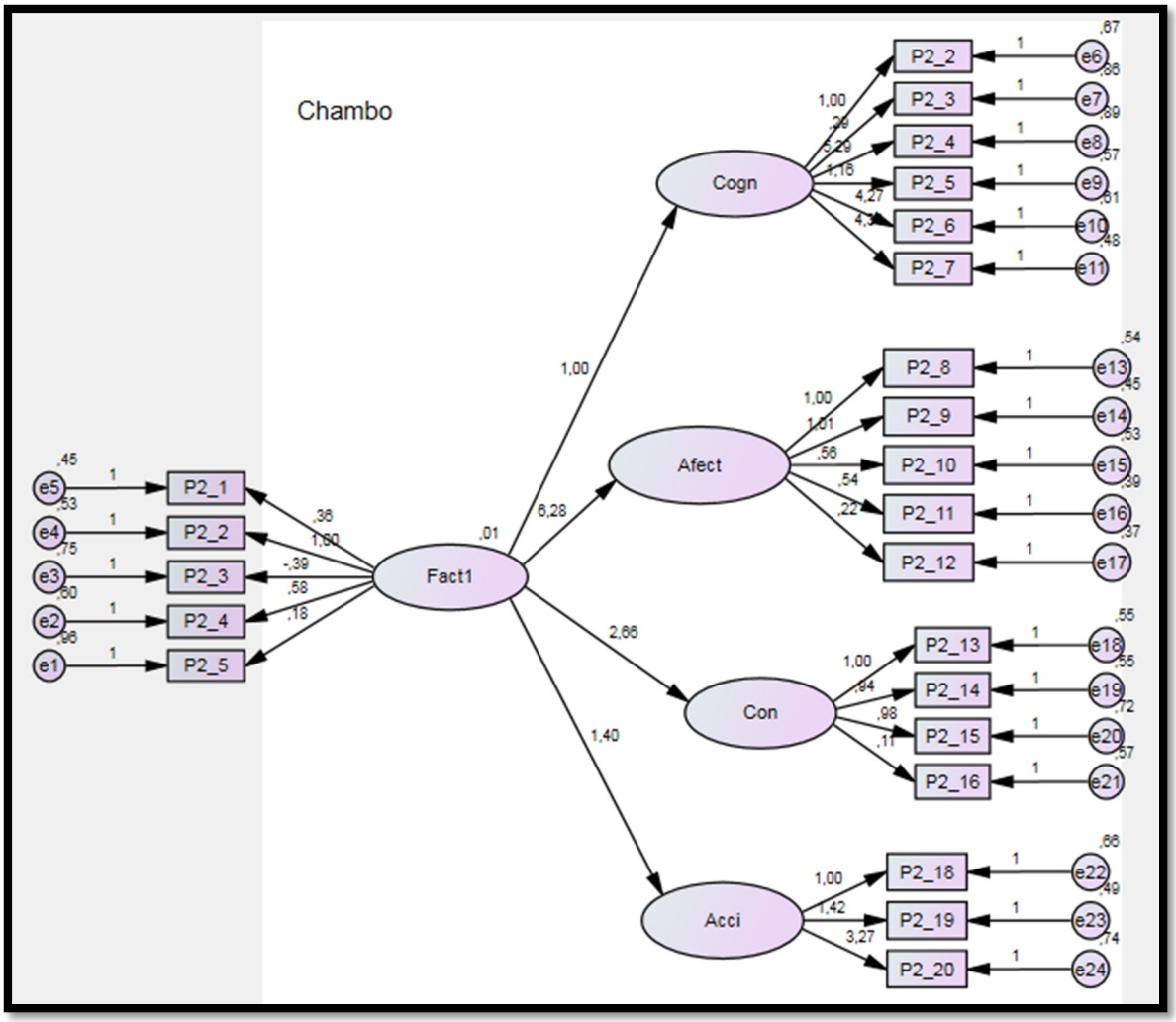

Figura 4.41: **Modelo de ecuaciones estructurales Factor 1 del PCI. Chambo**

Fuente. Elaboración propia del autor

En consecuencia, se acepta la hipótesis estadística alternativa que es:

H_1: Las tradiciones y expresiones orales de la gestión del patrimonio cultural inmaterial es un factor que está relacionado con los niveles de desarrollo turístico del cantón Chambo, provincia de Chimborazo, Ecuador.

4.3.7.2 Hipótesis sobre el factor de artes del espectáculo (Factor 2)

H_0: Las artes del espectáculo de la gestión del patrimonio cultural inmaterial no es un factor que está relacionado con los niveles de desarrollo turístico del cantón Chambo, provincia de Chimborazo, Ecuador.

H_1: Las artes del espectáculo de la gestión del patrimonio cultural inmaterial es un factor que está relacionado con los niveles de desarrollo turístico del cantón Chambo, provincia de Chimborazo, Ecuador.

De acuerdo a los datos presentados en la tabla en 4.74, la probabilidad es de 0,000 (menor a 0,05), por consiguiente, se evidencia que la hipótesis nula se rechaza comprobándose la alternativa.

Tabla 4.42: **Resumen del modelo. Estimación por máxima verosimilitud**

Chi-square =	588,895
Probability level =	,000

Fuente. Elaboración propia del autor

De acuerdo a los resultados del modelo estructural (figura 4.42) los habitantes del cantón Chambo, la relación entre las 4 dimensiones del desarrollo turístico son significativas, siendo sus relaciones positivas y significantes. En lo referente a las variables observables del factor 2 PCI sus relaciones son del mismo modo positivas y significantes.

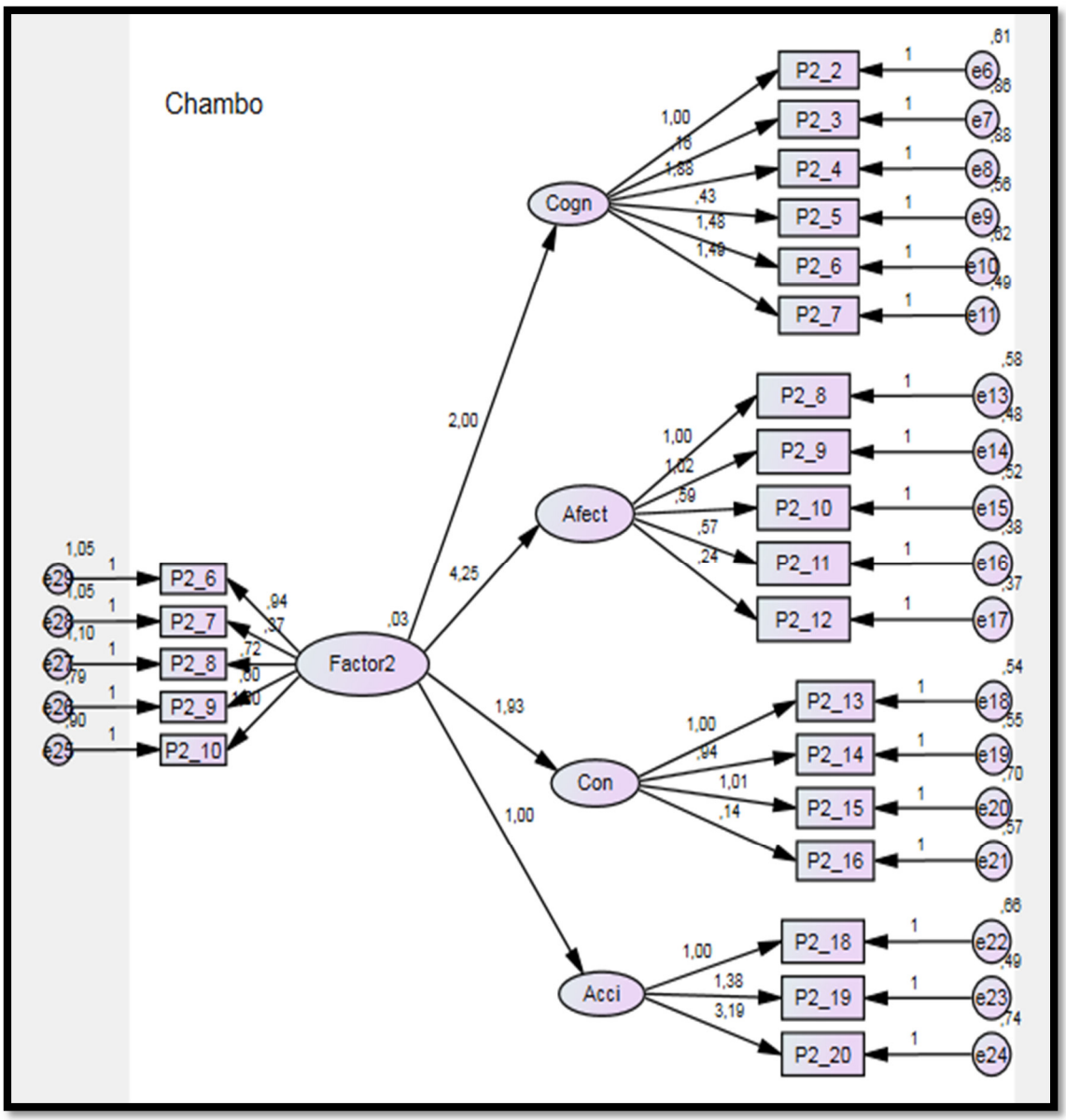

Figura 4.42: **Modelo de ecuaciones estructurales Factor 2 del PCI. Chambo**

Fuente. Elaboración propia del autor

En consecuencia, se acepta la hipótesis estadística alternativa que es:

H_1: Las artes del espectáculo de la gestión del patrimonio cultural inmaterial es un factor que está relacionado con los niveles de desarrollo turístico del cantón Chambo, provincia de Chimborazo, Ecuador.

4.3.7.3 Hipótesis sobre el factor de usos sociales, rituales y actos festivos (Factor 3)

H_0: Los usos sociales, rituales y actos festivos de la gestión del patrimonio cultural inmaterial no es un factor que está relacionado con los niveles de desarrollo turístico del cantón Chambo, provincia de Chimborazo, Ecuador.

H_1: Los usos sociales, rituales y actos festivos de la gestión del patrimonio cultural inmaterial es un factor que está relacionado con los niveles de desarrollo turístico del cantón Chambo, provincia de Chimborazo, Ecuador.

De acuerdo a los datos presentados en la tabla en 4.75, la probabilidad es de 0,000 (menor a 0,05), por consiguiente, se evidencia que la hipótesis nula se rechaza comprobándose la alternativa.

Tabla 4.43: **Resumen del modelo. Estimación por máxima verosimilitud**

Chi-square =	699,849
Probability level =	,000

Fuente. Elaboración propia del autor

De acuerdo a los resultados del modelo estructural (figura 4.43), la relación entre las 4 dimensiones del desarrollo turístico del cantón Chambo son significativas, siendo sus relaciones positivas y significantes. Sin embargo, las variables observables del factor 3 PCI preguntas 12, 13,14, 15 y 18 sus relaciones son negativas y verificando sus valores es de 3 lo que de acuerdo a la escala significa “indiferente”.

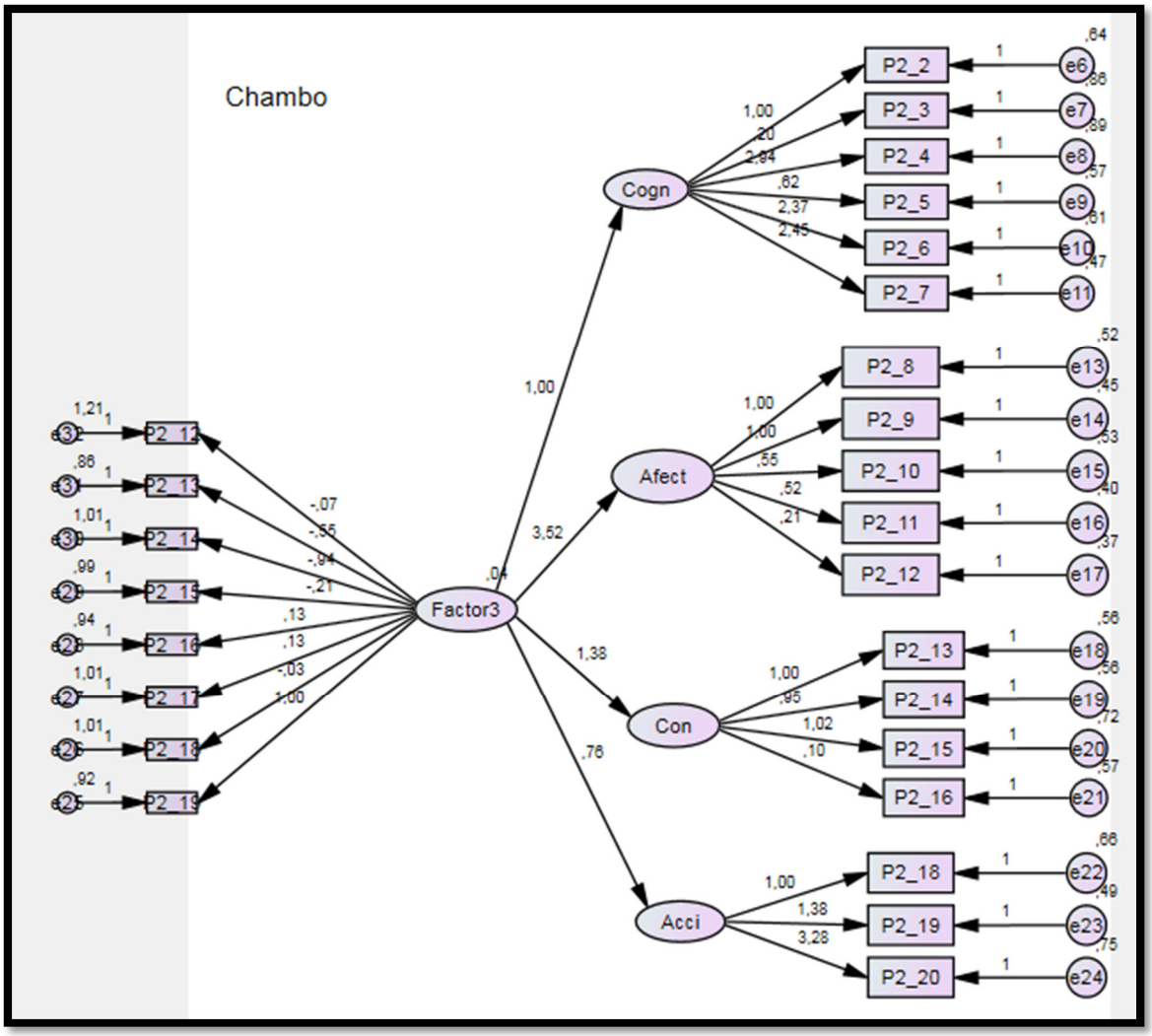

Figura 4.43: **Modelo de ecuaciones estructurales Factor 3 del PCI. Chambo**

Fuente. Elaboración propia del autor

En consecuencia, se acepta la hipótesis estadística alternativa que es:

H_1: Los usos sociales, rituales y actos festivos de la gestión del patrimonio cultural inmaterial es un factor que está relacionado con los niveles de desarrollo turístico del cantón Chambo, provincia de Chimborazo, Ecuador.

4.3.7.4 Hipótesis sobre los conocimientos y usos relacionados con la naturaleza y el universo (Factor 4)

H_0: Los conocimientos y usos relacionados con la naturaleza y el universo de la gestión del patrimonio cultural inmaterial no es un factor que está relacionado con los niveles de desarrollo turístico del cantón Chambo, provincia de Chimborazo, Ecuador.

H_1: Los conocimientos y usos relacionados con la naturaleza y el universo de la gestión del patrimonio cultural inmaterial es un factor que está relacionado con los niveles de desarrollo turístico del cantón Chambo, provincia de Chimborazo, Ecuador.

De acuerdo a los datos presentados en la tabla en 4.76, la probabilidad es de 0,000 (menor a 0,05), por consiguiente, se evidencia que la hipótesis nula se rechaza comprobándose la alternativa.

Tabla 4.44: **Resumen del modelo. Estimación por máxima verosimilitud**

Chi-square =	627,086
Probability level =	,000

Fuente. Elaboración propia del autor

De acuerdo a los resultados del modelo estructural (figura 4.44), la relación entre las 4 dimensiones del desarrollo turístico son significativas, siendo sus relaciones positivas y significantes. Sin embargo, las variables observables del factor 4 PCI preguntas 21, 22, 24 y 25 sus relaciones son negativas y verificando sus valores es de 3 lo que de acuerdo a la escala significa “indiferente”.

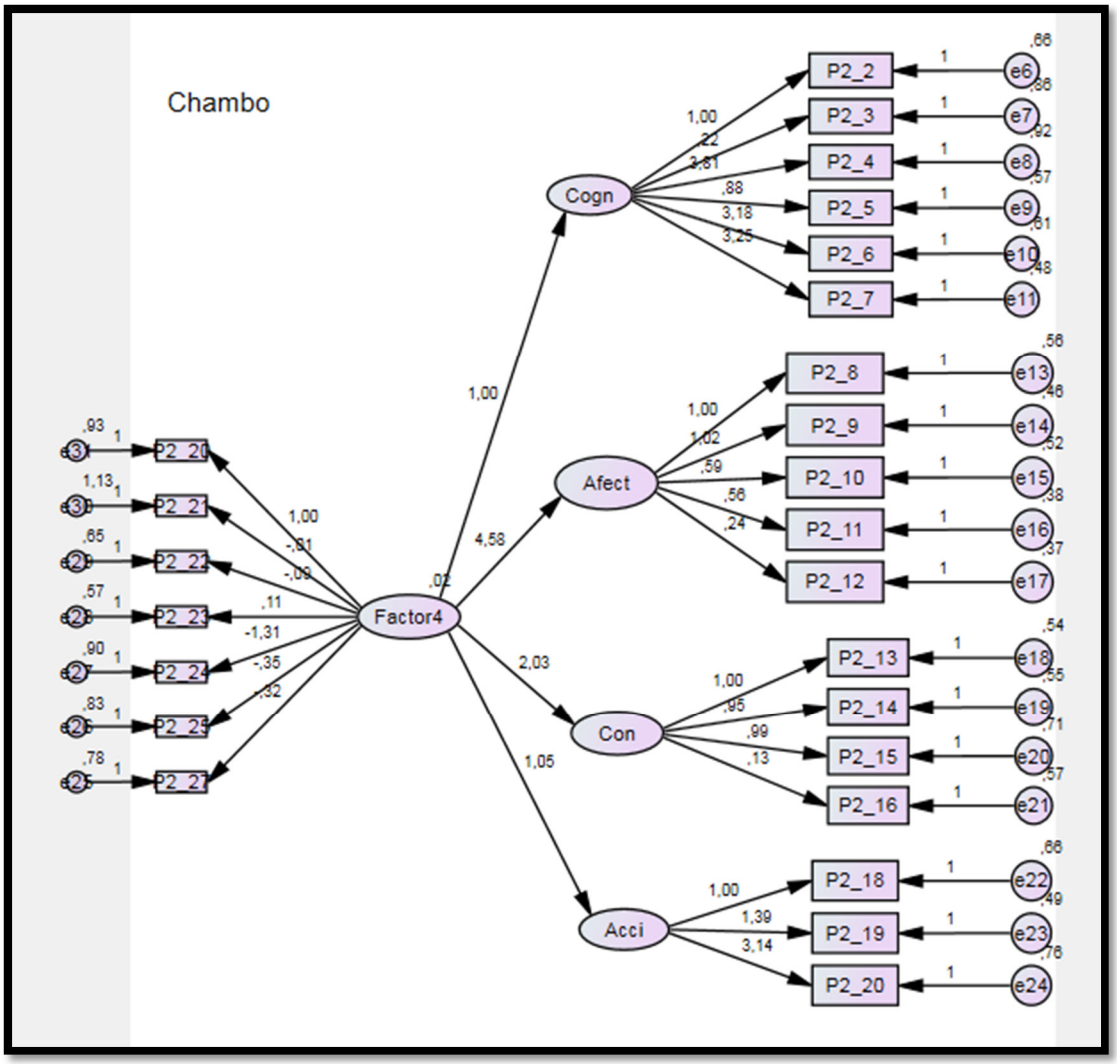

Figura 4.44: **Modelo de ecuaciones estructurales Factor 4 del PCI. Chambo**

Fuente. Elaboración propia del autor

En consecuencia, se acepta la hipótesis alternativa que es:

H_1: Los conocimientos y usos relacionados con la naturaleza y el universo de la gestión del patrimonio cultural inmaterial es un factor que está relacionado con los niveles de desarrollo turístico del cantón Chambo, provincia de Chimborazo, Ecuador.

4.3.7.5 Hipótesis sobre el factor las técnicas tradicionales artesanales (Factor 5)

H_0: Las técnicas tradicionales artesanales de la gestión del patrimonio cultural inmaterial no es un factor que está relacionado con los niveles de desarrollo turístico del cantón Chambo, provincia de Chimborazo, Ecuador.

H_1: Las técnicas tradicionales artesanales de la gestión del patrimonio cultural inmaterial es un factor que está relacionado con los niveles de desarrollo turístico del cantón Chambo, provincia de Chimborazo, Ecuador.

De acuerdo a los datos presentados en la tabla en 4.77, la probabilidad es de 0,000 (menor a 0,05), por consiguiente, se evidencia que la hipótesis nula se rechaza comprobándose la alternativa.

Tabla 4.45: **Resumen del modelo. Estimación por máxima verosimilitud**

Chi-square =	539,060
Probability level =	,000

Fuente. Elaboración propia del autor

De acuerdo a los resultados del modelo estructural (figura 4.45), la relación entre las 4 dimensiones del desarrollo turístico del cantón Chambo son significativas, siendo sus relaciones positivas y significantes. En lo referente a las variables observables del factor 5 PCI sus relaciones son del mismo modo positivas y significantes.

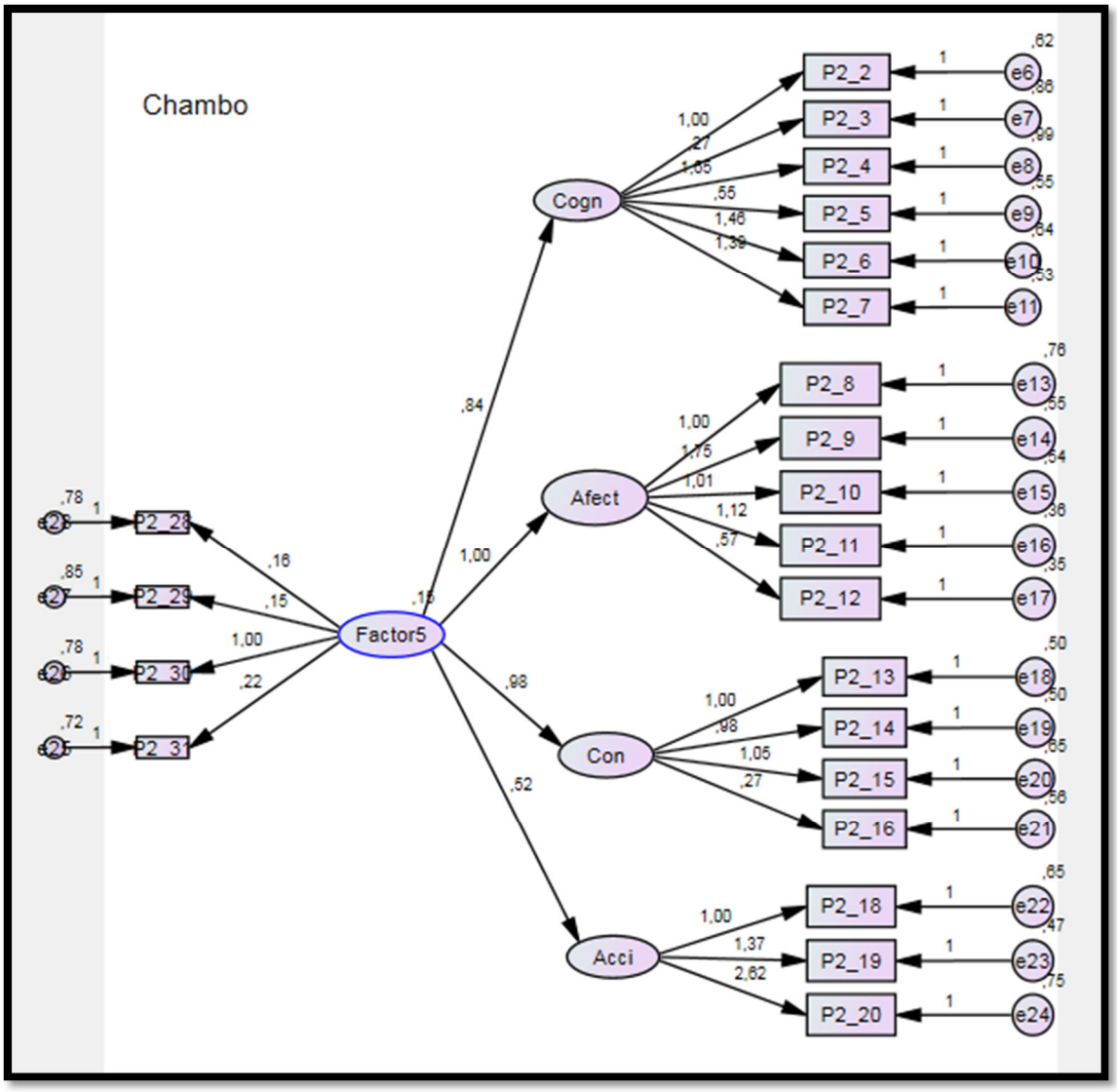

Figura 4.45: **Modelo de ecuaciones estructurales Factor 5 del PCI. Chambo**

Fuente. Elaboración propia del autor

En consecuencia, se acepta la hipótesis estadística alternativa que es:

H_1: Las técnicas tradicionales artesanales de la gestión del patrimonio cultural inmaterial es un factor que está relacionado con los niveles de desarrollo turístico del cantón Chambo, provincia de Chimborazo, Ecuador.

4.3.8 Comprobación de hipótesis específicas del cantón Guamote

4.3.8.1 Hipótesis sobre el factor de las tradiciones y expresiones orales (Factor 1)

H_0: Las tradiciones y expresiones orales de la gestión del patrimonio cultural inmaterial no es un factor que está relacionado con los niveles de desarrollo turístico del cantón Guamote, provincia de Chimborazo, Ecuador.

H_1: Las tradiciones y expresiones orales de la gestión del patrimonio cultural inmaterial es un factor que está relacionado con los niveles de desarrollo turístico del cantón Guamote, provincia de Chimborazo, Ecuador.

De acuerdo a los datos presentados en la tabla en 4.78, la probabilidad es de 0,000 (menor a 0,05), por consiguiente, se evidencia que la hipótesis nula se rechaza comprobándose la alternativa.

Tabla 4.46: **Resumen del modelo. Estimación por máxima verosimilitud**

Chi-square =	714,587
Probability level =	,000

Fuente. Elaboración propia del autor

De acuerdo a los resultados del modelo estructural (figura 4.46), la relación entre las dimensiones; cognitiva, conativa y acción del desarrollo turístico del cantón Guamote son significativas, siendo su relación positiva y significante, la dimensión afectiva presenta una relación negativa en las preguntas 9, 10, 11 y 12 que al verificar sus valores es de 3 que de acuerdo a la escala significa “regular”, percepción del turista que no es satisfactoria respecto a ésta dimensión. En lo referente a la variable observable del factor 1 PCI la pregunta 1 presenta valor negativo y al revisar sus puntuaciones es de 3 que representa una escala “indiferente”, según la percepción de los habitantes del cantón.

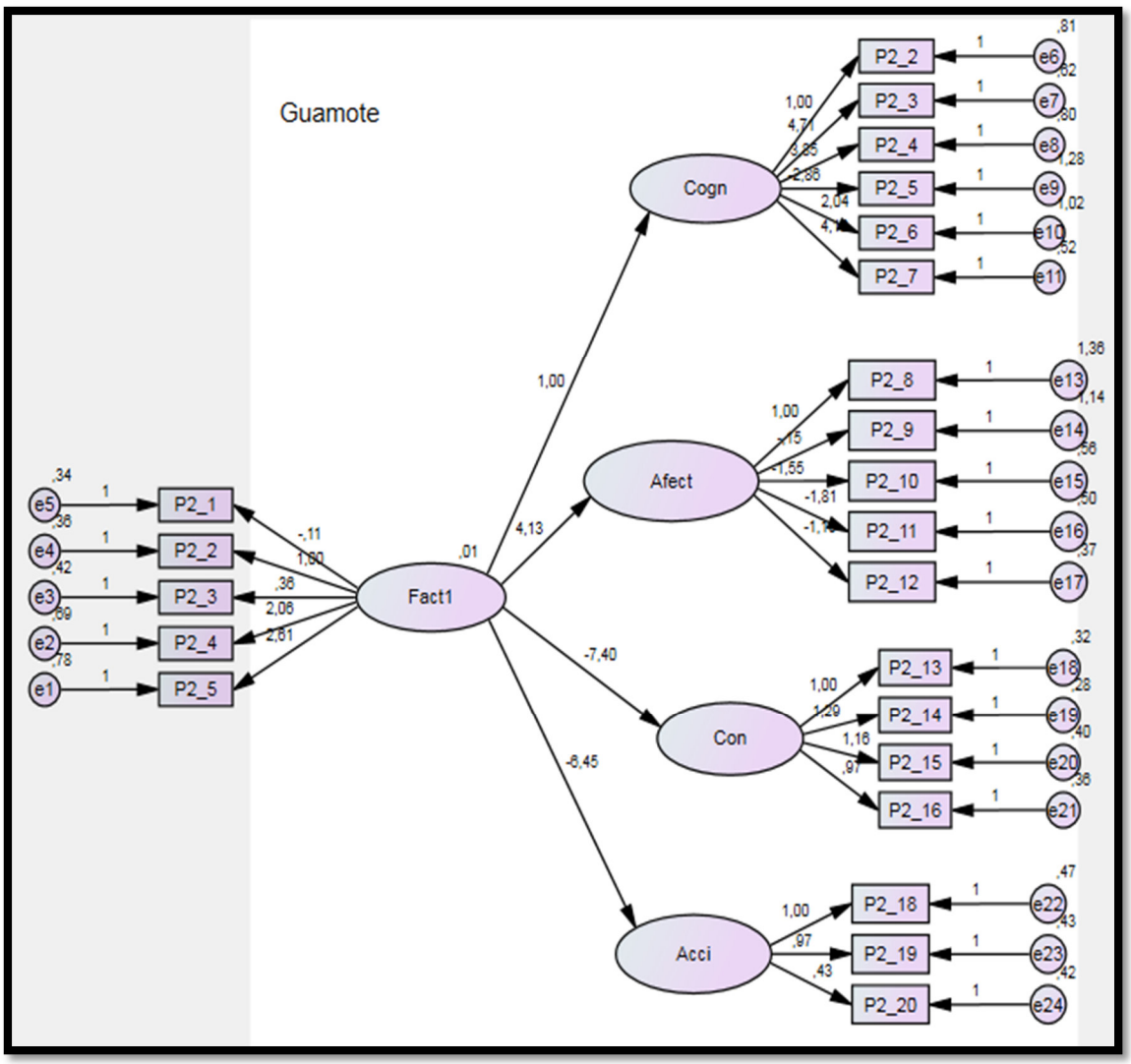

Figura 4.46: **Modelo de ecuaciones estructurales Factor 1 del PCI. Guamote**

Fuente. Elaboración propia del autor

En consecuencia, se acepta la hipótesis estadística alternativa que es:

H_1: Las tradiciones y expresiones orales de la gestión del patrimonio cultural inmaterial es un factor que está relacionado con los niveles de desarrollo turístico del cantón Guamote, provincia de Chimborazo, Ecuador.

4.3.8.2 Hipótesis sobre el factor de artes del espectáculo (Factor 2):

H_0: Las artes del espectáculo de la gestión del patrimonio cultural inmaterial no es un factor que está relacionado con los niveles de desarrollo turístico del cantón Guamote, provincia de Chimborazo, Ecuador.

H_1: Las artes del espectáculo de la gestión del patrimonio cultural inmaterial es un factor que está relacionado con los niveles de desarrollo turístico del cantón Guamote, provincia de Chimborazo, Ecuador.

De acuerdo a los datos presentados en la tabla en 4.79, la probabilidad es de 0,000 (menor a 0,05), por consiguiente, se evidencia que la hipótesis nula se rechaza comprobándose la alternativa.

Tabla 4.47: **Resumen del modelo. Estimación por máxima verosimilitud**

Chi-square =	572,517
Probability level =	,000

Fuente. Elaboración propia del autor

De acuerdo a los resultados del modelo estructural (figura 4.47), la relación entre las dimensiones; conativa y acción del desarrollo turístico del cantón Guamote son significativas, siendo su relación positiva y significante, las dimensiones cognitiva y afectiva presentan una relación negativa en las preguntas 5, 9, 10, 11 y 12 que al verificar sus valores son de 2 y 3 que de acuerdo a la escala significa “malo” y “regular” respectivamente, percepción del turista que no es satisfactoria respecto a éstas dimensiones. En lo referente a la variable observable del factor 2 PCI las preguntas 6, 7, 8 y 9 presentan valores negativos y al revisar sus puntuaciones es de 3 que representa una escala “indiferente”, según la percepción de los habitantes del cantón.

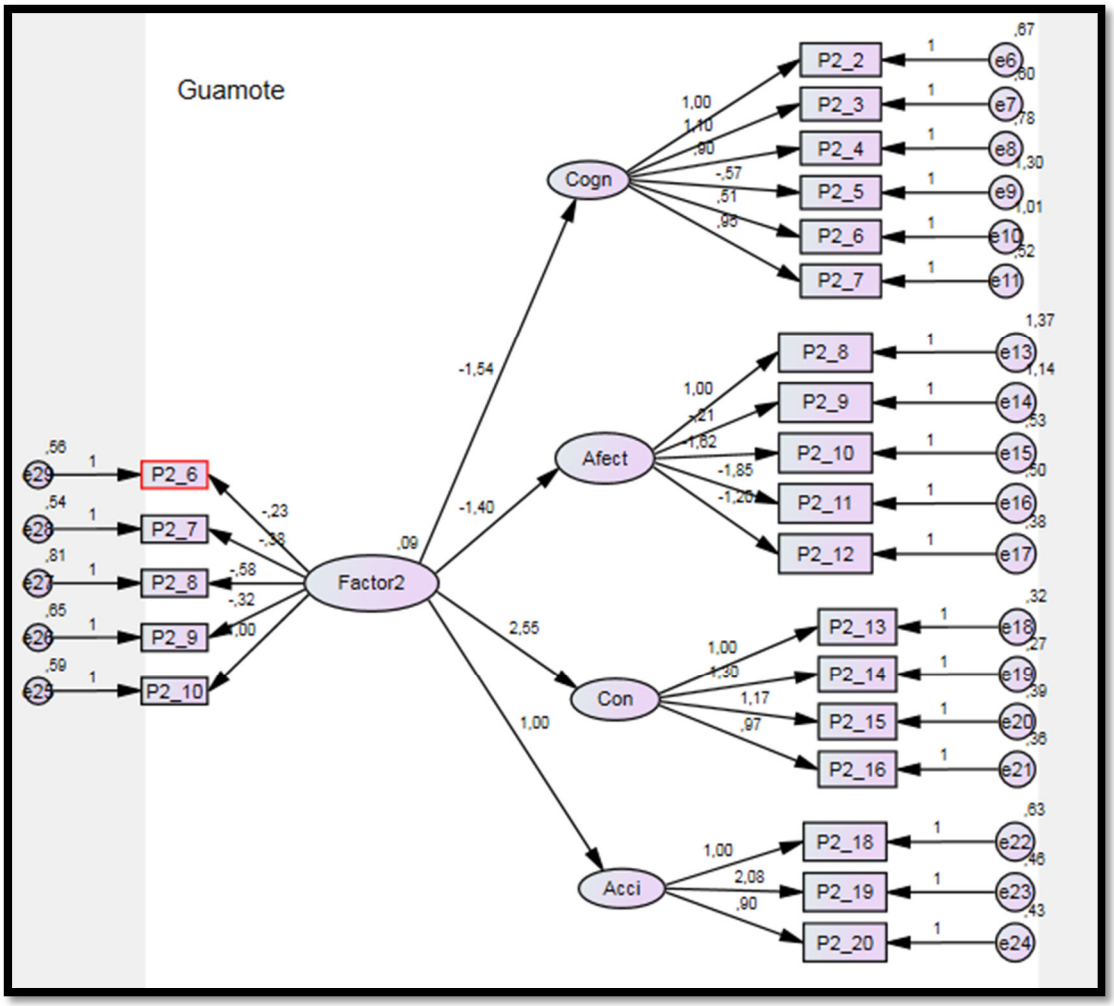

Figura 4.47: **Modelo de ecuaciones estructurales Factor 2 del PCI. Guamote**

Fuente. Elaboración propia del autor

En consecuencia, se acepta la hipótesis estadística alternativa que es:

H_1: Las artes del espectáculo de la gestión del patrimonio cultural inmaterial es un factor que está relacionado con los niveles de desarrollo turístico del cantón Guamote, provincia de Chimborazo, Ecuador.

4.3.8.3 Hipótesis sobre el factor de usos sociales, rituales y actos festivos (Factor 3):

H_0: Los usos sociales, rituales y actos festivos de la gestión del patrimonio cultural inmaterial no es un factor que está relacionado con los niveles de desarrollo turístico del cantón Guamote, provincia de Chimborazo, Ecuador.

H_1: Los usos sociales, rituales y actos festivos de la gestión del patrimonio cultural inmaterial es un factor que está relacionado con los niveles de desarrollo turístico del cantón Guamote, provincia de Chimborazo, Ecuador.

De acuerdo a los datos presentados en la tabla en 4.80, la probabilidad es de 0,000 (menor a 0,05), por consiguiente, se evidencia que la hipótesis nula se rechaza comprobándose la alternativa.

Tabla 4.48: **Resumen del modelo. Estimación por máxima verosimilitud**

Chi-square =	643,135
Probability level =	,000

Fuente. Elaboración propia del autor

De acuerdo a los resultados del modelo estructural (figura 4.48), la relación entre las dimensiones; conativa y acción del desarrollo turístico del cantón Guamote son significativas, siendo su relación positiva y significante, las dimensiones cognitiva y afectiva presentan una relación negativa en las preguntas 5, 9, 10, 11 y 12 que al verificar sus valores es de 3 de acuerdo a la escala significa “regular”, percepción del turista que no es satisfactoria respecto a ésta dimensión. En lo referente a las variables observables del factor 3 PCI sus relaciones son positivas y significantes, percepción de los habitantes del cantón.

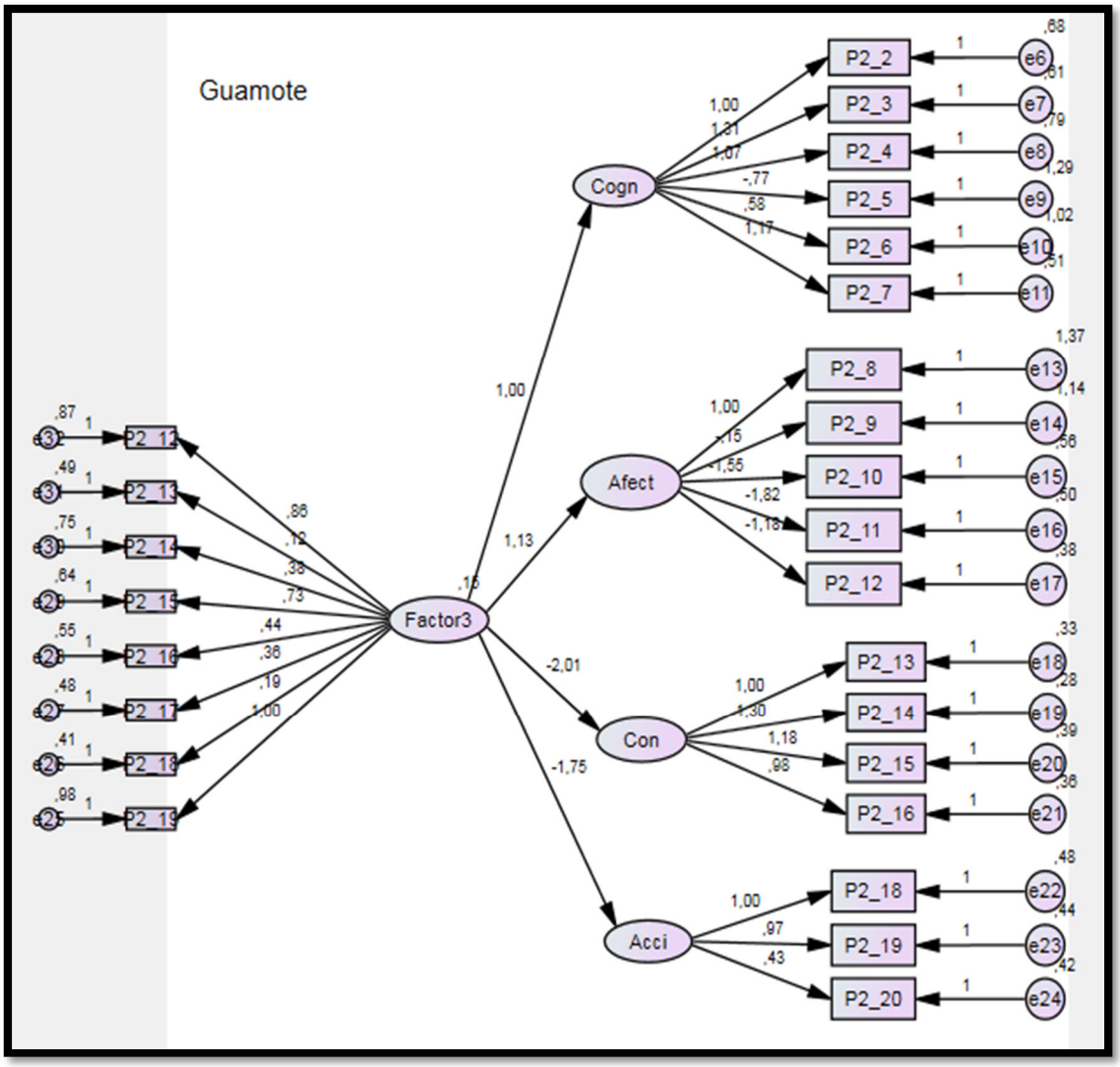

Figura 4.48: **Modelo de ecuaciones estructurales Factor 3 del PCI. Guamote**

Fuente. Elaboración propia del autor

En consecuencia, se acepta la hipótesis estadística alternativa que es:

H_1: Los usos sociales, rituales y actos festivos de la gestión del patrimonio cultural inmaterial es un factor que está relacionado con los niveles de desarrollo turístico del cantón Guamote, provincia de Chimborazo, Ecuador.

4.3.8.4 Hipótesis sobre los conocimientos y usos relacionados con la naturaleza y el universo (Factor 4)

H_0: Los conocimientos y usos relacionados con la naturaleza y el universo de la gestión del patrimonio cultural inmaterial no es un factor que está relacionado con los niveles de desarrollo turístico del cantón Guamote, provincia de Chimborazo, Ecuador.

H_1: Los conocimientos y usos relacionados con la naturaleza y el universo de la gestión del patrimonio cultural inmaterial es un factor que está relacionado con los niveles de desarrollo turístico del cantón Guamote, provincia de Chimborazo, Ecuador.

De acuerdo a los datos presentados en la tabla en 4.81, la probabilidad es de 0,000 (menor a 0,05), por consiguiente, se evidencia que la hipótesis nula se rechaza comprobándose la alternativa.

Tabla 4.49: **Resumen del modelo. Estimación por máxima verosimilitud**

Chi-square =	608,009
Probability level =	,000

Fuente. Elaboración propia del autor

De acuerdo a los resultados del modelo estructural (figura 4.49), la relación entre las dimensiones; conativa y acción del desarrollo turístico del cantón Guamote son significativas, siendo su relación positiva y significante, las dimensiones cognitiva y afectiva presentan una relación negativa en las preguntas 5, 9, 10, 11 y 12 que al verificar sus valores es de 3 de acuerdo a la escala significa “regular”, percepción del turista que no es satisfactoria respecto a ésta dimensión. En lo referente a las variables observables del factor 4 PCI sus relaciones son positivas y significantes, percepción de los habitantes del cantón.

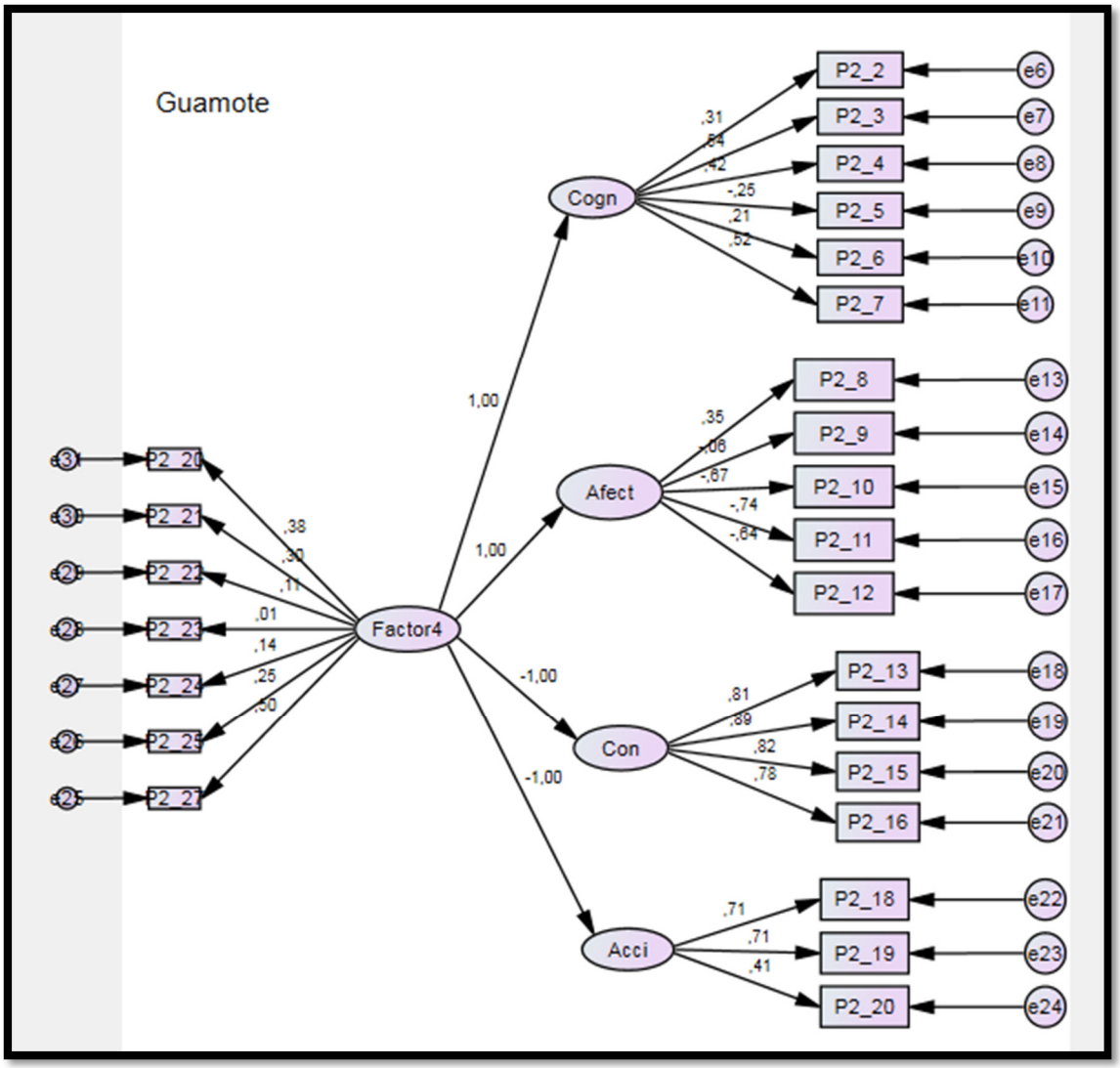

Figura 4.49: **Modelo de ecuaciones estructurales Factor 4 del PCI. Guamote**

Fuente. Elaboración propia del autor

En consecuencia, se acepta la hipótesis alternativa que es:

H_1: Los conocimientos y usos relacionados con la naturaleza y el universo de la gestión del patrimonio cultural inmaterial es un factor que está relacionado con los niveles de desarrollo turístico del cantón Guamote, provincia de Chimborazo, Ecuador.

4.3.8.5 Hipótesis sobre el factor las técnicas tradicionales artesanales (Factor 5)

H_0: Las técnicas tradicionales artesanales de la gestión del patrimonio cultural inmaterial no es un factor que está relacionado con los niveles de desarrollo turístico del cantón Guamote, provincia de Chimborazo, Ecuador.

H_1: Las técnicas tradicionales artesanales de la gestión del patrimonio cultural inmaterial es un factor que está relacionado con los niveles de desarrollo turístico del cantón Guamote, provincia de Chimborazo, Ecuador.

De acuerdo a los datos presentados en la tabla en 4.82, la probabilidad es de 0,000 (menor a 0,05), por consiguiente, se evidencia que la hipótesis nula se rechaza comprobándose la alternativa.

Tabla 4.50: **Resumen del modelo. Estimación por máxima verosimilitud**

Chi-square =	523,309
Probability level =	,000

Fuente. Elaboración propia del autor

De acuerdo a los resultados del modelo estructural (figura 4.50), la relación entre las dimensiones; conativa y acción del desarrollo turístico del cantón Guamote son significativas, siendo su relación positiva y significante, las dimensiones cognitiva y afectiva presentan una relación negativa en las preguntas 5, 10, 11 y 12 que al verificar sus valores es de 3 de acuerdo a la escala significa “regular”, percepción del turista que no es satisfactoria respecto a ésta dimensión. En lo referente a las variables observables del factor 5 PCI sus relaciones son positivas y significantes, percepción de los habitantes del cantón.

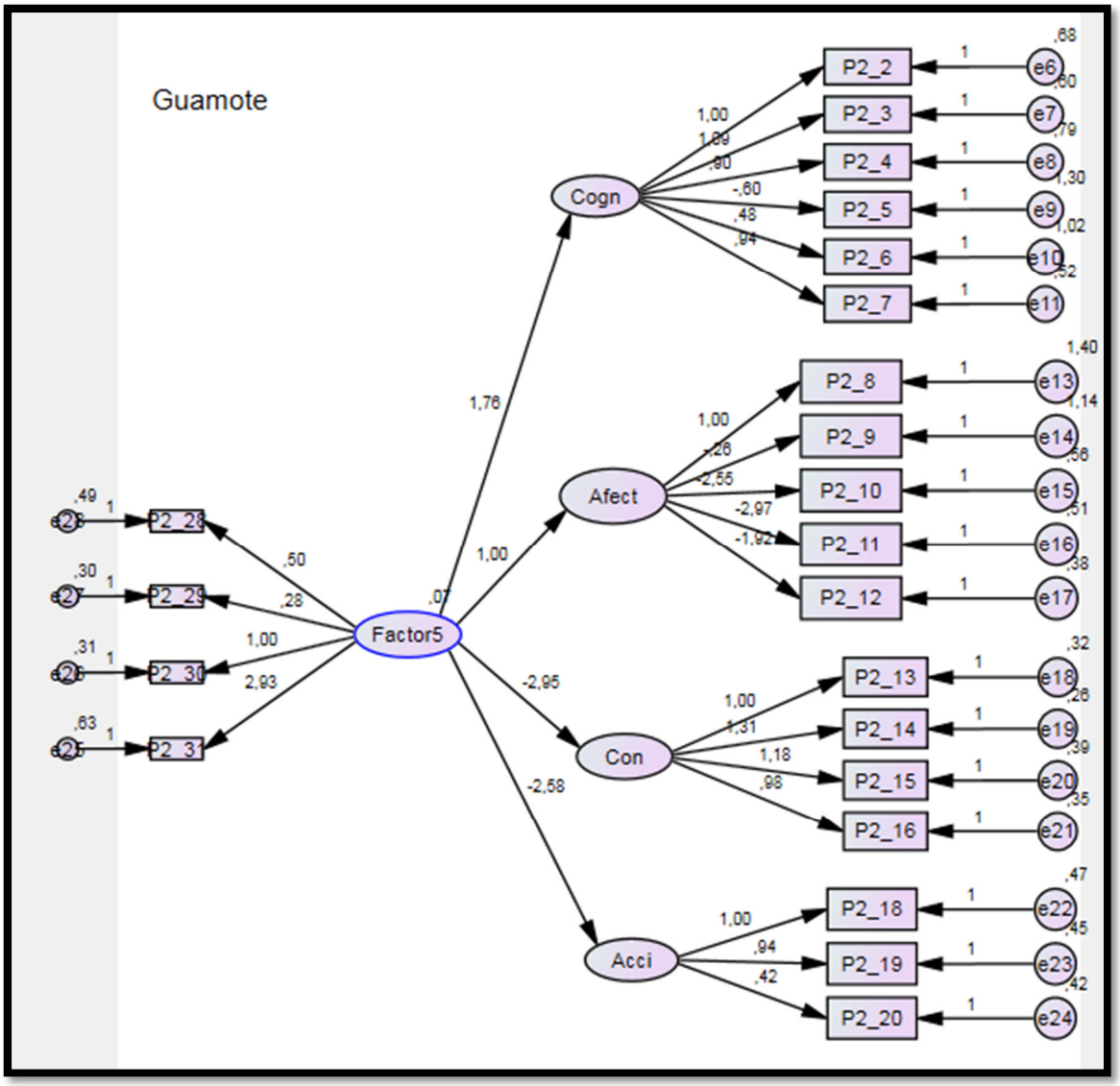

Figura 4.50: **Modelo de ecuaciones estructurales Factor 5 del PCI. Guamote**

Fuente. Elaboración propia del autor

En consecuencia, se acepta la hipótesis estadística alternativa que es:

H_1: Las técnicas tradicionales artesanales de la gestión del patrimonio cultural inmaterial es un factor que está relacionado con los niveles de desarrollo turístico del cantón Guamote, provincia de Chimborazo, Ecuador.

4.3.9 Comprobación de hipótesis específicas del cantón Guano

4.3.9.1 Hipótesis sobre el factor de las tradiciones y expresiones orales (Factor 1)

H_0: Las tradiciones y expresiones orales de la gestión del patrimonio cultural inmaterial no es un factor que está relacionado con los niveles de desarrollo turístico del cantón Guano, provincia de Chimborazo, Ecuador.

H_1: Las tradiciones y expresiones orales de la gestión del patrimonio cultural inmaterial es un factor que está relacionado con los niveles de desarrollo turístico del cantón Guano, provincia de Chimborazo, Ecuador.

De acuerdo a los datos presentados en la tabla en 4.83, la probabilidad es de 0,000 (menor a 0,05), por consiguiente, se evidencia que la hipótesis nula se rechaza comprobándose la alternativa.

Tabla 4.51: **Resumen del modelo. Estimación por máxima verosimilitud**

Chi-square =	912,505
Probability level =	,000

Fuente. Elaboración propia del autor

De acuerdo a los resultados del modelo estructural (figura 4.51), la relación entre las 4 dimensiones del desarrollo turístico del cantón Guano son significativas, siendo sus relaciones positivas y significantes. Sin embargo, las variables observables del factor 1 PCI las preguntas 1 y 5 presentan valores negativos y al revisar sus puntuaciones son de 2 y 3 que representa una escala de “desacuerdo” e “ indiferente” respectivamente, según la percepción de los habitantes del cantón.

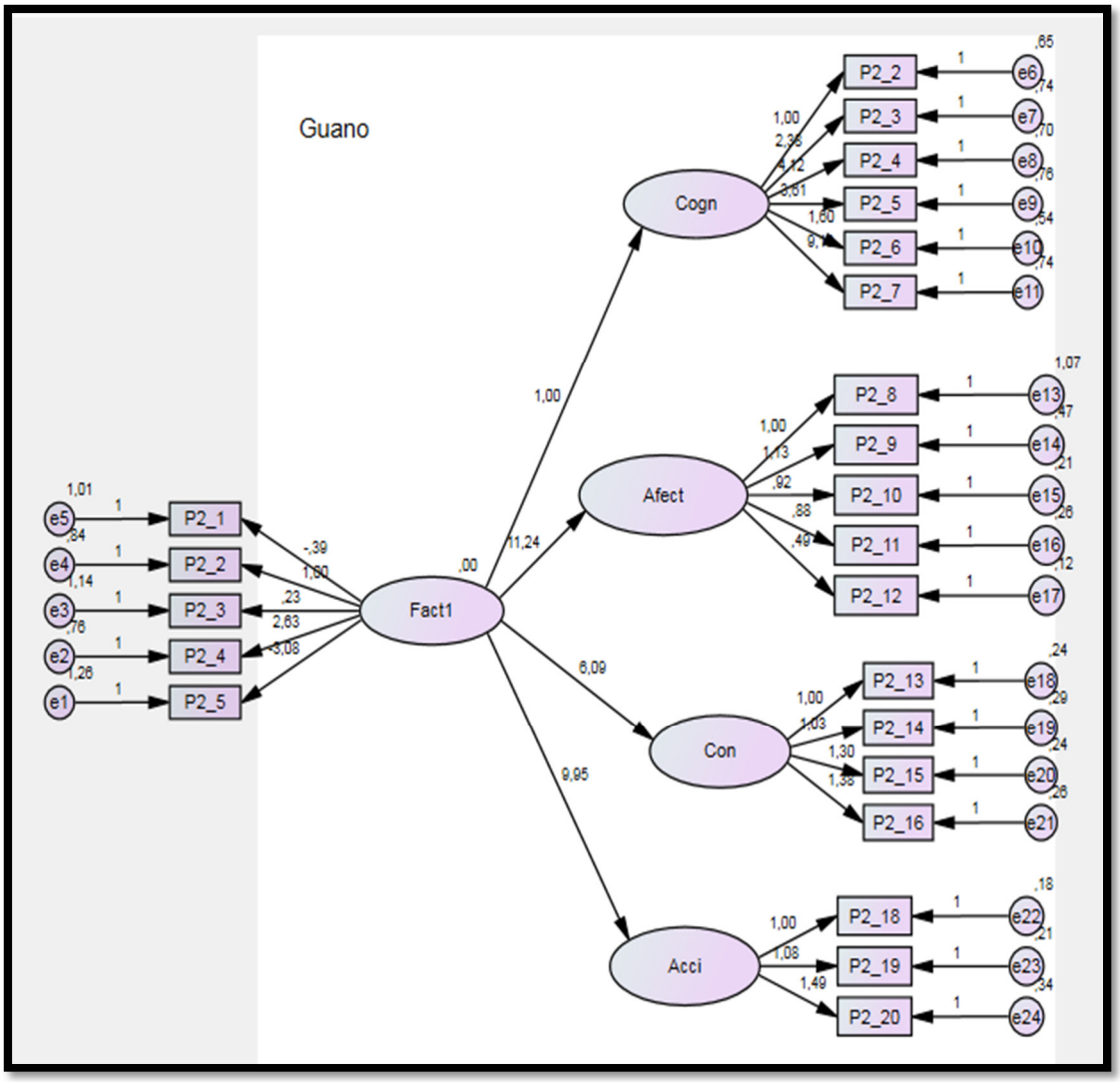

Figura 4.51: **Modelo de ecuaciones estructurales Factor 1 del PCI. Guano**

Fuente. Elaboración propia del autor

En consecuencia, se acepta la hipótesis estadística alternativa que es:

H_1: Las tradiciones y expresiones orales de la gestión del patrimonio cultural inmaterial es un factor que está relacionado con los niveles de desarrollo turístico del cantón Guano provincia de Chimborazo, Ecuador.

4.3.9.2 Hipótesis sobre el factor de artes del espectáculo (Factor 2)

H_0: Las artes del espectáculo de la gestión del patrimonio cultural inmaterial no es un factor que está relacionado con los niveles de desarrollo turístico del cantón Guano, provincia de Chimborazo, Ecuador.

H_1: Las artes del espectáculo de la gestión del patrimonio cultural inmaterial es un factor que está relacionado con los niveles de desarrollo turístico del cantón Guano, provincia de Chimborazo, Ecuador.

De acuerdo a los datos presentados en la tabla en 4.84, la probabilidad es de 0,000 (menor a 0,05), por consiguiente, se evidencia que la hipótesis nula se rechaza comprobándose la alternativa.

Tabla 4.52: Resumen del modelo. Estimación por máxima verosimilitud

Chi-square =	873,840
Probability level =	,000

Fuente. Elaboración propia del autor

De acuerdo a los resultados del modelo estructural (figura 4.52), la relación entre las 4 dimensiones del desarrollo turístico del cantón Guano son significativas, siendo sus relaciones positivas y significantes. Sin embargo, las variables observables del factor 2 PCI las preguntas 6, 7 y 8 presentan valores negativos y al revisar sus puntuaciones son de 2 y 3 que representa una escala en “desacuerdo” e “indiferente “respectivamente, según criterio de los pobladores del cantón.

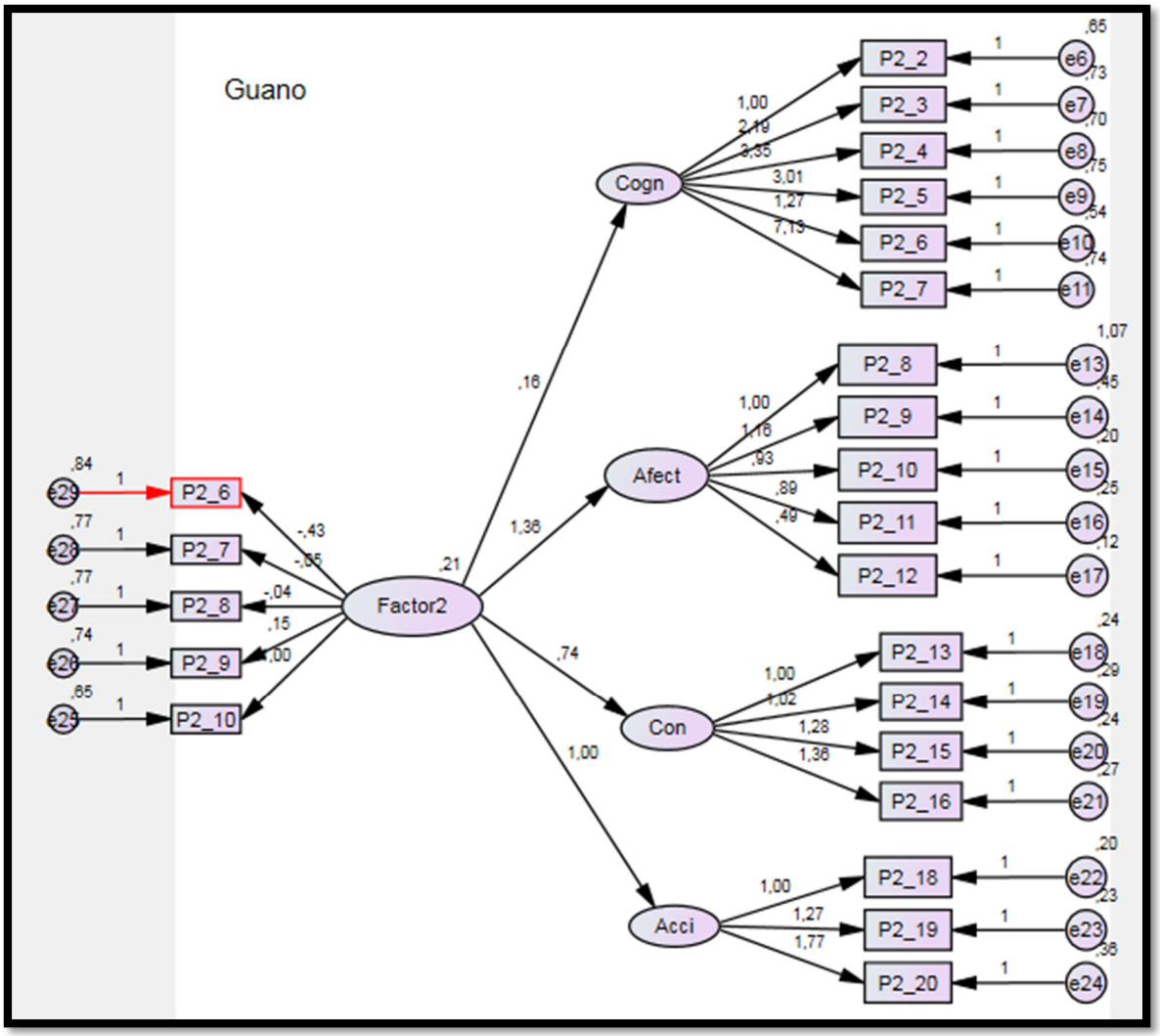

Figura 4.52: **Modelo de ecuaciones estructurales Factor 2 del PCI. Guano**

Fuente. Elaboración propia del autor

En consecuencia, se acepta la hipótesis estadística alternativa que es:

H_1: Las artes del espectáculo de la gestión del patrimonio cultural inmaterial es un factor que está relacionado con los niveles de desarrollo turístico del cantón Guano, provincia de Chimborazo, Ecuador.

4.3.9.3 Hipótesis sobre el factor de usos sociales, rituales y actos festivos (Factor 3)

H_0: Los usos sociales, rituales y actos festivos de la gestión del patrimonio cultural inmaterial no es un factor que está relacionado con los niveles de desarrollo turístico del cantón Guano, provincia de Chimborazo, Ecuador.

H_1: Los usos sociales, rituales y actos festivos de la gestión del patrimonio cultural inmaterial es un factor que está relacionado con los niveles de desarrollo turístico del cantón Guano, provincia de Chimborazo, Ecuador.

De acuerdo a los datos presentados en la tabla en 4.85, la probabilidad es de 0,000 (menor a 0,05), por consiguiente, se evidencia que la hipótesis nula se rechaza comprobándose la alternativa.

Tabla 4.53: **Resumen del modelo. Estimación por máxima verosimilitud**

Chi-square =	1130,439
Probability level =	,000

Fuente. Elaboración propia del autor

De acuerdo a los resultados del modelo estructural (figura 4.53), la relación entre las 4 dimensiones del desarrollo turístico del cantón Guano son significativas, siendo sus relaciones positivas y significantes. Sin embargo, las variables observables del factor 3 PCI las preguntas 12, 14, 15, 16, 17 y 18 presentan valores negativos y al revisar sus puntuaciones son de 2 y 3 que representa una escala en “descuerdo” e “indiferente” respectivamente, según la percepción de los habitantes del cantón.

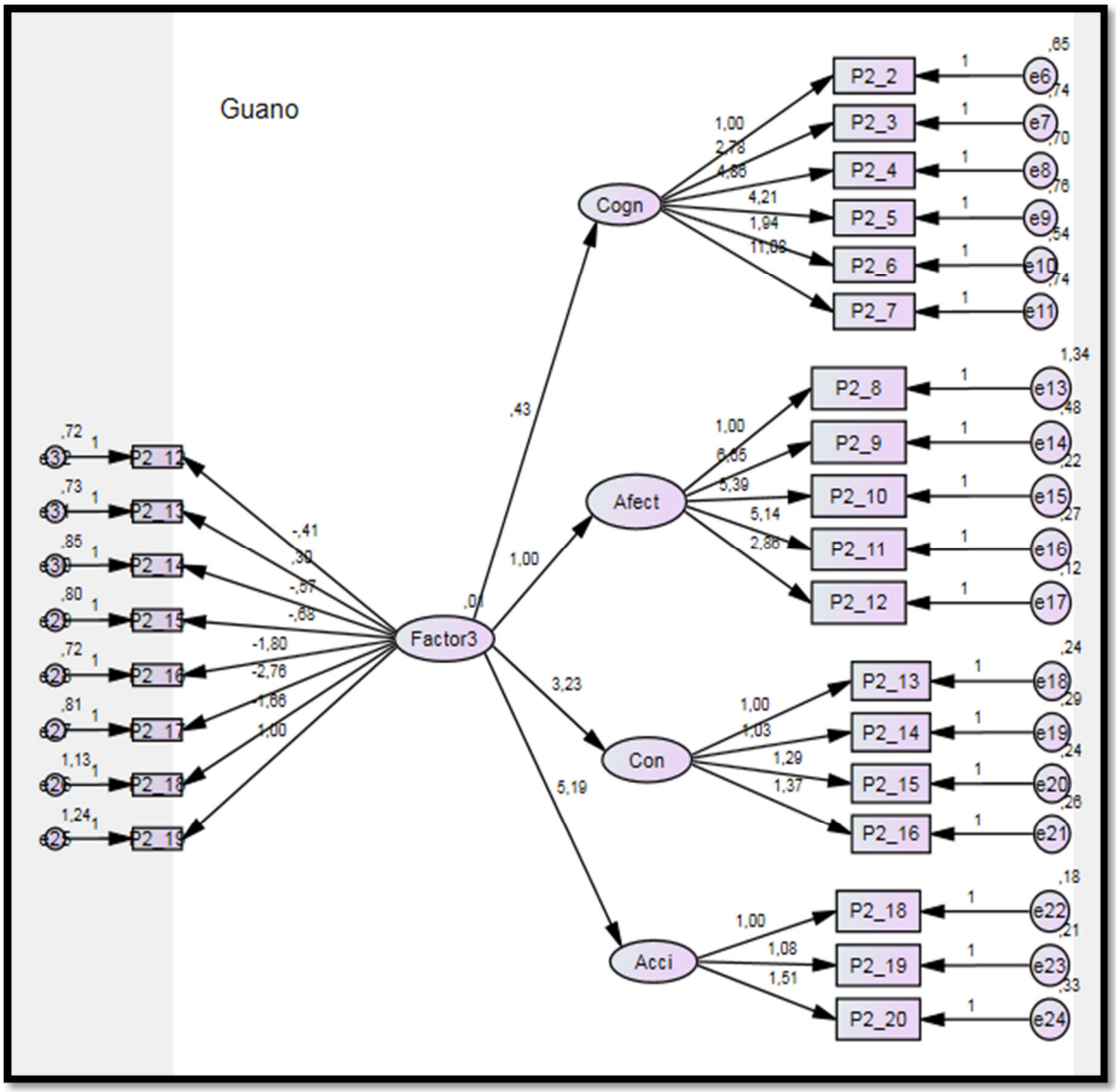

Figura 4.53: Modelo de ecuaciones estructurales Factor 3 del PCI. Guano

Fuente. Elaboración propia del autor

En consecuencia, se acepta la hipótesis estadística alternativa que es:

H_1: Los usos sociales, rituales y actos festivos de la gestión del patrimonio cultural inmaterial es un factor que está relacionado con los niveles de desarrollo turístico del cantón Guano, provincia de Chimborazo, Ecuador.

4.3.9.4 Hipótesis sobre los conocimientos y usos relacionados con la naturaleza y el universo (Factor 4)

H_0: Los conocimientos y usos relacionados con la naturaleza y el universo de la gestión del patrimonio cultural inmaterial no es un factor que está relacionado con los niveles de desarrollo turístico del cantón Guano, provincia de Chimborazo, Ecuador.

H_1: Los conocimientos y usos relacionados con la naturaleza y el universo de la gestión del patrimonio cultural inmaterial es un factor que está relacionado con los niveles de desarrollo turístico del cantón Guano, provincia de Chimborazo, Ecuador.

De acuerdo a los datos presentados en la tabla en 4.86, la probabilidad es de 0,000 (menor a 0,05), por consiguiente, se evidencia que la hipótesis nula se rechaza comprobándose la alternativa.

Tabla 4.54: **Resumen del modelo. Estimación por máxima verosimilitud**

Chi-square =	997,328
Probability level =	,000

Fuente. Elaboración propia del autor

De acuerdo a los resultados del modelo estructural (figura 4.54), la relación entre las 4 dimensiones del desarrollo turístico del cantón Guano son significativas, siendo sus relaciones positivas y significantes. Sin embargo, las variables observables del factor 4 PCI las preguntas 23 y 27 presentan valores negativos y al revisar sus puntuaciones son de 2 que representa una escala en “descuerdo”, según la percepción de los habitantes del cantón.

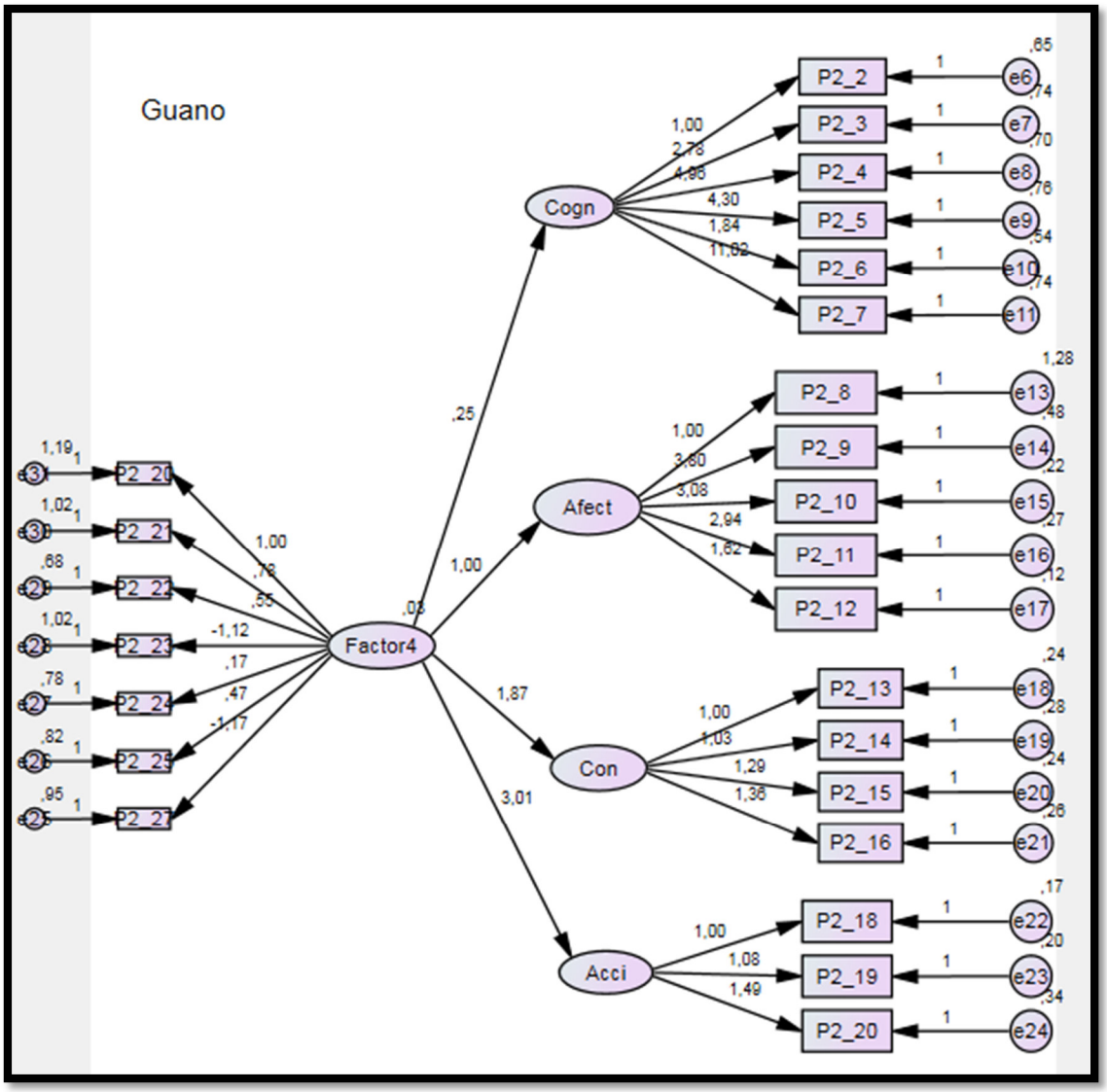

Figura 4.54: **Modelo de ecuaciones estructurales Factor 4 del PCI. Guano**

Fuente. Elaboración propia del autor

En consecuencia, se acepta la hipótesis alternativa que es:

H_1: Los conocimientos y usos relacionados con la naturaleza y el universo de la gestión del patrimonio cultural inmaterial es un factor que está relacionado con los niveles de desarrollo turístico del cantón Guano, provincia de Chimborazo, Ecuador.

4.3.9.5 Hipótesis sobre el factor las técnicas tradicionales artesanales (Factor 5)

H_0: Las técnicas tradicionales artesanales de la gestión del patrimonio cultural inmaterial no es un factor que está relacionado con los niveles de desarrollo turístico del cantón Guano, provincia de Chimborazo, Ecuador.

H_1: Las técnicas tradicionales artesanales de la gestión del patrimonio cultural inmaterial es un factor que está relacionado con los niveles de desarrollo turístico del cantón Guano, provincia de Chimborazo, Ecuador.

De acuerdo a los datos presentados en la tabla en 4.87, la probabilidad es de 0,000 (menor a 0,05), por consiguiente, se evidencia que la hipótesis nula se rechaza comprobándose la alternativa.

Tabla 4.55: **Resumen del modelo. Estimación por máxima verosimilitud**

Chi-square =	1001,701
Probability level =	,000

Fuente. Elaboración propia del autor

De acuerdo a los resultados del modelo estructural (figura 4.55), la relación entre las 4 dimensiones del desarrollo turístico del cantón Guano son significativas, siendo sus relaciones positivas y significantes. Sin embargo ,las variables observables del factor 5 PCI las preguntas 28, 29 y 31 presentan valores negativos y al revisar sus puntuaciones son de 3 que representa una escala “indiferente”, según la percepción de los habitantes del cantón.

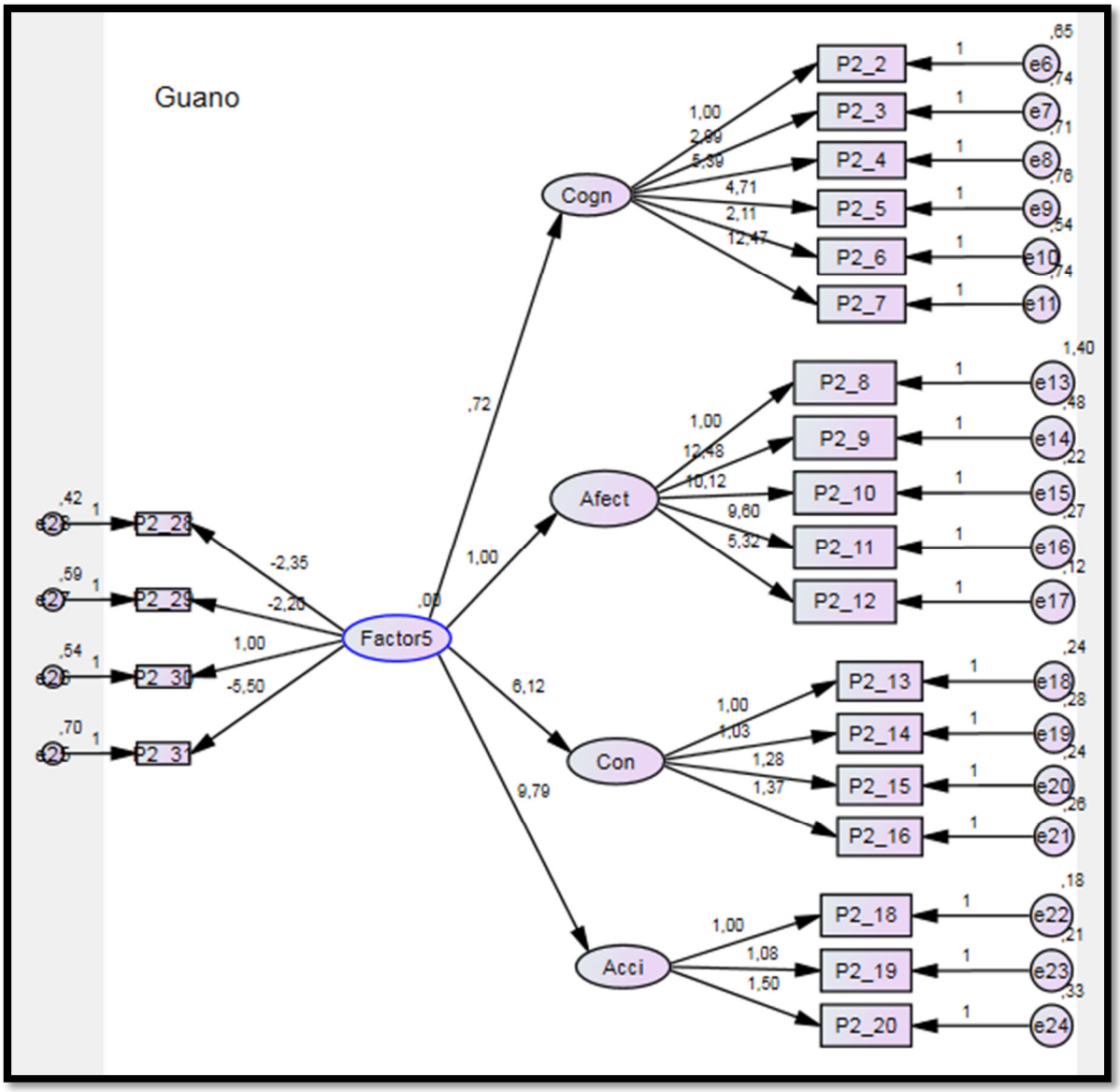

Figura 4.55: Modelo de ecuaciones estructurales Factor 5 del PCI. Guano

Fuente. Elaboración propia del autor

En consecuencia, se acepta la hipótesis estadística alternativa que es:

H_1: Las técnicas tradicionales artesanales de la gestión del patrimonio cultural inmaterial es un factor que está relacionado con los niveles de desarrollo turístico del cantón Guano, provincia de Chimborazo, Ecuador.

4.3.10 Comprobación de hipótesis específicas del cantón Riobamba

4.3.10.1 Hipótesis sobre el factor de las tradiciones y expresiones orales (Factor 1)

H_0: Las tradiciones y expresiones orales de la gestión del patrimonio cultural inmaterial no es un factor que está relacionado con los niveles de desarrollo turístico del cantón Riobamba, provincia de Chimborazo, Ecuador.

H_1: Las tradiciones y expresiones orales de la gestión del patrimonio cultural inmaterial es un factor que está relacionado con los niveles de desarrollo turístico del cantón Riobamba, provincia de Chimborazo, Ecuador.

De acuerdo a los datos presentados en la tabla en 4.88, la probabilidad es de 0,000 (menor a 0,05), por consiguiente, se evidencia que la hipótesis nula se rechaza comprobándose la alternativa.

Tabla 4.56: **Resumen del modelo. Estimación por máxima verosimilitud**

Chi-square =	950,221
Probability level =	,000

Fuente. Elaboración propia del autor

De acuerdo a los resultados del modelo estructural (figura 4.56), la relación entre las 4 dimensiones del desarrollo turístico del cantón Riobamba son significativas, siendo sus relaciones positivas y significantes. Sin embargo, las variables observables del factor 1 PCI las preguntas 1 y 4 presentan valores negativos y al revisar sus puntuaciones son de 3 que representa una escala “indiferente”, según la percepción de los habitantes del cantón.

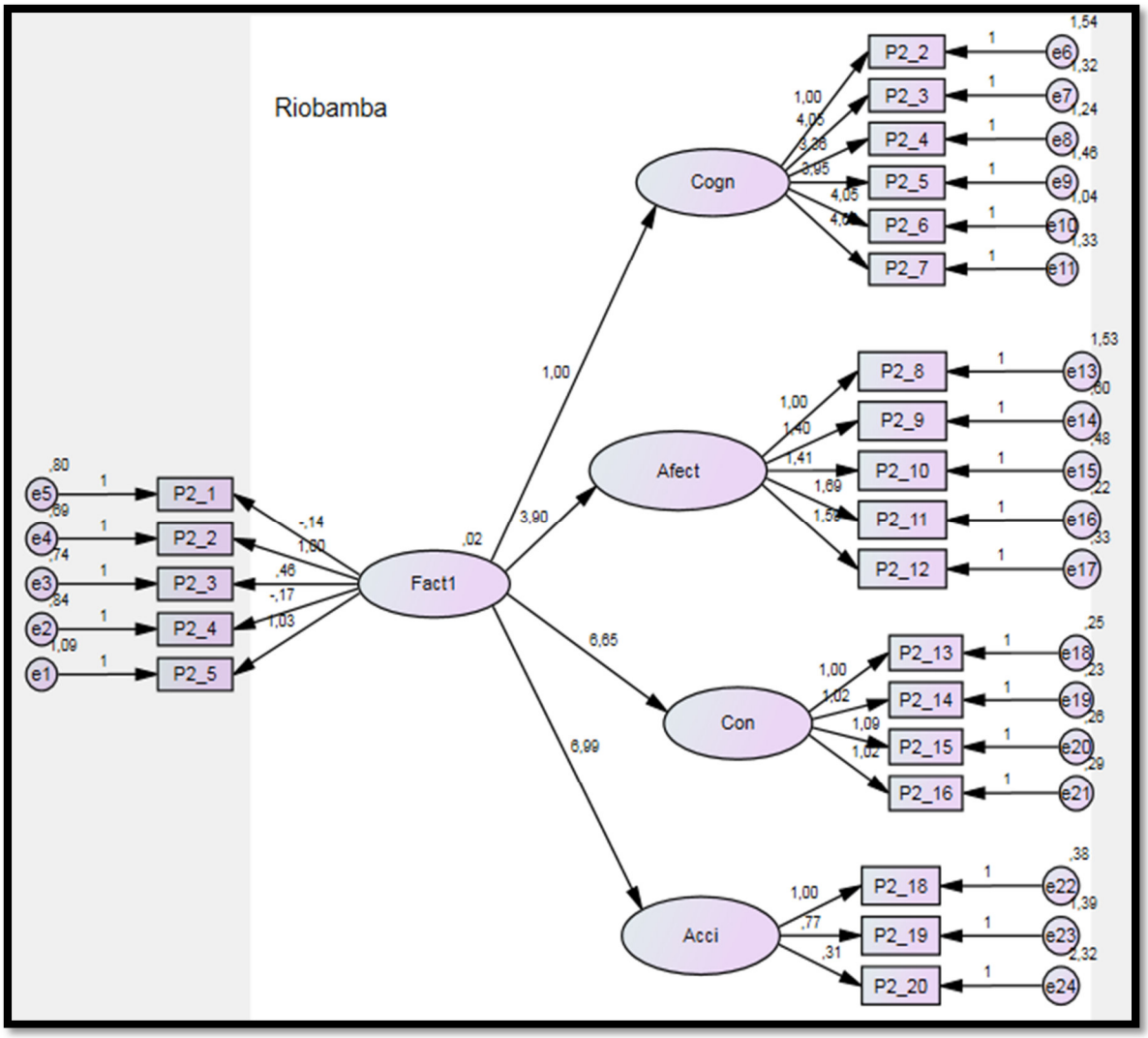

Figura 4.56: **Modelo de ecuaciones estructurales Factor 1 del PCI. Riobamba**

Fuente. Elaboración propia del autor

En consecuencia, se acepta la hipótesis estadística alternativa que es:

H_1: Las tradiciones y expresiones orales de la gestión del patrimonio cultural inmaterial es un factor que está relacionado con los niveles de desarrollo turístico del cantón Riobamba provincia de Chimborazo, Ecuador.

4.3.10.2 Hipótesis sobre el factor de artes del espectáculo (Factor 2)

H_0: Las artes del espectáculo de la gestión del patrimonio cultural inmaterial no es un factor que está relacionado con los niveles de desarrollo turístico del cantón Riobamba, provincia de Chimborazo, Ecuador.

H_1: Las artes del espectáculo de la gestión del patrimonio cultural inmaterial es un factor que está relacionado con los niveles de desarrollo turístico del cantón Riobamba, provincia de Chimborazo, Ecuador.

De acuerdo a los datos presentados en la tabla en 4.89, la probabilidad es de 0,000 (menor a 0,05), por consiguiente, se evidencia que la hipótesis nula se rechaza comprobándose la alternativa.

Tabla 4.57: **Resumen del modelo. Estimación por máxima verosimilitud**

Chi-square =	970,696
Probability level =	,000

Fuente. Elaboración propia del autor

De acuerdo a los resultados del modelo estructural (figura 4.57), la relación entre las 4 dimensiones del desarrollo turístico del cantón Riobamba son significativas, siendo sus relaciones positivas y significantes. Sin embargo, la variable observable del factor 2 PCI la pregunta 7 presenta valor negativo y al revisar sus puntuaciones es de 2 y 3 que representa una escala en “descuerdo” e “indiferente” respectivamente, según la percepción de los habitantes del cantón.

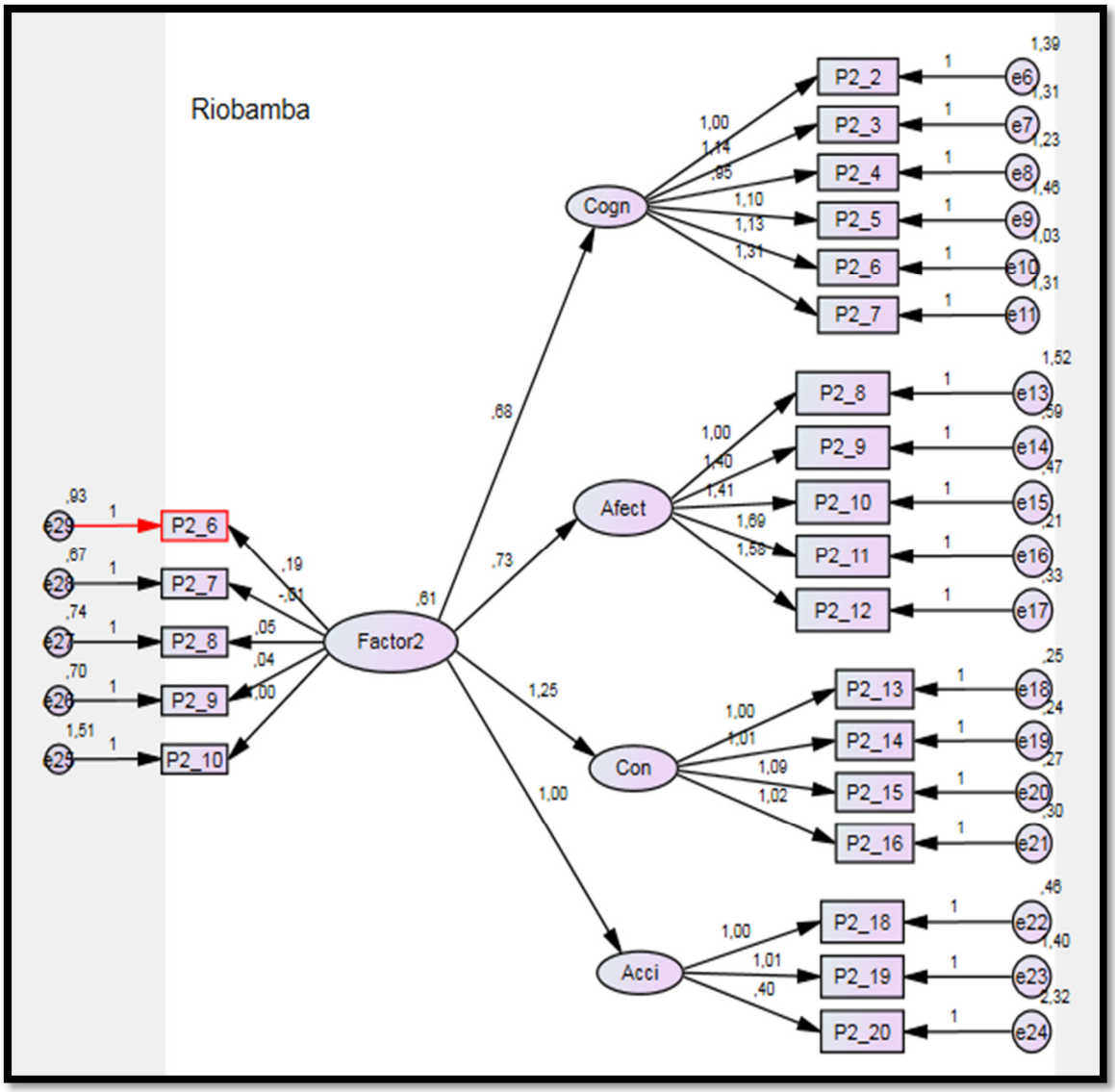

Figura 4.57: **Modelo de ecuaciones estructurales Factor 2 del PCI. Riobamba**

Fuente. Elaboración propia del autor

En consecuencia, se acepta la hipótesis estadística alternativa que es:

H_1: Las artes del espectáculo de la gestión del patrimonio cultural inmaterial es un factor que está relacionado con los niveles de desarrollo turístico del cantón Riobamba, provincia de Chimborazo, Ecuador.

4.3.10.3 Hipótesis sobre el factor de usos sociales, rituales y actos festivos (Factor 3)

H_0: Los usos sociales, rituales y actos festivos de la gestión del patrimonio cultural inmaterial no es un factor que está relacionado con los niveles de desarrollo turístico del cantón Riobamba, provincia de Chimborazo, Ecuador.

H_1: Los usos sociales, rituales y actos festivos de la gestión del patrimonio cultural inmaterial es un factor que está relacionado con los niveles de desarrollo turístico del cantón Riobamba, provincia de Chimborazo, Ecuador.

De acuerdo a los datos presentados en la tabla en 4.90, la probabilidad es de 0,000 (menor a 0,05), por consiguiente, se evidencia que la hipótesis nula se rechaza comprobándose la alternativa.

Tabla 4.58: **Resumen del modelo. Estimación por máxima verosimilitud**

Chi-square =	1131,151
Probability level =	,000

Fuente. Elaboración propia del autor

De acuerdo a los resultados del modelo estructural (figura 4.58), la relación entre las 4 dimensiones del desarrollo turístico del cantón Riobamba son significativas, siendo sus relaciones positivas y significantes. Sin embargo, las variables observables del factor 3 PCI las preguntas 12, 15, 16 y 17 presentan valores negativos y al revisar sus puntuaciones son de 2 y 3 que representa una escala en “descuerdo” e “indiferente” respectivamente, según la percepción de los habitantes del cantón.

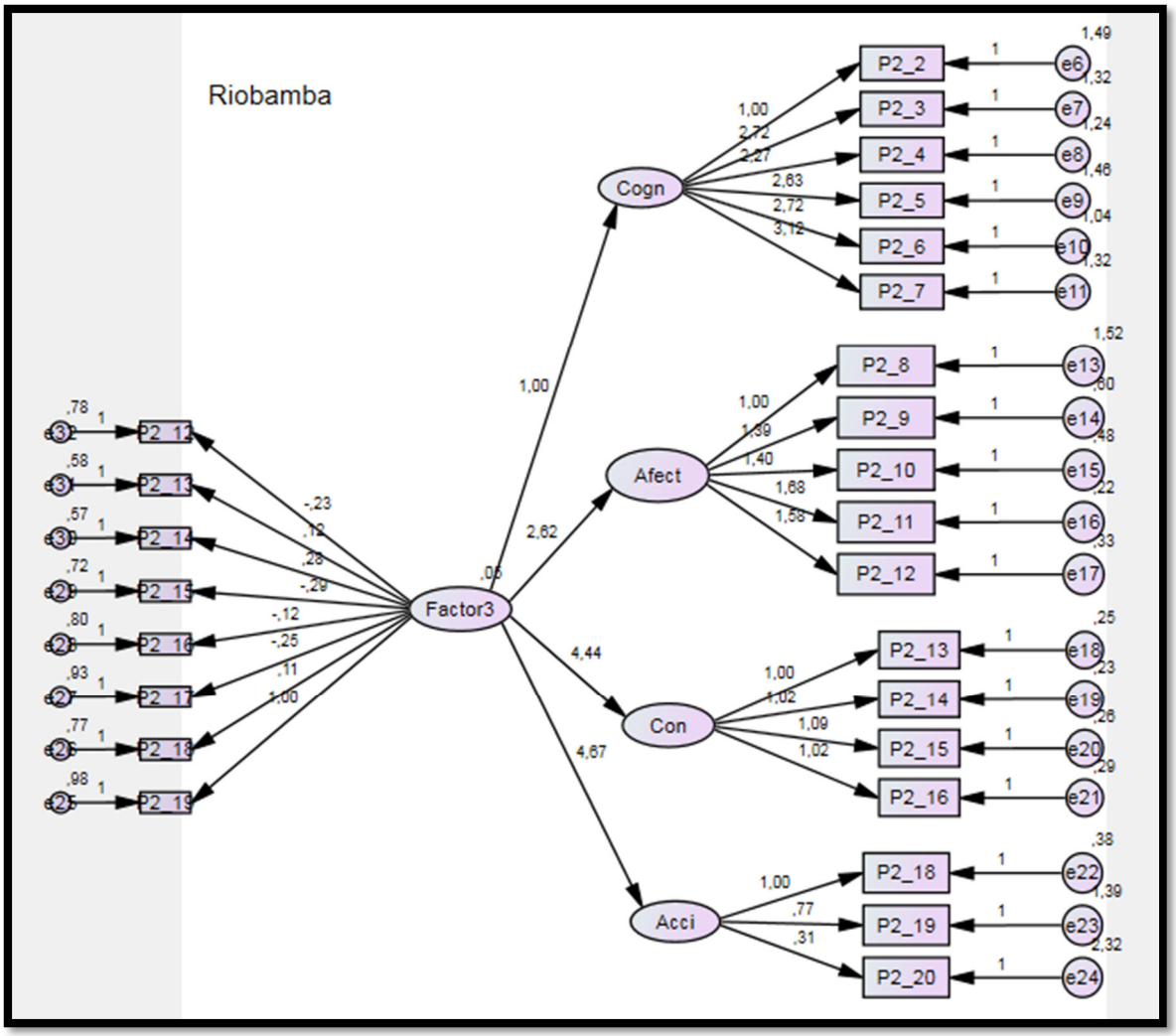

Figura 4.58: **Modelo de ecuaciones estructurales Factor 3 del PCI. Riobamba**

Fuente. Elaboración propia del autor

En consecuencia, se acepta la hipótesis estadística alternativa que es:

H_1: Los usos sociales, rituales y actos festivos de la gestión del patrimonio cultural inmaterial es un factor que está relacionado con los niveles de desarrollo turístico del cantón Riobamba, provincia de Chimborazo, Ecuador.

4.3.10.4 Hipótesis sobre los conocimientos y usos relacionados con la naturaleza y el universo (Factor 4)

H_0: Los conocimientos y usos relacionados con la naturaleza y el universo de la gestión del patrimonio cultural inmaterial no es un factor que está relacionado con los niveles de desarrollo turístico del cantón Riobamba, provincia de Chimborazo, Ecuador.

H_1: Los conocimientos y usos relacionados con la naturaleza y el universo de la gestión del patrimonio cultural inmaterial es un factor que está relacionado con los niveles de desarrollo turístico del cantón Riobamba, provincia de Chimborazo, Ecuador.

De acuerdo a los datos presentados en la tabla en 4.91, la probabilidad es de 0,000 (menor a 0,05), por consiguiente, se evidencia que la hipótesis nula se rechaza comprobándose la alternativa.

Tabla 4.59: **Resumen del modelo. Estimación por máxima verosimilitud:**

Chi-square =	1075,393
Probability level =	,000

Fuente. Elaboración propia del autor

De acuerdo a los resultados del modelo estructural (figura 4.59), la relación entre las 4 dimensiones del desarrollo turístico del cantón Riobamba son significativas, siendo sus relaciones positivas y significantes. Sin embargo, las variables observables del factor 4 PCI las preguntas 21, 23, 24, 25 y 27 presentan valores negativos y al revisar sus puntuaciones son de 2 y 3 que representa una escala en “descuerdo” e “indiferente” respectivamente, según la percepción de los habitantes del cantón.

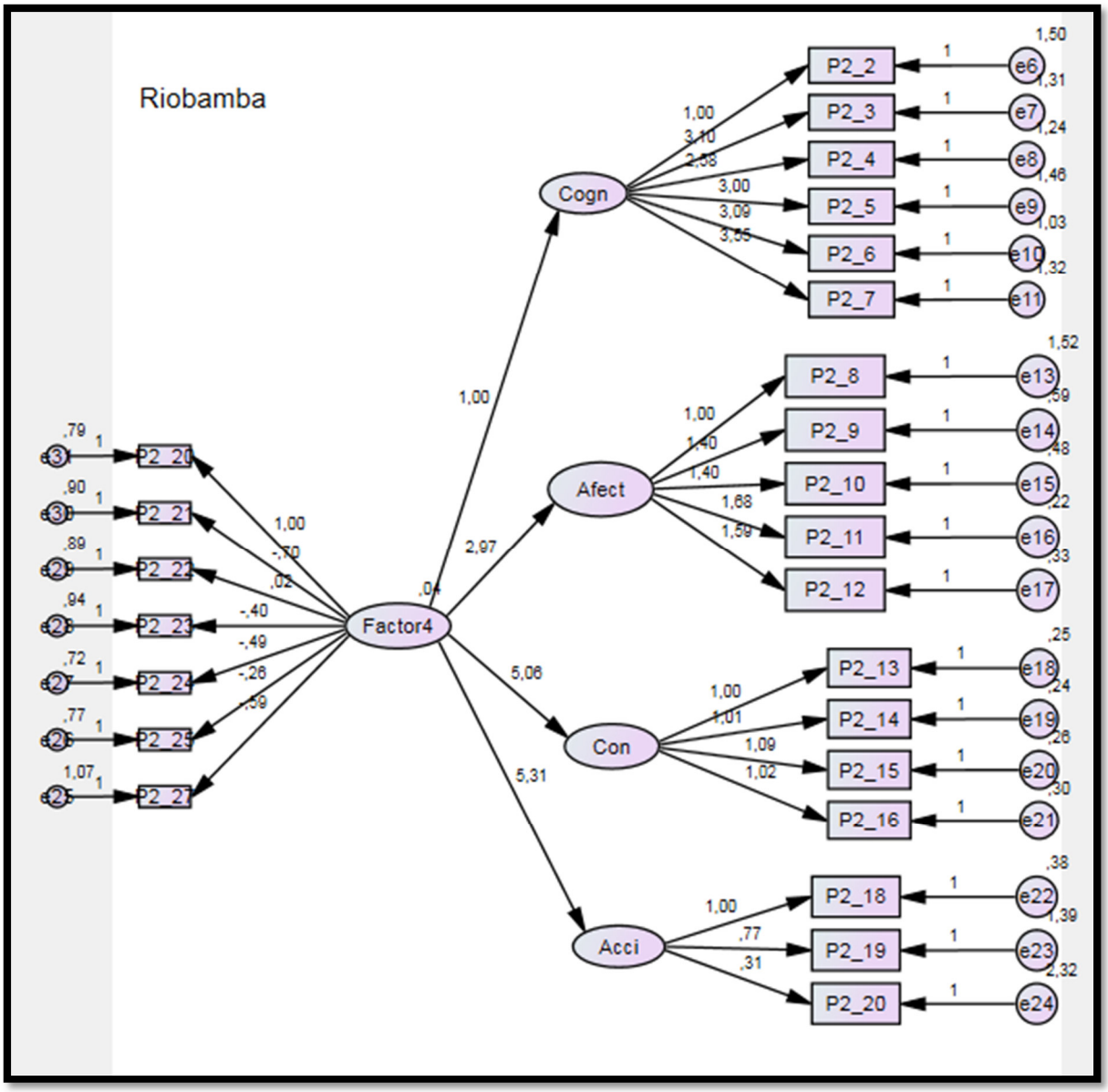

Figura 4.59: **Modelo de ecuaciones estructurales Factor 4 del PCI. Riobamba**

Fuente. Elaboración propia del autor

En consecuencia, se acepta la hipótesis alternativa que es:

H_1: Los conocimientos y usos relacionados con la naturaleza y el universo de la gestión del patrimonio cultural inmaterial es un factor que está relacionado con los niveles de desarrollo turístico del cantón Riobamba, provincia de Chimborazo, Ecuador.

4.3.10.5 Hipótesis sobre el factor las técnicas tradicionales artesanales (Factor 5)

H_0: Las técnicas tradicionales artesanales de la gestión del patrimonio cultural inmaterial no es un factor que está relacionado con los niveles de desarrollo turístico del cantón Riobamba, provincia de Chimborazo, Ecuador.

H_1: Las técnicas tradicionales artesanales de la gestión del patrimonio cultural inmaterial es un factor que está relacionado con los niveles de desarrollo turístico del cantón Riobamba, provincia de Chimborazo, Ecuador.

De acuerdo a los datos presentados en la tabla en 4.92, la probabilidad es de 0,000 (menor a 0,05), por consiguiente, se evidencia que la hipótesis nula se rechaza comprobándose la alternativa.

Tabla 4.60: **Resumen del modelo. Estimación por máxima verosimilitud**

Chi-square =	1074,392
Probability level =	,000

Fuente. Elaboración propia del autor

De acuerdo a los resultados del modelo estructural (figura 4.60), la relación entre las 4 dimensiones del desarrollo turístico del cantón Riobamba son significativas, siendo sus relaciones positivas y significantes. Sin embargo, las variables observables del factor 5 PCI las preguntas 28, 29 y 31 presentan valores negativos y al revisar sus puntuaciones son de 2 y 3 que representa una escala en “descuerdo” e “indiferente” respectivamente, según la percepción de los habitantes del cantón.

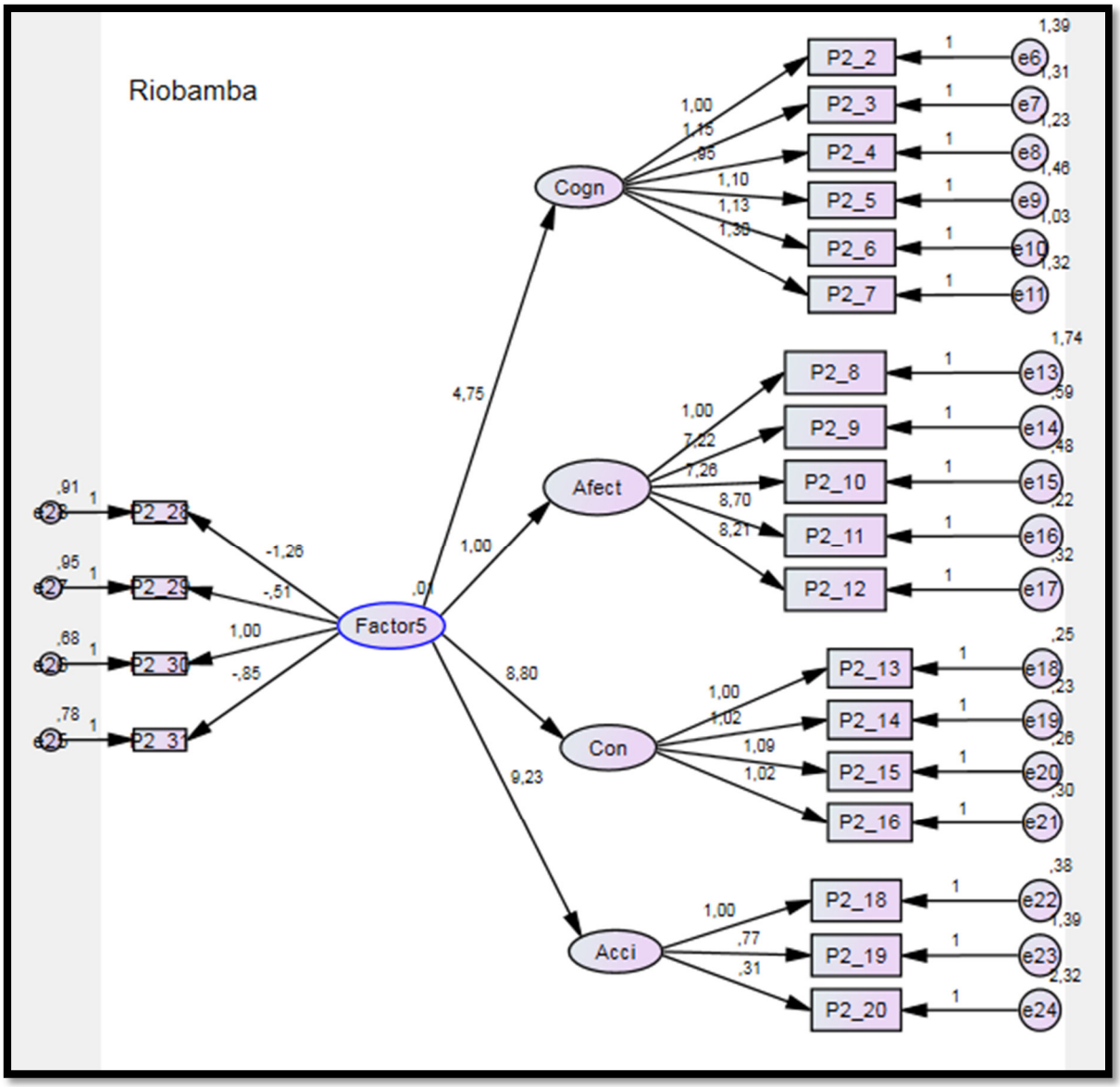

Figura 4.60: Modelo de ecuaciones estructurales Factor 5 del PCI. Riobamba

Fuente. Elaboración propia del autor

En consecuencia, se acepta la hipótesis estadística alternativa que es:

H_1: Las técnicas tradicionales artesanales de la gestión del patrimonio cultural inmaterial es un factor que está relacionado con los niveles de desarrollo turístico del cantón Riobamba, provincia de Chimborazo, Ecuador.

CAPITULO V. IMPACTOS

5.1. Estrategia de Gestión del Patrimonio Cultural Inmaterial por diagramas de influencia

En base a los modelos estructurales presentados en el capítulo anterior se propone una estrategia por indicador a ser fortalecido que permita elevar el desarrollo turístico para cada uno de los cantones de la provincia de Chimborazo, planteándose los componentes del siguiente esquema;

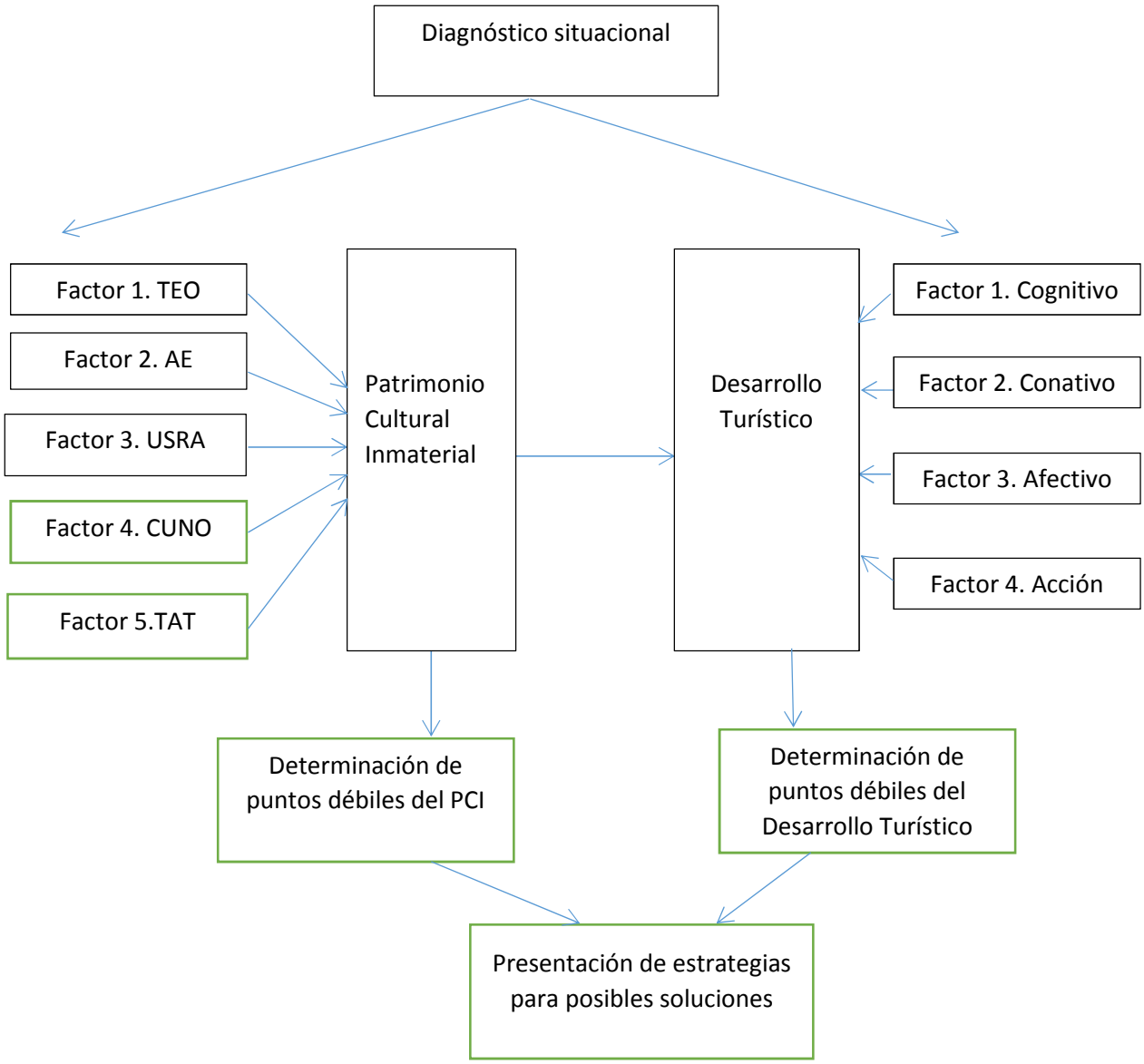

Figura 5.1: **Diagnóstico Situacional**

Cuadro 5.1: **Estrategia**

CANTÓN	FACTOR	INDICADOR DÉBIL	FACTOR DE RELACIÓN	VALORES DE PUNTUACIÓN	ESTRATEGIA
Penipe	**Tradiciones y expresiones orales (Factor 1)**	Importancia de transmitir relatos, hechos históricos	**-0,06**	3 / indiferente	Fomento a transmitir relatos, hechos históricos
		Interés en preservar sus tradiciones	**-0,11**		Fomento a preservar sus tradiciones
		Conservación del idioma nativo	**-0,31**		Fomento a la conservación del idioma nativo
	Artes del espectáculo (Factor 2)	Importante la enseñanza música tradicional	**-0,07**	3 / indiferente	Fomento a la enseñanza de música tradicional
		Práctica de juegos festivos	**-0,19**		Fomento a la práctica de juegos festivos
	Rituales y actos festivos (Factor 3)	Difusión cultural	**-0,32**	2 y 3 en desacuerdo e indiferente	Fomento a la Difusión cultural
		Conservación de las fiestas tradicionales	**-0,14**		Fomento conservación de las fiestas tradicionales

		Importancia del uso del calendario agrícola e indicadores climáticos	**-0,09**		Socialización de la importancia del uso del calendario agrícola e indicadores climáticos
		Significado de las creencias	**-,28**		Socialización de la importancia del Significado de las creencias
		Frecuencia de práctica de los ritos	**-0,46**		Socialización de la importancia de la práctica de los ritos
		Variedad de vestimenta	**-0,38**		Fomento al uso de la Variedad de vestimenta
	Conocimientos y usos relacionados con la naturaleza y el universo de la gestión (Factor 4)	Poco interés por rescatar los saberes ancestrales de la tradición culinaria	**-0,38**	2 y 3 / en desacuerdo e indiferente	Fomentar el rescate de los saberes ancestrales de la tradición culinaria
		Falta productos turísticos articulados con la gastronomía tradicional	**-0,14**		Incentivar la integración de productos turísticos articulados con la gastronomía tradicional
		Pérdida de identidad cultural en la gastronomía tradicional	**-0,74**		Pérdida de identidad cultural en la gastronomía tradicional

		Conocimientos y prácticas relacionadas con fenómenos astronómicos y naturales	**-0,88**		Conocimientos y prácticas relacionadas con fenómenos astronómicos y naturales
	Técnicas tradicionales artesanales de la gestión (Factor 5)	Técnicas tradicionales en la producción artesanal	**-0,82**	2 y 3 / en desacuerdo e indiferente	Fomento en las técnicas tradicionales en la producción artesanal
		Producción artesanal incorporada al comercio turístico	**-1,15**		Inserción de la Producción artesanal al comercio turístico
		Entidad que impulsa la difusión de las técnicas artesanales	**-1,25**		Mayor involucramiento de la entidad que impulsa la difusión de las técnicas artesanales

CANTÓN	FACTOR	INDICADOR DÉBIL	FACTOR DE RELACIÓN	VALORES DE PUNTUACIÓN	ESTRATEGIA
Chunchi	Tradiciones y expresiones orales (Factor 1)	Importancia de trasmitir relatos	**-0,85**	3 / indiferente	Fomento a trasmitir relatos
	Rituales y actos festivos (Factor 3)	Difusión cultural	**-0,17**	3 / indiferente	Fomento a la Difusión cultural
		Conservación de las fiestas tradicionales	**-0,14**		Fomento conservación de las fiestas tradicionales
		Importancia del uso del calendario agrícola e indicadores climáticos	**-0,17**		Socialización de la importancia del uso del calendario agrícola e indicadores climáticos
	Conocimientos y usos relacionados con la naturaleza y el universo de la gestión (Factor 4)	Conocimientos de medicina tradicional	**-0,03**	2 y 3 / en desacuerdo e indiferente	Fomentar el uso y conocimientos de medicina tradicional
		Conocimientos y prácticas relacionadas con fenómenos astronómicos y naturales	**-0,04**		Conocimientos y prácticas relacionadas con fenómenos astronómicos y naturales

CANTÓN	FACTOR	INDICADOR DÉBIL	FACTOR DE RELACIÓN	VALORES DE PUNTUACIÓN	ESTRATEGIA
Cumandá	**Tradiciones y expresiones orales** **(Factor 1)**	Conservación del idioma nativo	**-0,53**	3 / indiferente	Fomento a la conservación del idioma nativo
	Rituales y actos festivos **(Factor 3)**	Difusión cultural	**-0,15**	2 / desacuerdo	Fomento a la Difusión cultural
	Conocimientos y usos relacionados con la naturaleza y el universo de la gestión **(Factor 4)**	Conocimientos de medicina tradicional	**-0,08**	2 / desacuerdo	Fomentar el uso y conocimientos de medicina tradicional

CANTÓN	FACTOR	INDICADOR DÉBIL	FACTOR DE RELACIÓN	VALORES DE PUNTUACIÓN	ESTRATEGIA
Alausí	**Tradiciones y expresiones orales (Factor 1)**	Importancia de transmitir relatos, hechos históricos	**-0,94**	3 / indiferente	Fomento a transmitir relatos, hechos históricos
		Conservación del idioma nativo	**-1,66**		Fomento a la conservación del idioma nativo
		Impulso de alguna entidad las tradiciones y expresiones orales	**-0,36**		Impulso a continuar con las tradiciones y expresiones orales
	Artes del espectáculo (Factor 2)	Importante la enseñanza música tradicional	**-0,13**	2 y 3 / en desacuerdo e indiferente	Fomento a la enseñanza de música tradicional
		Práctica de teatro	**-0,12**		Fomento a la práctica de teatro
	Rituales y actos festivos (Factor 3)	Difusión cultural	**-0,16**	3 / indiferente	Fomento a la Difusión cultural
		Conservación de las fiestas tradicionales	**-0,33**		Fomento conservación de las fiestas tradicionales
		Importancia del uso del calendario agrícola e indicadores climáticos	**-1,26**		Socialización de la importancia del uso del

					calendario agrícola e indicadores climáticos
		Significado de las creencias	**-0,85**		Socialización de la importancia del Significado de las creencias
	Conocimientos y usos relacionados con la naturaleza y el universo de la gestión **(Factor 4)**	Pérdida de identidad cultural en la gastronomía tradicional	**-0,34**	3 / indiferente	Incentivar la identidad cultural en la gastronomía tradicional
		Conocimientos y prácticas relacionadas con fenómenos astronómicos y naturales	**-0,49**		Fomentar los conocimientos y prácticas relacionadas con fenómenos astronómicos y naturales
	Técnicas tradicionales artesanales de la gestión **(Factor 5)**	Impulso a la transmisión de tradiciones artesanales	**-0,2**	3 / indiferente	Incentivo a la transmisión de tradiciones artesanales

CANTÓN	FACTOR	INDICADOR DÉBIL	FACTOR DE RELACIÓN	VALORES DE PUNTUACIÓN	ESTRATEGIA
Colta	**Tradiciones y expresiones orales (Factor 1)**	Conservación del idioma nativo	-0,40	**3 /indiferente**	Fomento a la conservación del idioma nativo
		Transmisión de tradiciones y expresiones orales	-0,34		Fomento a la conservación del idioma nativo
	Artes del espectáculo (Factor 2)	Importancia de la práctica de teatro	-0,02	**2 / desacuerdo**	Fomento a la práctica de teatro
	Usos sociales, Rituales y actos festivos (Factor 3)	Difusión cultural	-0,66	**2 / desacuerdo**	Fomento a la Difusión cultural
	Técnicas tradicionales artesanales de la gestión (Factor 5)	Aplicación de técnicas tradicionales en la producción artesanal	-2.60	**3 / indiferente**	Fomento en las técnicas tradicionales en la producción artesanal
		Producción artesanal incorporada al comercio turístico	-3.33		Inserción de la Producción artesanal al comercio turístico

CANTÓN	FACTOR	INDICADOR DÉBIL	FACTOR DE RELACIÓN	VALORES DE PUNTUACIÓN	ESTRATEGIA
Pallatanga	**Usos sociales rituales y actos festivos** **(Factor 3)**	Significado de las creencias	**-0,07**	3 / indiferente	Socialización de la importancia del Significado de las creencias

CANTÓN	FACTOR	INDICADOR DÉBIL	FACTOR DE RELACIÓN	VALORES DE PUNTUACIÓN	ESTRATEGIA
Chambo	**Tradiciones y expresiones orales** **(Factor 1)**	Interés en preservar sus tradiciones	**-0,39**	3 / indiferente	Fomento a preservar sus tradiciones
	Usos sociales, Rituales y actos festivos **(Factor 3)**	Difusión cultural	**-0,07**	3 / indiferente	Fomento a la Difusión cultural
		Conservación de las fiestas tradicionales	**-0,55**		Fomento conservación de las fiestas tradicionales
		Importancia del uso del calendario agrícola e indicadores climáticos	**-0,94**		Socialización de la importancia del uso del calendario agrícola e indicadores climáticos
		Significado de las creencias	**-0,21**		Socialización de la importancia del Significado de las creencias
		Uso de vestimenta típica	**-0,03**		Socialización de la importancia del uso de vestimenta típica

	Conocimientos y usos relacionados con la naturaleza y el universo de la gestión **(Factor 4)**	Poco interés por rescatar los saberes ancestrales de la tradición culinaria	**-0,01**	3 / indiferente	Fomentar el rescate de los saberes ancestrales de la tradición culinaria
		Falta productos turísticos articulados con la gastronomía tradicional	**-0,09**		Incentivar la integración de productos turísticos articulados con la gastronomía tradicional
		Conocimientos de medicina tradicional	**-1.31**		Socializar la importancia de los conocimientos de la medicina tradicional
		Conocimientos y prácticas relacionadas con fenómenos astronómicos y naturales	**-0,35**		Conocimientos y prácticas relacionadas con fenómenos astronómicos y naturales

CANTÓN	FACTOR	INDICADOR DÉBIL	FACTOR DE RELACIÓN	VALORES DE PUNTUACIÓN	ESTRATEGIA
Guamote	**Tradiciones y expresiones orales** **(Factor 1)**	Transmisión de relatos, hechos históricos	**-0,11**	3 / indiferente	Importancia de transmitir relatos, hechos históricos
	Artes del espectáculo (Factor 2)	Conservación de danzas típicas	**-0,23**	3 / indiferente	Fomento a la conservación de danzas típicas
		Enseñanza a los descendientes música tradicional	**-0,38**		Fomento de la enseñanza a los descendientes la música tradicional
		Práctica de juegos festivos	**-0,58**		Socialización de la importancia de la práctica de juegos festivos
		Práctica de teatro	**-0,32**		Socialización de la importancia de la práctica de teatro

CANTÓN	FACTOR	INDICADOR DÉBIL	FACTOR DE RELACIÓN	VALORES DE PUNTUACIÓN	ESTRATEGIA
Guano	**Tradiciones y expresiones orales (Factor 1)**	Importancia de transmitir relatos, hechos históricos	**-0,39**	2 y 3 en desacuerdo e indiferente	Fomento a transmitir relatos, hechos históricos
		Interés en preservar sus tradiciones y expresiones orales	**-3,08**		Fomento a preservar sus tradiciones y expresiones orales
	Artes del espectáculo (Factor 2)	Conservación de danzas típicas	**-0,43**	3 / indiferente	Fomento a la conservación de danzas típicas
		Enseñanza a los descendientes música tradicional	**-0.05**		Fomento de la enseñanza a los descendientes la música tradicional
		Práctica de juegos festivos	**-0,04**		Fomento a la práctica de juegos festivos
	Usos sociales Rituales y actos festivos (Factor 3)	Difusión cultural	**-0,41**	2 y 3 / en desacuerdo e indiferente	Fomento a la difusión cultural
		Importancia del uso del calendario agrícola e indicadores climáticos	**-0,57**		Socialización de la importancia del uso del calendario agrícola e indicadores climáticos

		Significado de las creencias	**-0,68**		Socialización de la importancia del Significado de las creencias
		Frecuencia de práctica de ritos	**-1.80**		Socialización de la importancia de la práctica de ritos
		Variedad de vestimenta	**-2.76**		Fomento al uso de la variedad de vestimenta
		Uso de vestimenta típica	**-1.66**		Fomento al uso de vestimenta típica
	Conocimientos y usos relacionados con la naturaleza y el universo de la gestión **(Factor 4)**	Pérdida de identidad cultural en la gastronomía tradicional	**-1.12**	**2 y 3 en desacuerdo e indiferente**	Fomento de la identidad cultural en la gastronomía tradicional
		Transmisión de conocimientos y usos relacionados con la naturaleza	**-1.17**		Fomento a la transmisión de conocimientos y usos relacionados con la naturaleza
	Técnicas tradicionales artesanales de la gestión	Técnicas tradicionales en la producción artesanal	**-2.35**	**3 / indiferente**	Fomento en las técnicas tradicionales en la producción artesanal

	(Factor 5)	Producción artesanal incorporada al comercio turístico	**-2.20**		Inserción de la Producción artesanal al comercio turístico
		Transmisión de técnicas artesanales tradicionales	**-5.50**		Impulso a la transmisión de técnicas artesanales tradicionales

CANTÓN	FACTOR	INDICADOR DÉBIL	FACTOR DE RELACIÓN	VALORES DE PUNTUACIÓN	ESTRATEGIA
Riobamba	**Tradiciones y expresiones orales (Factor 1)**	Importancia de transmitir relatos, hechos históricos	-0,14	3 / indiferente	Fomento a transmitir relatos, hechos históricos
		Conservación del idioma nativo	-0,17		Fomento a la conservación del idioma nativo
	Artes del espectáculo (Factor 2)	Enseñanza a los descendientes música tradicional	-0,01	3 / indiferente	Fomento a la enseñanza a los descendientes música tradicional
	Usos sociales, Rituales y actos festivos (Factor 3)	Difusión cultural	-0,23	2 y 3 / en desacuerdo e indiferente	Fomento a la Difusión cultural
		Significado de las creencias	-0,29		Socialización de la importancia del significado de las creencias

		Frecuencia de práctica de los ritos	-0,12		Socialización de la importancia de la práctica de los ritos
		Variedad de vestimenta para cada tipo de ceremonia	-0,25		Fomento a la variedad de vestimenta para cada tipo de ceremonia
	Conocimientos y usos relacionados con la naturaleza y el universo de la gestión **(Factor 4)**	Poco interés por rescatar los saberes ancestrales de la tradición culinaria	-0,70	2 y 3 / en desacuerdo e indiferente	Fomentar el rescate de los saberes ancestrales de la tradición culinaria
		Pérdida de identidad cultural en la gastronomía tradicional	-0,40		Pérdida de identidad cultural en la gastronomía tradicional
		Conocimientos de medicina tradicional	-0,49		Fomentar los conocimientos de la medicina tradicional
		Conocimientos y prácticas relacionadas con fenómenos astronómicos y naturales	-0,26		Fomentar los conocimientos y prácticas relacionadas con fenómenos astronómicos y naturales

		Transmisión de conocimientos y usos relacionados con la naturaleza	-0.59		Fomento a la transmisión de conocimientos y usos relacionados con la naturaleza
	Técnicas tradicionales artesanales de la gestión **(Factor 5)**	Técnicas tradicionales en la producción artesanal	-1,26	2 y 3 / en desacuerdo e indiferente	Fomento en las técnicas tradicionales en la producción artesanal
		Producción artesanal incorporada al comercio turístico	-0,51		Inserción de la Producción artesanal al comercio turístico
		Transmisión de técnicas artesanales tradicionales	-0,85		Impulso a la transmisión de técnicas artesanales tradicionales

5.2 Beneficios que aporta la propuesta

Al determinar en la presente investigación las debilidades que presenta los indicadores del Patrimonio Cultural Inmaterial por cada uno de los cantones de la provincia de Chimborazo se plantean estrategias para fortalecer dichas debilidades. La presente investigación sirve como fundamento para futuros trabajos científicos de estudiantes de pregrado y posgrado que se interesen en la preservación de las costumbres, tradiciones y el desarrollo turístico de la mencionada provincia, siendo los beneficiarios directos los GADs municipales y provincial, así como sus departamentos de turismo, que buscan potenciar la actividad turística en aras de mejorar la calidad de vida de la población.

CONCLUSIONES

De acuerdo a los resultados se llega a las siguientes conclusiones:

- El nivel de la gestión del patrimonio cultural inmaterial de cada uno de los cantones de la provincia de Chimborazo está relacionado con los niveles de desarrollo del turístico.
- En los cantones Colta, Guamote y Guano la relación presenta un efecto negativo entre el Patrimonio cultural inmaterial y el Desarrollo Turístico lo cual indica insatisfacción por parte de los turistas.
- De acuerdo a los resultados de los modelos de ecuaciones estructurales en las hipótesis generales de cada uno de los cantones de la provincia de Chimborazo, la relación entre las 4 dimensiones del desarrollo turístico son significativas, siendo sus relaciones positivas y significantes.
- El nivel de la gestión del patrimonio cultural inmaterial de cada uno de los cantones de la provincia de Chimborazo teniendo como factor las tradiciones y expresiones orales está relacionado con los niveles del desarrollo turístico. De acuerdo a los resultados de los modelos de ecuaciones estructurales de cada uno de los cantones de la provincia de Chimborazo, la relación entre las 4 dimensiones del desarrollo turístico son significativas, siendo sus relaciones positivas y significantes, a excepción del cantón Colta que presenta relación negativa en la dimensión cognitiva y en el cantón Guamote en la dimensión afectiva. Sin embargo las variables observables del factor 1(Tradiciones y expresiones orales) de la gestión del patrimonio cultural inmaterial) no en todos los casos presenta relaciones positivas lo cual señala que se deben fortalecer aquellos indicadores específicos en cada cantón.

- El nivel de la gestión del patrimonio cultural inmaterial de cada uno de los cantones de la provincia de Chimborazo teniendo como factor las

artes del espectáculo está relacionado con los niveles del desarrollo turístico. De acuerdo a los resultados de los modelos de ecuaciones estructurales de cada uno de los cantones de la provincia de Chimborazo, la relación entre las 4 dimensiones del desarrollo turístico son significativas, siendo sus relaciones positivas y significantes a excepción del cantón Colta que presenta valores negativos en la dimensión cognitiva y el cantón Guamote en las dimensiones cognitiva y afectiva. Sin embargo las variables observables del factor 2(artes del espectáculo de la gestión del patrimonio cultural inmaterial) no en todos los casos presenta relaciones positivas lo cual señala que se deben fortalecer aquellos indicadores.

- El nivel de la gestión del patrimonio cultural inmaterial de cada uno de los cantones de la provincia de Chimborazo teniendo como factor los usos sociales, rituales y actos festivos está estrechamente relacionado con los niveles del desarrollo turístico. De acuerdo a los resultados de los modelos de ecuaciones estructurales de los de los cantones de la provincia de Chimborazo, la relación entre las 4 dimensiones del desarrollo turístico son significativas, siendo sus relaciones positivas y significantes, a excepción del cantón Colta que presenta valores negativos en la dimensión cognitiva y el cantón Guamote en las dimensiones cognitiva y afectiva. Sin embargo las variables observables del factor 3 (usos sociales, rituales y actos festivos de la gestión del patrimonio cultural inmaterial) no en todos los casos presenta valores positivos lo cual señala que se deben fortalecer aquellos indicadores.

- El nivel de la gestión del patrimonio cultural inmaterial de cada uno de los cantones de la provincia de Chimborazo teniendo como factor los conocimientos y usos relacionados con la naturaleza está relacionado con los niveles del desarrollo turístico. De acuerdo a los resultados de los modelos de ecuaciones estructurales de los cantones de la provincia de Chimborazo, la relación entre las 4 dimensiones del desarrollo turístico son significativas, siendo sus relaciones positivas y

significantes, a excepción del cantón Colta que presenta valores negativos en la dimensión cognitiva y el cantón Guamote en las dimensiones cognitiva y afectiva Sin embargo las variables observables del factor 4(los conocimientos y usos relacionados con la naturaleza de la gestión del patrimonio cultural inmaterial) no en todos los casos presenta valores positivos lo cual señala que se deben fortalecer aquellos indicadores

- El nivel de la gestión del patrimonio cultural inmaterial de cada uno de los cantones de la provincia de Chimborazo teniendo como factor las técnicas tradicionales artesanales está relacionado con los niveles del desarrollo turístico. De acuerdo a los resultados de los modelos de ecuaciones estructurales de los cantones de la provincia de Chimborazo, la relación entre las 4 dimensiones del desarrollo turístico son significativas, siendo sus relaciones positivas y significantes, a excepción del cantón Colta que presenta valores negativos en la dimensión cognitiva y el cantón Guamote en las dimensiones cognitiva y afectiva. Sin embargo las variables observables del factor 5(las técnicas tradicionales artesanales de la gestión del patrimonio cultural inmaterial) no en todos los casos presenta valores positivos lo cual señala que se deben fortalecer aquellos indicadores

RECOMENDACIONES

Respecto al Impacto se recomienda:

- Se difunda la importancia de la Gestión del Patrimonio Cultural Inmaterial, y su relación con el Desarrollo Turístico en los 10 cantones de la provincia de Chimborazo por la significancia que tiene cada factor del PCI en el desarrollo de ésta actividad.
- Realizar estudios investigativos que desarrollen los elementos propuestos que permitan potencializar el desarrollo turístico en cada cantón de la provincia de Chimborazo.
- Se realicen proyectos de salvaguardia del Patrimonio Cultural Inmaterial basados en las debilidades expuestas en la presente investigación señalados mediante los modelos estructurales.
- La utilización de la metodología presentada para potenciar el desarrollo turístico en otras localidades del país.

REFERENCIAS BIBLIOGRÁFICAS

Armendáriz, M. (2016). *"PROYECTO DE DESARROLLO TURISTICO DEL CANTON MOCHA"*. Obtenido de file:///C:/Users/Sully/Dropbox/TESIS%20SU/I%20FORMACION/UNACH-EC-GEST-TUR-2016-0017.pdf

Aslan, Z., & Ardemagni, M. (2006). Introducing Young people to the protection of heritage sites and historic cities: A practical guide for school teachers in the Arab region. Roma, Italia: ICCROM.

Ayala, E. (2002). Ecuador: Patria de Todos. Quito, Ecuador: Universidad Andina Simón Bolívar.

Barreto, M (2007). *Turismo y cultura*. En: Revista de Turismo y Patrimonio Cultural. Tenerife, España.

Boullon, R. (1999). *Planificación del espacio turístico.* Trillas.

Bustos, R. (2004). *Patrimonialización de valores territoriales: turismo, sistemas productivos y desarrollo local.* Mar del Plata, Argentina: Universidad nacional de Mar del Plata.

Caribbeannewsdigital. (2015). *Consumo responsable de energía.* Obtenido de http://www.caribbeannewsdigital.com/es/

Chías, S. (2003). *Recurso a la Oferta Turístico Cultural: Catálogo de Problemas.* Obtenido de www.gestioncultural.org

Campodónico, R y Chalar, L (2014). Turismo como construcción social. En: *IV Congreso Latinoamericano de Investigación Turística.* Neuquén, 25, 26 y 27 de Septiembre.

Castillo, M. (2005) “Inter, multidisciplina e hibridación en los estudios socioculturales del turismo”. En: *Revista de Turismo y Patrimonio Cultural* 3 (2): pp 229-243.

Castillo, M. y Panosso, A. (2010) *Epistemología del turismo. Estudios críticos*. Editorial Trillas. México.

CODENPE. (14 de Ostubre de 2003). *Nacionalidades y pueblos indígenas del Ecuador.* Obtenido de http://www.eluniverso.com/2003/10/14/0001/8/A9942C947BF9455085D335C1DFBF8569.html

Conti, A., Charne, U., Moscoso, F., & Comparato, G. (2013). *El papel del patrimonio en la diversificación de la oferta turística.* Argentina: Universidad de Buenos Aires.

Conti, A., Charne, U., Moscoso, F., Comparato, G., & Cassani, M. (2014). *Nuevos productos turísticos en base al patrimonio cultural, el rol de las comunidades locales.* Buenos Aires: UNLP.

Coronel, N. (Mayo de 2017). *Modelo participativo de gestión cultural.* Obtenido de http://www.culturaypatrimonio.gob.ec/wp-content/uploads/downloads/2017/05/Presentaci%C3%B3n-Los-R%C3%ADos.pdf

Diccionario Real Academia Española. (2009). Patrimonio. España.

Evans, N., Campbell, D., & Stonehouse, G. (2003). *Strategic Management for Travel and.* Oxford: Butterworth-Heinemann.

Frangialli, F. (2005). Feria Internacional de Berlín. Berlín.

Frangialli, F. (2007). Madrid, España.

García, M., & Palacios, M. (2003). *Desarrollo sostenible y turismo en el Ecuador.* Ecuador.

Geertz, C (2005). *El impacto del concepto de cultura en el concepto del hombre. Antropología sociocultural*. Editorial Félix Varela, La Habana.

Hair, J., Anderson, R., Tatham, R., & Black, W. (1998). *Multivariate data analysis; 5ta edición.* New Jersey: Prentice Hall.

Haulot, A. (1994). Turismo social. Trillas.

Hernández, E. (2005). *Planificación Turística.* México: Trillas.

Hernández, R., & Fernández, C. (2006). *Metodología de la investigación.* México: McGraw-Hill.

Hernández, R., Fernández, C., & Baptista, M. (2010). *Metodoligía de la investigación: quinta edición.* México: McGraw Hill.

Herrero Prieto, L. (2011). "El Turismo Cultural en España: un sector estratégico". En: *Papeles de Economía*, 128, pp 123-137.

Johnson, R (1997). Reinventing cultural studies: remembering for the best version. En: E. Long (comps). Elsevier.

INEC. (2010). *Censo de población y vivienda, facículo provincial Chimborazo.* Obtenido de http://www.ecuadorencifras.gob.ec/wp-content/descargas/Manu-lateral/Resultados-provinciales/chimborazo.pdf

INPC. (2013). *Guía Metodológica para la Salvaguarda del Patrimonio Cultural Inmaterial.* Quito, Ecuador: SOBOCGRAFIC.

INPC. (Enero de 2014). Revista Patrimonio Cultural Inmaterial. Cuenca, Ecuador: Instituto Nacional de Patrimonio Cultural.

IPCE. (Octubre de 2011). *Plan Nacional de Salvaguarda del Patrimonio Cultural Inmaterial.* Obtenido de http://ipce.mcu.es/pdfs/PNPatrimonioInmaterial.pdf

Kerlinger, F. (1979). Enfoque conceptual de la investigación del comportamiento. México: Nueva Editorial Interamericana.

Larwood, L., Falbe, C., Kriger, M., & Miesing, P. (1995). *Structure and meaning of organizational vision.* New Jersey: Academy of Management Journal.

Lema, H. (2009). *Metodología de la investigación: propuesta, anteproyecto, proyecto.* Bogotá, Colombia: ECOE Ediciones.

Lima, L., Bezerra, O., & Fernandes, L. (2014). *La ventaja competitiva a través del turismo cultural.* Brasil: Universidad Federal de Rio Grande do Norte.

Lliquín, J. (09 de Septiembre de 2013). Tesis: Programa de Aprovechamiento y uso Turístico del Patrimonio Cultural Inmaterial de la provincia de Chimborazo. Riobamba, Ecuador: ESPOCH.

Mahieu, G., Bozzano, J., Toselli, C., & Hoeve, A. (2003). *Comunidad local, Patrimonio, Ocio y Desarrollo Sustentable.* Buenos Aires, Argentina: Universidad del Salvador.

McIntosh, R., & Gupta, S. (1989). *Turismo: planeación, adminisfración, perspectivas y análisis del turismo.* LAGE, BHGResenha.

Mejía, J. (2008). Epistemología de la Investigación Social en América Latina. Lima, Perú: Universidad Nacional Mayor de San Marcos.

Ministerio de Coordinación de la Política y Gobiernos Autónomos Descentralizados. (Febrero de 2011). *Código Orgánico de Organización Territorial, Autonomía y Descentralización.* Quito, Ecuador.

MINTUR. (2007). *Plan de Turismo Ecuador 2020.* Ecuador.

MINTUR. (2014). *Plan Turístico Chimborazo.* Riobamba: MINTUR.

Molina, S. (1986). *Planificación del turismo.* México: Nuevo Tiempo Libre.

Moragues, D. (2006). *Turismo, Cultura y Desarrollo.* Madrid: Agencia Española de Cooperación Internacional.

Moscoso, F y Comparato, G (2014). Turismo y epistemología: un ejercicio de construcción y deconstrucción. En: *IV Congreso Latinoamericano de Investigación Turística.* Neuquén, 25, 26 y 27 de Septiembre. Disponible en: http://170.210.83.98:8080/jspui/bitstream/123456789/422/1/75%20Moscoso%20Comparato.pdf

Olmos, H. (2008). *Gestión cultural y desarrollo: Claves del desarrollo.* Obtenido de

http://www.aecid.es/Galerias/cooperacion/Cultural/descargas/Gestion_Cultural.pdf

OMT. (1998). *Desarrollo turístico.* Madrid, España.

OMT. (2001). Turismo en la economía global.

Osorio, J. (2016). La aventura del turismo; resinificando la cultura a través del turismo y el patrimonio. En: *International Journal of Scientific Managment Tourism,* Vol. 2 Nº2 pp 285-295.

Pérez Martínez, A (2012). Nueva visión integral para el conocimiento turístico. En: *Anuarios de Estudios en Turismo*. Editorial CCS.

Roe, D., Goodwin, H., & Ashley, C. (Marzo de 2002). The tourism industry and poverty reduction: a business primer. Londres: Pro-poor tourism briefing.

Ruiz Gil, J. (2005): *Creer y crear. El patrimonio cultural en la encrucijada de la globalización.* Ediciones del Servicio de Publicaciones de la Universidad de Cádiz. Cádiz.

Salvador, D. (Noviembre de 2007). Tesis: Aprovechamiento Turístico del Patrimonio Cultural de Tulipe como un aporte para el desarrollo sostenible de la Parroquia de Nanegalito. Nanegalito, Ecuador.

Troncoso, C., & Almirón, A. (2005). *Turismo y patrimonio hacia una relectura de sus relaciones.* Mar del Plata, Argentina: Universidad nacional de Mar del Plata.

UNESCO. (1954). Convención: Protección de los bienes culturales en caso de conflicto armado y su reglamento. La Haya.

UNESCO. (1970). Convención: Medidas para prohibir e impedir la importación, la exportación y la transferencia de propiedad ilícita de bienes culturales. París.

UNESCO. (1972). Convención: Protección del Patrimonio Mundial Cultural y Natural. París.

UNESCO. (1982). *Conferencia Mundial sobre Políticas Culturales.* México.

UNESCO. (2001). Convención: Protección del Patrimonio Cultural Subacuático . París.

UNESCO. (17 de Octubre de 2003). *Convención para la Salvaguardia del Patrimonio Cultural Inmaterial.* Obtenido de http://unesdoc.unesco.org/images/0013/001325/132540s.pdf

UNESCO. (2005). Convención sobre la Protección y Promoción de la Diversidad de las Expresiones Culturales . París.

UNWTO. (2001). *Código Ético Mundial para el Turismo .* Obtenido de http://ethics.unwto.org/es/content/codigo-etico-mundial-para-el-turismo

Velásco, M. (18 de Febrero de 2009). *Gestión turística del patrimonio cultural.* Madrid, España: Universidad de Murcia. Obtenido de http://revistas.um.es/turismo/article/view/70121

Venturini, E. (2003). *Patrimonio Cultural, Turismo y Desarrollo Local: el camino de las estancias Jesuíticas de Córdova.* Argentina: Universidad Nacional de Mar del Plata.

Zamorano, F. (2002). *Turismo Alternativo, Servicios Turísticos Diferenciados.* México: Trillas.

Ziperovich, A. (2006). Turismo y recreación. Buenos Aires, Argentina: Trillas.

ANEXOS

A. Matriz del instrumento de investigación científica

B. Cuestionarios

C. Consideraciones para la encuesta: principales manifestaciones culturales de la provincia de Chimborazo.

MIC-1 : MATRIZ DEL INSTRUMENTO DE INVESTIGACIÓN CIENTÍFICA

OBJETIVO	Medir el patrimonio cultural inmaterial de la provincia de Chimborazo – Ecuador
VARIABLE	☐ Var. Dependiente ☑ Var. Independiente — Patrimonio cultural inmaterial

D E F I N I C I ÓN	**DEFINICIÓN INSTRUMENTAL (Dim/Indicadores)**
DEFINICIÓN CONCEPTUAL (Concepto de la Variable)	**Debe definir las escala de medición de cada ítem o sub indicador**
El patrimonio cultural inmaterial depende de aquellos cuyos conocimientos de las tradiciones, técnicas y costumbres se transmiten al resto de la comunidad, de generación en generación, o a otras comunidades.(UNESCO, 2003)	Los Ítems de esta variable será medida en una escala de Likert considerando las siguientes puntuaciones: Muy en desacuerdo(1), En desacuerdo (2), Indiferente (3), De acuerdo (4), Muy de acuerdo(5). El calificativo o la intensidad de cada ítem serán de acuerdo a la naturaleza de los ítems.

Áreas/Dimensiones:	**Encuesta**
	Cada Ítem de la dimensión puede generar una o más preguntas para elaborar la encuesta
Dimensión 1:Tradiciones y expresiones orales	
Importancia de trasmitir relatos	Para usted es importante trasmitir relatos de hechos históricos, acontecimientos mitológicos y expresiones del sentir popular
Conservación de lo aprendido	Para usted sería bueno seguir conservando lo que aprendió de las leyendas , mitos, cuentos , historia y poesía populares

	Interés en preservar sus tradiciones	Los residentes de su zona muestran interés en preservar sus tradiciones
	Conservación del idioma nativo	Usted conserva aún su idioma nativo
	Entidad que impulsa la trasmisión de las tradiciones y expresiones orales	Alguna entidad en su zona impulsa a seguir trasmitiendo las tradiciones y expresiones orales
DEFINICIÓN OPERACIONAL	**Dimensión 2: Artes del espectáculo**	
Como signatario de la convención para la salvaguardia del PCI (UNESCO, 2003), la República del Ecuador ha considerado como parte de la metodología de la identificación del PCI las cinco categorías que a continuación se detalla: Tradiciones y expresiones orales, Artes del espectáculo, Usos sociales, rituales y actos festivos, Conocimientos y usos relacionados con la naturaleza y el universo, Técnicas artesanales tradicionales.	Organización de eventos que conserva las danzas típicas	Se organizan eventos que contribuyen a la conservación de danzas típicas de su zona
	Importante de enseñar música tradicional	Para usted es importante enseñar a tus descendientes la música tradicional de su zona
	Practica de juegos festivos	Con el pasar el tiempo, los juegos festivos de su zona aún se practican
	Practica de teatro	Cree que practicar teatro es una forma de conservar la cultura
	Importante de trasmitir la literatura tradicional	Cree que la literatura tradicional es importante seguir trasmitiendo
	Entidad que impulsa la trasmisión del arte de espectáculo	Alguna entidad en su zona impulsa a seguir trasmitiendo el arte de espectáculo de su zona
	Dimensión 3: Usos sociales, rituales y actos festivos	
	Difusión cultural	Crees que lo primordial de los medios de comunicación de su zona es la difusión cultural
	Conservación de las fiestas tradicionales	Aún se conservan las fiestas tradicionales en su zona
	Importancia del uso del calendario agrícola e indicadores climáticos	Para ti es importante usar el calendario agrícola y los indicadores climáticos para sus cosechas
	Significado de las creencias	Para usted es interesante y significado las creencias en su zona
	Frecuencia de práctica de los ritos	Con frecuencia se práctica los ritos tradicionales en su zona

	Variedad de vestimenta	Existe variedad de vestimenta para cada tipo de ceremonia
	Importancia del uso de vestimenta	Para usted es importante usar la vestimenta típica de su zona cuando se da la ocasión
	Entidad que impulsa la transmisión y practica de los ritos, actos festivos, ceremonias religiosas o usos sociales	Alguna entidad en su zona impulsa a seguir trasmitiendo y practicando los ritos, actos festivos, ceremonias religiosas y costumbres de sus antepasados
	Dimensión 4: Conocimientos y usos relacionados con la naturaleza y el universo	
ESCALA DE MEDICION:	Difusión de la gastronomía	Se organizan eventos que contribuyen a la difusión de la gastronomía de la zona
	poco interés por rescatar los saberes ancestrales de la tradición culinaria	Cree usted que existe poco interés de los entes gubernamentales para rescatar los saberes ancestrales de la tradición culinaria
Gestión del patrimonio:	Falta productos turísticos articulados con la gastronomía tradicional	Cree usted que hace falta productos turísticos articulados con la gastronomía tradicional o de la zona
Muy en desacuerdo	Pérdida de identidad cultural en la gastronomía tradicional	Se está perdiendo la identidad cultural en la gastronomía tradicional o de la zona por nuevos productos gastronómicos – platos modernos
En desacuerdo	Importancia de conocimientos adquiridos de la medicina tradicional	Para usted es importante los conocimientos adquiridos de la medicina tradicional de su zona
Indiferente	Conocimientos y prácticas relacionadas con fenómenos astronómicos y naturales	Los conocimientos y prácticas relacionadas con fenómenos astronómicos y naturales aún se conservan
De acuerdo	Proteger los sitios sagrados	Para usted es valioso proteger los sitios sagrados de su zona
Muy de acuerdo	Entidad que impulsa la transmisión de los conocimientos y usos relacionados con la naturaleza y el universo	Alguna entidad en tu zona – ongs o municipalidades - impulsa a seguir trasmitiendo los conocimientos y usos relacionados con la naturaleza y el universo

	Dimensión 5: Técnicas artesanales tradicionales	
	Técnicas tradicionales en la producción artesanal	Se aplica técnicas tradicionales en la producción artesanal
	Producción artesanal incorporada al comercio turístico	La producción artesanal incorpora al comercio turístico
	Venta de productos artesanales	Existe una variedad de venta de productos artesanales
	Entidad que impulsa la difusión de las técnicas artesanales	Alguna entidad en su zona impulsa a seguir trasmitiendo las tradiciones artesanales tradicionales de su zona

MIC-2 : MATRIZ DEL INSTRUMENTO DE INVESTIGACIÓN CIENTÍFICA

OBJETIVO	Medir el desarrollo turístico de la provincia de Chimborazo – Ecuador
VARIABLE	☐ Var. Dependiente ☐ Var. Independiente — Desarrollo turístico

D E F I N I C I ÓN	**DEFINICIÓN INSTRUMENTAL (Dim/Indicadores)**		
DEFINICIÓN CONCEPTUAL (Concepto de la Variable)	**Debe definir las escala de medición de cada ítem o sub indicador**		
El desarrollo turístico puede definirse específicamente como la provisión y el mejoramiento de las instalaciones y servicios idóneos para satisfacer las necesidades del turista, y definido de una manera más general, puede también incluir los efectos asociados, tales como la creación de empleos o la generación de ingresos. (Armendáriz, 2016)	Los Ítems de esta variable será medida en una escala de Likert considerando las siguientes puntuaciones: Muy malo(1), Malo (2), Regular (3), Bueno (4), Muy Bueno (5). El calificativo o la intensidad de cada ítem serán de acuerdo a la naturaleza de los ítems.		
	Áreas/Dimensiones:		**Encuesta**
			Cada Ítem de la dimensión puede generar una o mas preguntas para elaborar la encuesta
	Dimensión 1: Cognitiva		
	Lugares turísticos		Conocía los sitios turísticos de este lugar
	Seguridad Ciudadana		Sabía si el lugar es zona segura o peligrosa

	Servicios de Transporte		Sabía cómo es el servicio de transporte
	Servicios de alojamiento		Sabía cómo son los servicios de alojamiento
	Clima		Sabía de las condiciones climatológicas del lugar
	Gastronomía		Sabía la variedad de platos que se ofrecen en el lugar
	Cultura de servicios del lugar		Sabía de la cultura de servicios del lugar
	Oficina de información turística		Sabía que existe una oficina de información turística
DEFINICIÓN OPERACIONAL	**Dimensión 2: Afectiva**		
	Lugar preferido		Considera a este lugar como su preferido
	Expectativas		Visitar este lugar lleno sus expectativas
	Experiencia		Visitar este lugar ha sido una grata experiencia
	Satisfacción		Estoy satisfecho/a con mi decisión de visitar este lugar
El desarrollo turístico se mide en base a la percepción de los turistas que visitan los cantones de la provincia de Chimborazo con respecto a las dimensiones de. Cognitiva, Afectiva, Conativa y Acción.	**Dimensión 3: Conativa**		
	Recomendación		Recomendare este lugar a cualquiera que busque mi consejo
	Hablar bien		Contare a otras personas cosas positivas de este lugar
	Motivaciones		Fueron alcanzadas sus motivaciones como turista
	Referencias		Esta dispuesto a dar referencias acerca de este lugar a las personas que lo requieran
	Dimensión 4: Acción		
	Frecuencia de visita		Con que frecuencia visita este lugar
ESCALA DE MEDICION:	Monto gastado		Cree que valió la pena haber gastado en este lugar
Nivel de desarrollo:	Probabilidad de volver		Volvería a visitar este lugar en su próximo viaje
Muy malo	Preferencia		Prefiere visitar este lugar antes que cualquier otro
Malo			

Regular			
Bueno			
Muy bueno			

ANEXO B1.

CUESTIONARIO DE PATRIMONIO CULTURAL INMATERIAL

Información importante para el usuario evaluador

La información recogida a través de este cuestionario nos ayudará a mejorar nuestros servicios que brinda la población de la provincia de Chimborazo. Su participación es totalmente voluntaria. Se le agradece por anticipado por su colaboración.

He leído los párrafos anteriores y reconozco que al llenar y entregar este cuestionario estoy dando mi consentimiento para participar en este estudio.

DATOS SOCIO DEMOGRÀFICOS

1. **Sexo:** *( ) 1* Masculino *( ) 2* Femenino
2. **Edad: _____ años**
3. **Estado civil** *( ) 1* Soltero *( ) 2* Casado *( ) 3* Divorciado *( ) 4* Viudo/a *( ) 5 Conviviente*

4. **Grado de Instrucción** *( ) 1* Primaria *( ) 2* Secundaria *( ) 3* Universitario *( ) 4* Posgrado

5. **Lugar de procedencia: _____**

6. **¿La población tiene buena apertura para que se desarrolle la actividad turística?**

   ( ) 1 No hay buena apertura *( ) 2 Poca apertura* *( ) 3 Si hay buena apertura*
7. *¿Considera importante que su lugar o zona se oferten productos turísticos culturales donde se conozca las tradiciones y costumbres?*
8. **¿Hay interés de las comunidades locales en desarrollar la actividad turística, que ayude a proteger, conservar, revitalizar el patrimonio cultural inmaterial y que permita el fortalecimiento de las raíces culturales en las nuevas generaciones?**
   ( ) 1 Ningún interés *( ) 2 Poco interés* *( ) 3 Regular interés* *( ) 4 Bastante interés*
   ( ) 1 No me importa *( ) 2 Puede ser* *( ) 3 Sería bueno* *( ) 4 Seria muy importante*
9. **¿Cree usted que se generan inventarios patrimoniales, publicaciones, estudios sobre el patrimonio y la cultura local de la región?**
   ( ) 1 No se genera *( ) 2 Poco se genera* *( ) 3 Regularmente se genera* *( ) 2 Si se genera*
10. *¿Existe programas de educación ambiental para la comunidad local?*
    ( ) 1 No existe *( ) 2 Si existe|*
11. *¿Hay presupuesto designado a programas de educación ambiental para la comunidad local?*
    ( ) 1 No hay presupuesto *( ) 2 Hay poco presupuesto* *( ) 3 Hay regular presupuesto* *( ) 4 Si hay presupuesto*
12. *¿Estaría usted de acuerdo con la implementación de un programa de uso y aprovechamiento del Patrimonio Cultural Inmaterial de la provincia de Chimborazo, donde se detallen con claridad un buen manejo de los bienes patrimoniales intangibles con las que cuenta la provincia?*
    ( ) 1 No estaría de acuerdo *( ) 2 Puede ser que esté de acuerdo* *( ) 3 Si estaría de acuerdo*
13. **¿Cree que hay apoyo institucional a estudiantes universitarios para el desarrollo investigativo de proyectos en relación a patrimonios inmateriales?**
    ( ) 1 No hay apoyo *( ) 2 Poco apoyo* *( ) 3 Regular apoyo* *( ) 4 Bastante apoyo*

Guía para completar el cuestionario

No escriba su nombre en este cuestionario. Sus respuestas son anónimas. Las preguntas relacionadas con sus datos socio-demográficos sólo se usarán para clasificar la información. A continuación encontrará proposiciones sobre aspectos relacionados con las características del patrimonio cultural inmaterial. Cada una tiene cinco opciones para responder. Lea cuidadosamente cada proposición y marque con un aspa (X) sólo una alternativa, la que mejor refleje su punto de vista al respecto. Conteste todas las proposiciones por favor con sinceridad. No hay respuestas ni buenas ni malas.

	Indicador /Escala	1	2	3	4	5
		Muy en desacuerdo	En desacuerdo	Indiferente	De acuerdo	Muy de acuerdo
1	Para usted es importante trasmitir relatos de hechos históricos, acontecimientos mitológicos y expresiones del sentir popular					
2	Para usted sería bueno seguir conservando lo que aprendiste de las leyendas , mitos, cuentos , historia y poesía populares					
3	Los residentes de su zona muestran interés en preservar sus tradiciones					
4	Usted conserva aún su idioma nativo					
5	Alguna entidad en su zona impulsa a seguir trasmitiendo las tradiciones y expresiones orales					
6	Se organizan eventos que contribuyen a la conservación de danzas típicas de su zona					
7	Para usted es importante enseñar a sus descendientes la música tradicional de su zona					
8	Con el pasar el tiempo, los juegos festivos de su zona aún se practican					
9	Cree que practicar teatro es una forma de conservar la cultura					
10	Cree que la literatura tradicional es importante seguir trasmitiendo					
11	Alguna entidad en su zona impulsa a seguir trasmitiendo el arte de espectáculo de su zona					
12	Cree que lo primordial de los medios de comunicación de tu zona es la difusión cultural					
13	Aún se conservan las fiestas tradicionales en su zona					
14	Para usted es importante usar el calendario agrícola y los indicadores climáticos para sus cosechas					
15	Para usted es interesante el significado de las creencias en su zona					
16	Con frecuencia se práctica los ritos tradicionales en su zona					
17	Existe variedad de vestimenta para cada tipo de ceremonia					
18	Para usted es importante usar la vestimenta típica de su zona cuando se da la ocasión					
19	Alguna entidad en su zona impulsa a seguir trasmitiendo y practicando los ritos, actos festivos, ceremonias religiosas y costumbres de sus antepasados					
20	Se organizan eventos que contribuyen a la difusión de la gastronomía de la zona					
21	Cree usted que existe poco interés de los entes gubernamentales para rescatar los saberes ancestrales de la tradición culinaria					
22	Cree usted que hace falta productos turísticos articulados con la gastronomía tradicional o de la zona					
23	Se está perdiendo la identidad cultural en la gastronomía tradicional o de la zona por nuevos productos gastronómicos – platos modernos					
24	Para usted es importante los conocimientos adquiridos de la medicina tradicional de su zona					
25	Los conocimientos y prácticas relacionadas con fenómenos astronómicos y naturales aún se conservan					
26	Para ti es valioso proteger los sitios sagrados de su zona					
27	Alguna entidad en su zona – ongs o municipalidades - impulsa a seguir trasmitiendo los conocimientos y usos relacionados con la naturaleza y el universo					
28	Se aplica técnicas tradicionales en la producción artesanal					
29	La producción artesanal incorpora al comercio turístico					
30	Existe una variedad de venta de productos artesanales					
31	Alguna entidad en su zona impulsa a seguir trasmitiendo las tradiciones artesanales tradicionales de su zona					

Gracias por su colaboración

GUÍA PARA EL LEVANTAMIENTO DE INFORMACIÓN DE LAS PRINCIPALES MANIFESTACIONES CULTURALES

Dentro de las cinco categorías generales propuestas denominadas ámbitos del Patrimonio Inmaterial cuáles son la principales manifestaciones culturales?

1. **Tradiciones y expresiones culturales**

……
……
……
……
……

2. **Artes del espectáculo**

……
……
……
……
……

3. **Usos sociales, rituales y actos festivos**

……
……
……
……
……

4. **Conocimientos y usos relacionados con la naturaleza y el universo**

……
……
……
……
……
……

5. **Técnicas artesanales tradicionales**

……
……
……
……
……
……

Gracias por su colaboración

Anexo B2

CUESTIONARIO DE DESARROLLO TURISTICO

Información importante para el usuario evaluador

La información recogida a través de este cuestionario nos ayudará a mejorar nuestros servicios que brinda la población de la provincia de Chimborazo. Su participación es totalmente voluntaria. Se le agradece por anticipado por su colaboración.

He leído los párrafos anteriores y reconozco que al llenar y entregar este cuestionario estoy dando mi consentimiento para participar en este estudio.

DATOS SOCIO DEMOGRÀFICOS

1. **Sexo:** *( ) 1* Masculino *( ) 2* Femenino
2. **Edad: _____ años**
3. **Estado civil** *( ) 1* Soltero *( ) 2* Casado *( ) 3* Divorciado *( ) 4* Viudo/a *( ) 5 Conviviente*
4. **Grado de Instrucción** *( ) 1* Primaria *( ) 2* Secundaria *( ) 3* Universitario *( ) 4* Posgrado
5. **¿Cuál es su lugar de origen?** *( ) 1* Local *( ) 2* Regional *( ) 3* Nacional *( ) 4* Extranjero
6. *¿Cómo se informó de este destino?*
   a. *( ) 1 TV ( ) 2 Internet ( ) 3 Amigos ( ) 4 Familiares ( ) 5 Visitas anteriores ( ) 6 Revistas ( ) 7 Otros*
7. *¿Es la primera vez que visita nuestra provincia? ( ) 1 Si ( ) 2 No*

8. *¿Qué medios utiliza para informarse sobre un sitio turístico?*
   a. *( ) 1 TV ( ) 2 Internet ( ) 3 Amigos ( ) 4 Familiares ( ) 5 Visitas anteriores ( ) 6 Revistas ( ) 7 Otros*

9. *Generalmente, ¿Cuál es el motivo de su viaje?*
   a. *( ) 1 Vacaciones ( ) 2 Religiosos ( ) 3 Motivos laborales ( ) 4 Estudios ( ) 5 Negocios ( ) 6 Otros*

10. *Cuando viaja, usualmente ¿Quién le acompaña?*
    a. *( ) 1 Solo ( ) 2 Pareja ( ) 3 Familia ( ) 4 Amigos ( ) 5 Grupo organizado ( ) 6 Otros*
11. *¿En qué época del año prefiere viajar? ( ) 1 Invierno ( ) 2 Primavera ( ) 3 Verano ( ) 4 Otoño*
12. *De las siguientes actividades, ¿Cuál le gustaría realizar?*
13. *( ) 1 Excursiones a sitios naturales ( ) 2 Visita a lugares históricos ( ) 3 Intercambio cultural*
    a. *( ) 4 Visita a comunidades ( ) 5 Visita a rutas arqueológicas*
14. *¿Qué tipo de comida prefiere consumir en sus viajes?*
15. *( ) 1 Comida tradicional ( ) 2 Comida nacional ( ) 3 Comida internacional ( ) 4 Platos a la carta*

16. *Cuantas veces ha visitado este lugar: _____*
17. *Su frecuencia de viaje es : ( ) 1 Anualmente ( ) 2 Mensualmente ( ) 3 Semanalmente*
18. *Tiempo de estadía en este lugar: _____ días*
19. *¿Qué servicios requiere? ( ) 1 Hospedaje ( ) 2 Alimentación ( ) 3 Transporte ( ) 4 Guías nativo ( ) 5 Otros*
20. *Gasto aproximado que realiza por día cuando usted viaja: _____*
21. *¿Cómo considera usted la tarifa del alojamiento? ( ) 1 Muy alta ( ) 2 Alta ( ) 3 Justa ( ) 4 Baja*
22. *En este lugar los pasajes para trasladarse son: ( ) 1 Muy caros ( ) 2 Caros ( ) 3 Económicos*
23. *¿Cómo considera usted los precios de la comida? ( ) 1 Muy caros ( ) 2 Caros ( ) 3 Económicos*
24. *¿Cuál es su forma habitual de pago? ( ) 1 Efectivo ( ) 2 Tarjeta de crédito*

Guía para completar el cuestionario

No escriba su nombre en este cuestionario. Sus respuestas son anónimas. Las preguntas relacionadas con sus datos socio-demográficos sólo se usarán para clasificar la información. A continuación encontrará proposiciones sobre aspectos relacionados con las características del desarrollo turístico. Cada una tiene cinco opciones para responder. Lea cuidadosamente cada proposición y marque con un aspa (X) sólo una alternativa, la que mejor refleje su punto de vista al respecto a la gestión del talento humano que realizan los directivos. Conteste todas las proposiciones por favor con sinceridad. No hay respuestas ni buenas ni malas.

	Indicador/ Escala	1	2	3	4	5
1	Conocía los sitios turísticos de este lugar	Definitivamente No	Probablemente No	Sabía más o menos	Probablemente Si	Definitivamente SI
2	Sabía si el lugar es zona segura o peligrosa	Definitivamente No	Probablemente No	Sabía más o menos	Probablemente Si	Definitivamente SI
3	Sabía como es el servicio de transporte	Definitivamente No	Probablemente No	Sabía más o menos	Probablemente Si	Definitivamente SI
4	Sabía como son los servicios de alojamiento	Definitivamente No	Probablemente No	Sabía más o menos	Probablemente Si	Definitivamente SI
5	Sabías de las condiciones climatológicas del lugar	Definitivamente No	Probablemente No	Sabía más o menos	Probablemente Si	Definitivamente SI
6	Sabía la variedad de platos que se ofrecen en el lugar	Definitivamente No	Probablemente No	Sabía más o menos	Probablemente Si	Definitivamente SI
7	Sabía de la cultura de servicios del lugar	Definitivamente No	Probablemente No	Sabía más o menos	Probablemente Si	Definitivamente SI
8	Sabía que existe una oficina de información turística	Definitivamente No	Probablemente No	Sabía más o menos	Probablemente Si	Definitivamente SI
9	Considera a este lugar como su preferido	Definitivamente No	Probablemente No	Es posible	Probablemente Si	Definitivamente SI
10	Cree que sus expectativas se han cumplido en todo momento	Definitivamente No	Probablemente No	Es posible	Probablemente Si	Definitivamente SI
11	Visitar este lugar ha sido una grata experiencia	Definitivamente No	Probablemente No	Es posible	Probablemente Si	Definitivamente SI
12	Estoy satisfecho/a con mi decisión de visitar este lugar	Muy Insatisfecho	Insatisfecho	Indiferente	Satisfecho	Muy Satisfecho
13	Recomendaré este lugar a cualquiera que busque mi consejo	Definitivamente No	Probablemente No	Es posible	Probablemente Si	Definitivamente SI
14	Contaré a otras personas cosas positivas de este lugar	Definitivamente No	Probablemente No	Es posible	Probablemente Si	Definitivamente SI
15	Fueron alcanzadas sus motivaciones como turista	Definitivamente No	Probablemente No	Es posible	Probablemente Si	Definitivamente SI
16	Está dispuesto a dar referencias acerca de este lugar a las personas que lo requieran	Definitivamente No	Probablemente No	Es posible	Probablemente Si	Definitivamente SI
17	Con qué frecuencia visita el lugar	Solo una vez	Anual	Semestral	Mensual	Semanal
18	Cree que valió la pena haber gastado en este lugar	Definitivamente No	Probablemente No	Es posible	Probablemente Si	Definitivamente SI
19	Volvería a visitar este lugar en su próximo viaje	Definitivamente No	Probablemente No	Es posible	Probablemente Si	Definitivamente SI
20	Prefiere visitar este lugar antes que cualquier otro	Definitivamente No	Probablemente No	Es posible	Probablemente Si	Definitivamente SI

Gracias por su colaboración

ANEXO C.

CONSIDERACIONES PARA LA ENCUESTA:

PRINCIPALES MANIFESTACIONES CULTURALES DE LA PROVINCIA DE CHIMBORAZO

- Mantener un lenguaje adecuado y unas formas correctas es primordial para la realización de una buena conferencia, evitando siempre las interrupciones, ya sea por olvidos propios como por preguntas o comentarios del público, que deben ser ignorados hasta el final.
- 6
- Otro factor muy importante se centra en el lenguaje corporal, que debe mostrar predisposición y una actitud comunicativa. Para hacerlo es muy importante mantener el contacto visual con el encuestado, ya que muestra seguridad en el discurso, así como aprovechar el espacio disponible, consiguiéndose que se mantenga atento ante los cuestionamientos.
- 7
- Por último, hay que tener en cuenta que al final siempre suele haber una ronda de preguntas para que el encuestado pueda resolver las posibles dudas y para realizar aclaraciones. Hay que estar preparado para cualquier pregunta, hecho que solo se puede dar si realmente se tiene un buen conocimiento del tema.

PATRIMONIO CULTURAL INMATERIAL DEL CANTÓN PALLATANGA

Tradiciones y expresiones orales.

- Historia Local de la Primera Botica de Pallatanga
- El Origen del Nombre Pallatanga
- El Primer Molino de Piedra
- Historia de la Ruta del Contrabando
- Explotación y Negocio de la Cascarilla

Artes del espectáculo.

- Crianza y Pelea de Gallos
- Juego de las Tortas
- Deporte de las Plumas
- Juego del Gallo Enterrado
- Música del Trío Los Trovadores del Valle

Usos sociales, rituales y actos festivos.

- Responsos en el Día de Finados
- Ritual del Bautizo de las Guaguas de Pan
- Cambia Manos
- Rito del Matrimonio

- Celebración de las Fiestas del Carnaval
- Capillos de los Padrinos

Conocimientos y usos relacionados con la naturaleza y universo.

- Producción de Licor Artesanal
- Preparación del Tradicional Sancocho de Chancho
- Medicina Tradicional, Curaciones a Base de la Culebra "X"
- Preparación del Hornado con Ensalada de Cidrayota
- Preparación del Jugo de Jigacho
- Medicina Tradicional Para Curar la Mordedura de las Culebras
- Preparación de las Tortillas de Papa China con Café Pasado

Técnicas artesanales tradicionales

- Elaboración de Bateas y Arados
- Técnicas Constructivas Tradicionales, Construcción de Casas

PATRIMONIO CULTURAL INMATERIAL DEL CANTÓN RIOBAMBA

- Pases del Niño Jesús

En el auditorio Juan Pablo II se entregó la declaratoria de los pases del Niño Jesús como patrimonio cultural inmaterial de Riobamba.

Gerardo Vallejo, representante del Comité Ciudadano, entidad que vigiló las acciones de esta costumbre histórica que se da en la urbe riobambeña, manifiesto sobre la declaratoria de la muestra de fe, como los 'pases del Niño'. que esta tradición data desde 1797. Este patrimonio inmaterial se trabajó dos años en el estudio técnico, religioso y antropológico de los 'pases'.

- La Fiesta Rey de Reyes

Patrimonio Cultural Inmaterial de la Fiesta Rey de Reyes se declara así con el fin de salvaguardar la riqueza del patrimonio cultural inmaterial y potencializarla como contribución a la diversificación de la oferta turística local.

PATRIMONIO CULTURAL INMATERIAL DEL CANTÓN GUAMOTE

Tradiciones y expresiones orales.

- Leyendas de la Laguna de Atillo
- Historia Local del Origen del Nombre de Plañirá
- Venado, Taruga

Artes del espectáculo.

- Huarumo, Guarumo, Huarumo

Usos sociales, rituales y actos festivos.

- Fiesta del Carnaval
- Chaladoras
- Embajadoras y Embajadores del Carnaval Guamote
- Carnaval de Guamote, el Palacio y los Palacieros
- Desfile del Carnaval
- Entierro del Carnaval
- Warmi Tukushka
- Carnaval de Guamote, Entrega de Jochas

Conocimientos y usos relacionados con la naturaleza y universo.

- Chicha de Jora
- Queso de Cebadas
- Guayunga
- Uso Medicinal de la Papa
- Cura del Mal del Cerro

Técnicas artesanales tradicionales

- Colchas Taurinas
- Puñu

PATRIMONIO CULTURAL INMATERIAL DEL CANTÓN GUANO

Tradiciones y expresiones orales incluido el idioma como vehículo del patrimonio.

- Historia local de la momia de Guano
- Leyenda de la colina Lluy
- Historia local de la curtiembre al-ce
- Leyenda de la culebra del Pocllo de los Elenes

Conocimientos y usos relacionados con la naturaleza y universo.

- Usos productivos del guarango
- Cholas de guano

Técnicas artesanales tradicionales

- Elaboración de artículos de cuero
- Proceso de la curtiembre del cuero

PATRIMONIO CULTURAL INMATERIAL DEL CANTÓN PENIPE

Tradiciones y expresiones orales incluido el idioma como vehículo del patrimonio.

- Leyenda sobre el origen de Penipe
- Milagros de San Francisco del Cedral de Penipe
- Historia local del poeta del pueblo
- Historia local sobre monseñor Silvio Luis Haro
- Historia local sobre monseñor Silvio Luis Haro
- Copla del río Guanando
- Copla de enamoramiento
- Copla de carnaval

Artes del espectáculo.

- Toros populares
- Juego del soplo vivo
- Juego del cushpi- puela

Usos sociales, rituales y actos festivos.

- Fiestas en honor al patrono san miguel arcángel
- Rito propiciatorio del animero

- Guashayos (auspiciantes) en las fiestas de san francisco del cedral de Penipe
- Semana santa- penipe
- el animero
- guashayos (auspiciantes) en las fiestas de san francisco del cedral de penipe

Conocimientos y usos relacionados con la naturaleza y universo.

- Chicha de jora en la fiesta de san francisco del Cedral de penipe
- fritada con mote en la fiesta de san francisco del Cedral de penipe
- remedio tradicional para el tratamiento del herpes
- remedio tradicional para el tratamiento del herpes

Técnicas artesanales tradicionales

- pirotecnia en la fiesta de san francisco en penipe

PATRIMONIO CULTURAL INMATERIAL DEL CANTÓN COLTA

Tradiciones y expresiones orales incluido el idioma como vehículo del patrimonio.

- Historia local sobre el origen de Colta
- Historia local sobre el origen de Cajabamba
- Historia local sobre la nación Puruña
- Leyenda de la laguna de Colta y el viajero
- Leyenda sobre el toro de la laguna de Colta
- Leyendas de la laguna de Colta
- Leyenda de las pailas encantadas de la laguna de Colta

PATRIMONIO CULTURAL INMATERIAL CANTON ALAUSÍ

Tradiciones y expresiones orales

- Historia local sobre Corina Silva-Alausí-Chimborazo
- Historia sobre el comercio y el ferrocarril-Alausí-Chimborazo
- Historia local sobre la Nariz del diablo
- Leyenda del lobo de la cola de fuego

Artes del espectáculo

- Torneo de cinta de caballo
- Concurso de coches de madera
- Juego de las ollas encantadas
- Colchas de toro
- Juego del palo encebado

Usos sociales, rituales y actos festivos

- Toma de la plaza-Alausí
- Fiestas de san pedro-Alausí
- Fiestas de san Geronimo-Huailla-Chico
- Días de los difuntos-Alausí

Conocimientos y usos relacionados con la naturaleza y el universo

- Cuajo de estómago de conejo
- Chapo-Chimborazo

Técnicas artesanales tradicionales

- Talabartería-Alausí
- Shigras-Alausí

PATRIMONIO CULTURAL INMATERIAL CANTON CUMANDA

- Gracias a su privilegiado clima su diversidad es muy rica para el agro-ecoturismo, sin dejar de lado los deportes extremos.
- El parque central de este cantón es un punto de distracción familiar presenta decoraciones ornamentales, del margen del parque se puede tener una panorámica de del Cantón Gral. Antonio Elizalde, así como también se puede apreciar los alrededores de Cumandá, permitiendo ser testigos del desarrollo y progreso de esta pujante tierra.
- Una tierra agrícola y ganadera por excelencia, el Recinto de Suscal ubicado a unos 1500 m.s.n.m., es una zona apta para el cultivo de caña de azúcar, lo que permite a sus pobladores realizar prácticas artesanales para la obtención de mil, melcocha, panela y agua ardiente.
- El bosque primario de Chilicay, es un sitio adecuado para el avistamiento de aves, los ríos Chimbo y Chanchan permiten la práctica de deportes acuáticos

PATRIMONIO CULTURAL INMATERIAL DEL CANTÓN CHAMBO

Tradiciones y expresiones orales.

- Himno
- Cantos de carnaval
- El Primer Molino de Piedra
- Historia de la virgen de Catequilla
- Vestimenta
- Elección de la Reina del Cantón.
- Desfile Tradicional de Carnaval.
- Pregón de integración intercultural.
- Desfile Cívico Conmemorativo por un aniversario más de Cantonización.
- Pregón de fiesta patronal, San Juan Evangelista.
- Brujos de Chambo

Artes del espectáculo.

- Pelea de Gallos
- Palo encebado
- Toros de pueblo
- Juego del Gallo Enterrado
- Música del Trío Los Trovadores del Valle

Usos sociales, rituales y actos festivos.

- Obreros de San José Hombre tres clamores
- Obreras de San José Mujer dos clamores
- Particulares
- Agonías
- Dobles de fallecimientos
- Misa de Difuntos
- Misa Normal
- Confesiones
- Catecismo
- Muerte de sacerdotes
- Muerte del Papa
- Repiques de salva, en días cívicos, y elecciones
- Arrebatos. - Las campanas suenan como diciendo vengan

Conocimientos y usos relacionados con la naturaleza y universo.

- Chicha
- Elaboración de Bateas y Arados
- Técnicas Constructivas Tradicionales, Construcción de Casas
- Cosmovisión Andina
- Para los problemas estomacales daba el agua de manzanilla, para la gripe una infusión de flores de violeta con tilo y limón.
- Cuando era algo más grave que una gripe, hacía vaporizaciones con eucalipto. Agua de toronjil para los nervios, agua de canela con un poquito de coñac para los cólicos menstruales. Lengua de vaca o pacta para el dolor de las articulaciones.
- Y no podía faltar el aceite de resina para los empachos.

Técnicas artesanales tradicionales

- Ladrillo artesanal
- Guitarras
- Trompos
- Talabartería

PATRIMONIO CULTURAL INMATERIAL DEL CANTÓN CHUNCHI

Tradiciones y expresiones orales.

- Leyendas de la Laguna de Ozogoche
- Historia del Cerro Puñay
- Historia del Páramo de Chunchi
- Historia del camino del Inca

Artes del espectáculo.

- Desfile Cívico Militar
- Momento Cívico
- Desfile de la Alegría

Usos sociales, rituales y actos festivos.

- Tradicional Vals de la Corte de Honor
- Tardes Taurinas
- Carrera de Pichirilos
- La vaqueada

Conocimientos y usos relacionados con la naturaleza y universo.

- Chicha de Jora
- Papas con cuy
- Conocimiento Astral
- Inty Raymi Puñay
- Cura del mal aire

Técnicas artesanales tradicionales

- Tejidos de ponchos
- Zamarros
- Talabartería
- Hilado en lana